SUZUKI

パーツカタログ

GSX1400

(GY71A)

GSX1400K1
GSX1400K2
GSX1400K3
GSX1400K4

このパーツカタログは、スズキ GSX1400K1型、GSX1400K2型、GSX1400K3型、GSX1400K4型の補給取扱い部品を収録してあります。

2003-10

4版

このパーツカタログの発行により今まで使用していた次のパーツカタログは使用しないでください。

パーツカタログ名	パーツカタログ品番
GSX1400K1/K2/K3	9900B-70082-020

まえがき
目次 1

エンジン
トランスミッション 2

電装 3

車体 4

品番索引表
品名索引表 5

GSX1400K1

ギャラクシシルバーメタリック(YM6)

キャンディグランドブルー(YC2)

パールスチルホワイト/パールミディアムブルー(L99)

車体色は印刷のため実物と異なる場合があります。

GSX1400K2

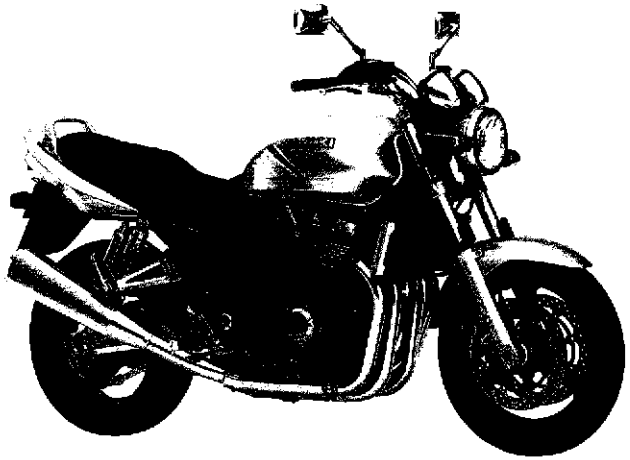

ソニックシルバーメタリック(YD8)

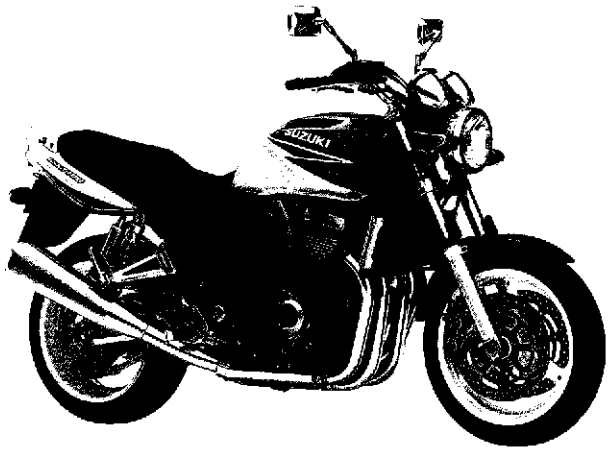

パールスティルホワイト/パールスズキディープブルー(L99)

車体色は印刷のため実物と異なる場合があります。

GSX1400K3

パールヘリオスレッド/ソリッドブラック(CG9)

スズキディープブルーNO.2/
グラススプラッシュホワイト(LR5)

車体色は印刷のため実物と異なる場合があります。

GSX1400K4

パールスズキディープブルーNO.2/
グラススプラッシュホワイト(LR5)

パールヘリオスレッド/ソリッドブラック(CG9)

車体色は印刷のため実物と異なる場合があります。

ま　え　が　き

このパーツカタログは、スズキ GSX1400K1型、GSX1400K2型、GSX1400K3型、GSX1400K4型の補給取扱い部品を収録してあります。

実施号機

GSX1400K1 ： F. No. GY71A-100001～
GSX1400K2 ： F. No. GY71A-101598～
GSX1400K3 ： F. No. GY71A-101970～
GSX1400K4 ： F. No. GY71A-102258～

パーツカタログのご使用について

1. カラーラベル

色物部品を索引する場合は、カラーラベルを参照の上
該当部品をお選びください。

カラーラベル

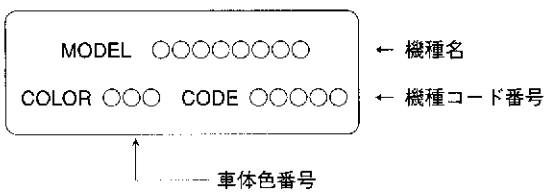

2. 色物部品の索引

2-1. カラーラベルの色番号(車体色)と品番の色番号が同一の場合は、パーツカタログより同一色番号の部品をお選びください。
2-2. カラーラベルの色番号(車体色)と品番の色番号が異なる場合は、車体色を備考欄に記載します。(注:1)
2-3. 構成部品(インナパーツ)の場合は、親品番の色番号を備考欄に記載します。(注:2)

見出番号	品番	品名	個数		備考
1-1	×××××−×××××−△△△	○○○アッシ	1	FOR	○○○
1-2	×××××−×××××−×××	○○○アッシ	1	FOR	○○×
2-1	×××××−×××××−△×△	・○○○○	1	FOR	△△△
2-2	×××××−×××××−×○×	・○○○○	1	FOR	×××

(注:1)
車体色(カラーラベルの色番号)を示します。

(注:2)
親品番(見出番号1-1)の色番号を示します。

(注:2)
親品番(見出番号1-2)の色番号を示します。

―― 構成部品(インナパーツ)を示します。

3. 記号および略語

3-1. サイズなど

D	:線 径	ID	:内 径	OPT	:オプション	W	:巾
E.NO.	:エンジン番号	INC	:を含む又は、に含まれる	OS	:オーバーサイズ	W/	:同時使用
EXC/	:を除く	L	:長さ、リンク数、容積	STD	:スタンダード	#	:直送品
F.NO.	:フレーム番号	NT	:歯 数	T	:厚 さ	*	:直売品
H	:高 さ	OD	:外 径	US	:アンダサイズ	～	:より又はから

12×34×5 :内径×外径×厚さ(巾・長さ)

3-2. メーカー名

BS	:ブリヂストンタイヤ	IRC	:井上護謨工業	NGK	:日本特殊陶業
DID	:大同工業	KYB	:カヤバ工業	RK	:高砂チェン
FB	:古河電池	DENSO	:デンソー	YB	:湯浅電池

3-3. 構成部品の表示

品　番	品　名
×××××−×××××	○○○アッシ
×××××−×××××	・○○○○
×××××−×××××	・○○○○

↑
└── 構成部品(インナパーツ)を示します。

3-4. 部品変更

備考欄の品番の前の→印は変更部品相互の互換性を表示します。

←○○○○○−○○○○○……「～より統一」を示し、旧 ⊖→ ←⊖ 新です。

→○○○○○−○○○○○……「～に統一」を示し、旧 ×→ ←⊖ 新です。

3-5. 修正使用

ホース、チューブ等で寸法表示の→印は修正使用を表示します。

(例)　L:300→180……長さ300mmを180mmに修正して使用します。

4. 部品変更のお知らせ

部品が新設または変更となった場合、サービス・部品ニュース、統一部品一覧表などでご案内いたします。

販売店様にあっては、弊社代理店にお問い合わせください。

5. 部品の注文

部品ご注文の場合は、このパーツカタログを参照の上、次の点に留意され、正確にご注文ください。

5-1.　品番、品名および数量

5-2.　フレーム番号、エンジン番号、型式番号(年式)およびカラーラベル

5-3.　商品メーカー(電装部品、保安部品など)

注　※分解図は、補給部品索引のためのものです。分解、組立てには使用しないでください。

※補給部品の中で車種間の共通化により、一部生産車の部品と異なる場合があります。あらかじめご了承ください。

※記載事項は予告なく変更することがあります。あらかじめご了承ください。

色・レザー番号

色彩については、色見本帳、ボディーカラーガイドまたは製品カタログを参照ください。

色番号	色　　名
CG9	Y7M, 019
GF6	W37, R0S
GJ7	YD8, 0MT, 019, 0JW
GJ8	0JW, 1LE, Y7L
GJ9	0JW, 1LF, YD8
G8Z	0JW, 1LF, 1LE
JJ8	YAD, 291
JM4	17U, 1ZY
JM5	YD8, YAD
J7A	1ZY, 019
LR5	YBA, YBD
L99	0JW, 1LF
ML8	YBD, YBB, 1ZY
ML9	YD8, YCF, 019, YBD
MM1	YAD, 0MT
MW6	Y7M, 019, 1ZY
MW7	Y7M, 019, YBD, 291
MW8	Y7M, YBD
M18	0JW, 1LE
R0S	タマブチブラックNO.2(レザー)
W37	ブラック(レザー)
YAD	ブラック50%グロス
YBA	スズキディープブルーNO.2
YBB	ミディアムブルーNO.2(パール)
YBD	スプラッシュホワイト

色番号	色　　名
YCF	ルミナスオレンジNO.3
YC2	キャンデイグランドブルー
YD8	ソニックシルバーメタリック
YM6	ギャラクシシルバーメタリック
Y7L	サターンブラックメタリック
Y7M	パールヘリオスレッド
0JW	パールスチルホワイト
0MT	シルバー
019	ブラック
1LE	パールミデイアムブルー
1LF	パールデイープブルー
1ZY	アーバンライトグレーメタリック
13L	ブライトシルバーメタリック
17U	グレーメタリック
28W	スペシヤルホワイト
291	ブラック(ハンツヤケシ)
37W	ポイントレッド
5PK	ブラック
84N	019, 291

標準整備作業時間表としての使い方

1. 標準整備作業時間の表示

1-1　表示位置と単位

各ページ右側の「標準作業時間」欄に、時間の単位で表示し、1時間未満は10分率で示してあります。
また、2人で実施する作業は、1人の延時間に換算してあります。

> (注)　調整・清掃・測定作業の標準作業時間は次ページに記載してあります。
> ・この作業は、クレーム工数の適用がありません。
> ・工場オプション部品が装着されていることに起因して、作業工数が標準と異なるものについては、「調整・清掃・測定作業一覧」の次項に表示してあります。

1-2　記号及び略号

記号なし　：1個の工数を示す
DAI　：1台当りの工数を示す
RIN　：1輪当りの工数を示す
SD　：片側の工数を示す
A(　)　：1個増す毎に(　)内の工数を追加
B(　)　：左右或は前後同時交換の場合は(　)内の工数を適用
C(　)　：1台分同時交換の場合は(　)内の工数を適用
T　：調整作業を含む
W　：クレーム適用外部品(工数の前に記号表示)
(注)　0.2時間以下の工数の場合は、クレーム工数の適用がありません。

2. 標準整備作業時間の適用方法

2-1　関連交換作業

関連交換等により、2種類以上の部品を脱着、取替作業した場合で、同じ作業流れの中で行なえる場合は、最も作業時間を要する部品の"標準作業時間"を適用してください。

> (例)クランクシャフト、シリンダヘッド、シリンダの3点を取替した場合
> ⬇
> 最も作業時間を要する「クランクシャフト」の標準作業時間を適用します。

2-2　本誌に記載してない作業

(1)　部品交換をともなわない修理(修正修理)。
(2)　本表に記載されていない作業については、類似作業の時間を適用してください。

3. 標準整備作業時間の策定基準

(1) 認定工場の基準に定められた工具設備、スズキで指定する特殊工具およびリフトを有する工場で整備することを基準条件とします。

(2) 作業員は下記に該当する者、或はそれと同等程度の者が整備する場合を基準とします。

- 3級整備士以上の資格を有する者。または、整備経験3年以上の者。
- スズキの技術講習修了者。

(3) 車両は、おおむね1年前後使用程度のものを対象とします。

4. 標準整備作業時間の考え方

労働時間を下表のように区分し、このうちの「正味作業時間」に「余裕時間」を加算した「直接作業時間」を標準整備作業時間とします。

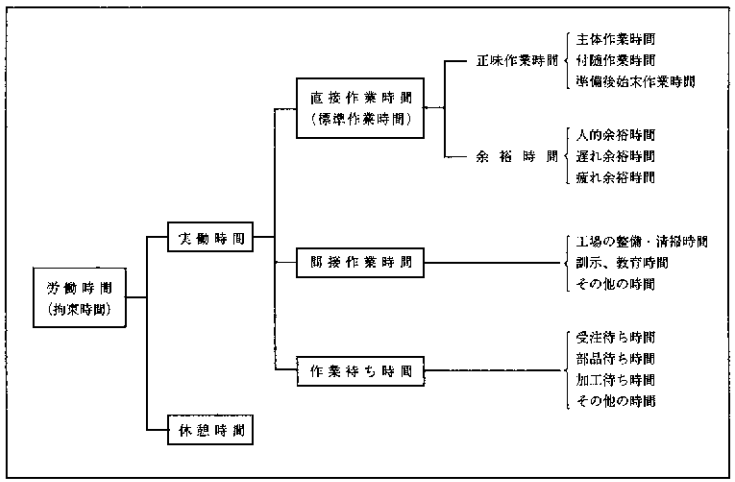

(1) 正味作業時間とは、実際の作業をいい、「主体作業」・「付随作業」・「準備後始末作業」の3種類の作業により構成されるものとする。

(a) 「主体作業」とは、取替、脱着作業に直接的に果たしている分解、組立をいう。

(b) 「付随作業」とは、主体作業を行うために規則的に発生する点検、調整、清掃測定、検査等の作業をいう。

(c) 「準備後始末作業」とは、作業を行うに必要な作業指示・工具・測定器の準備かたづけをいう。

(2) 余裕時間とは、作業に付随して発生する正味作業時間以外のもので、「人的余裕」、「遅れ余裕」、「疲れ余裕」から構成された時間とする。

調整・清掃・測定作業

作業名	単位	標準作業時間	備考
エンジンAss'y脱着及び調整	1台	2．6	
エンジン調整	1台	1．2	
シリンダーコンプレッション測定	1台	0．5	
タペットクリアランス調整	1台	2．3	
エアークリーナエレメント、フィルタ清掃	1台	0．3	
キャブレータアイドリング調整	1台	0．1	
インテークエアプレッシャ調整	1台	0．5	
スロットルケーブル調整	1台	0．2	
オイルプレッシャー測定	1台	0．2	
CCIS オイル消費量測定	1台	−	
ドライブチェーン調整	1台	0．4	
点火時期調整	1台	−	
スパークプラグ清掃	1台	0．4	
バッテリ液点検、補充及び充電状態チェック	1台	0．2	
ステアリングヘッド調整	1台	0．3	
フロントフォークオイル量点検、補充	1台	0．4	

上記作業はクレーム工数の適用がありません。

目　次

FIG.NO.	タイトル
1	ガスケット セット
2	シリンダ ヘッド カバー
3	シリンダ ヘッド
4	シリンダ
5	クランクケース
6	クランクケース カバー
7	オイル パン
8	オイル ポンプ
9	クランクシャフト
10	スタータ クラッチ
11	クランク バランサ
12	カム シャフト/バルブ
13	カム チエーン
14	スロットル ボデー (TYPE K1)
14A	スロットル ボデー (TYPE K2/K3/K4)
15	スロットル ボデー ホース / ジョイント (TYPE K1)
15A	スロットル ボデー ホース / ジョイント (TYPE K2/K3/K4)
16	エア クリーナ
17	マフラ
18	オイルクーラ
19	フューエル ポンプ
20	セカンド エア
21	クラッチ
22	トランスミッション
23	ギヤ シフテイング
24	スターティング モータ
25	ジェネレータ
26	シグナル ジェネレータ
27	エレクトリカル
28	バッテリ
29	スピードメータ (TYPE K1/K2)
29A	スピードメータ (TYPE K3/K4)
30	ヘッドランプ (TYPE K1/K2)
30A	ヘッドランプ (TYPE K3/K4)
31	ターンシグナル ランプ
32	リヤ コンビネーション ランプ
33	ワイヤリング ハーネス (TYPE K1/K2)
33A	ワイヤリング ハーネス (TYPE K3/K4)
34	ハンドル スイッチ
35	フレーム
36	スタンド
37	フートレスト
38	フューエル タンク (TYPE K1)
38A	フューエル タンク (TYPE K2)
38B	フューエル タンク (TYPE K3/K4)
39	フレーム カバー (TYPE K1)
39A	フレーム カバー (TYPE K2)
39B	フレーム カバー (TYPE K3/K4)
40	フロント フェンダ
41	ハンドル バー
42	ハンドル レバー
43	リヤ フェンダ
44	ラゲージ ボックス
45	ラベル
46	シート
47	シート テール カバー (TYPE K1)
47A	シート テール カバー (TYPE K2)
47B	シート テール カバー (TYPE K3/K4)
48	フロント フォーク ダンパ
49	ステアリング ステム
50	フロント ホイール
51	フロント キャリパ
52	フロント ブレーキ ホース
53	フロント マスタ シリンダ
54	クラッチ マスタ シリンダ
55	リヤ スイング アーム (TYPE K1)
55A	リヤ スイング アーム (TYPE K2/K3/K4)
56	リヤ ショック アブソバ (TYPE K1)
56A	リヤ ショック アブソバ (TYPE K2/K3/K4)
57	リヤ ホイール
58	リヤ キャリパ
59	リヤ マスタ シリンダ

FIG. 1

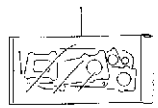

GSX1400K1 000_001
GASKET SET

FIG. 2

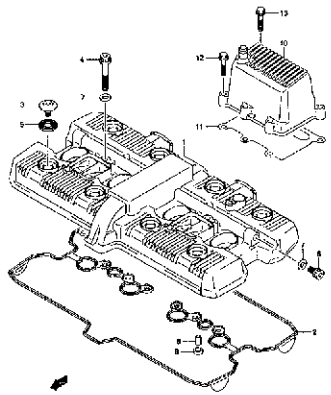

GSX1400K1 000_002
CYLINDER HEAD COVER

FIG. 3

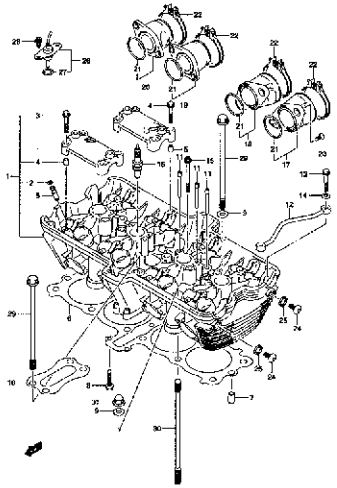

GSX1400K1 000_003
CYLINDER HEAD

FIG. 4

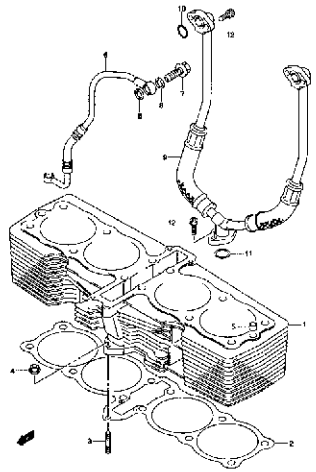

GSX1400K1 000_004
CYLINDER

FIG. 5

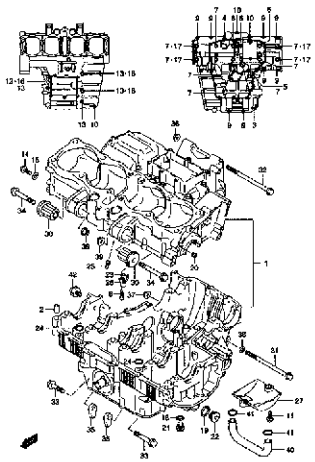

GSX1400K1 000_005
CRANKCASE

FIG. 6

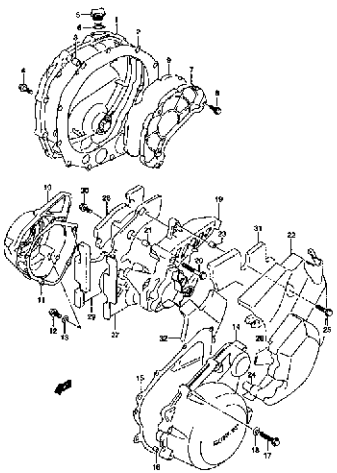

GSX1400K1 000_006
CRANKCASE COVER

FIG. 7

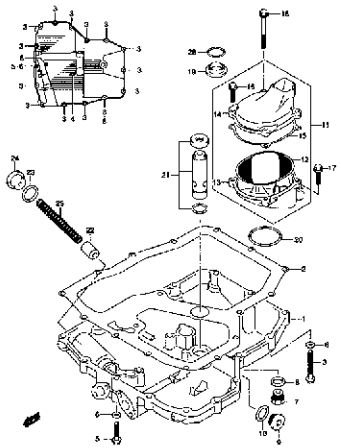

GSX1400K1 000_007
OIL PAN

FIG. 8

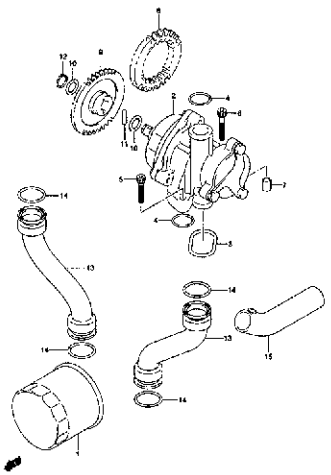

GSX1400K1 000_008
OIL PUMP

1

FIG. 9

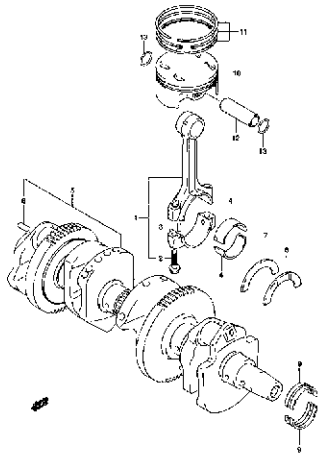

GSX1400K1 000_009
CRANKSHAFT

FIG. 10

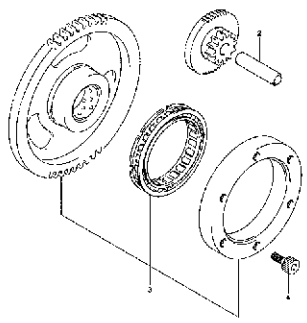

GSX1400K1 000_010
STARTER CLUTCH

FIG. 11

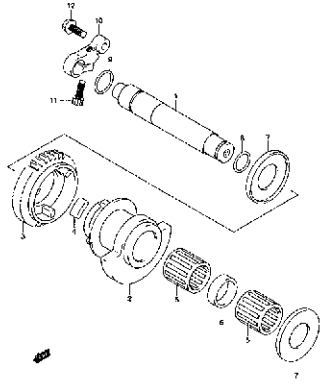

GSX1400K1 000_011
CHAIN BALANCER

FIG. 12

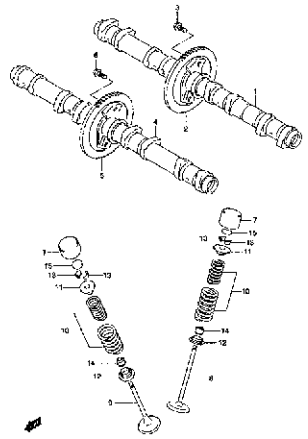

GSX1400K1 000_012
CAM SHAFT/VALVE

FIG. 13

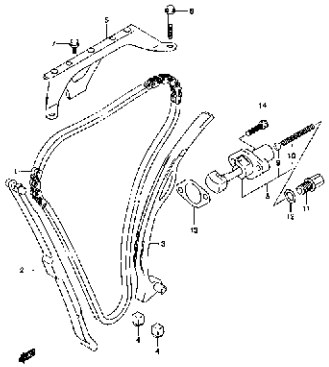

GSX1400K1 000_013
CAM CHAIN

FIG. 14

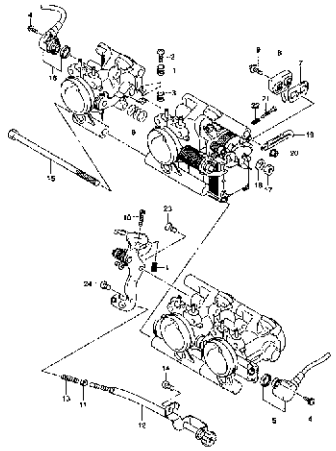

GSX1400K1 000_014
THROTTLE BODY

FIG. 14A

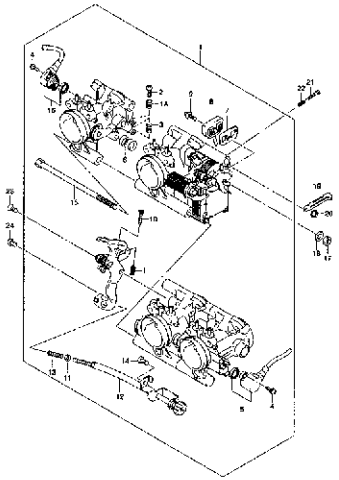

GSX1400K1 000_014A
THROTTLE BODY

FIG. 15

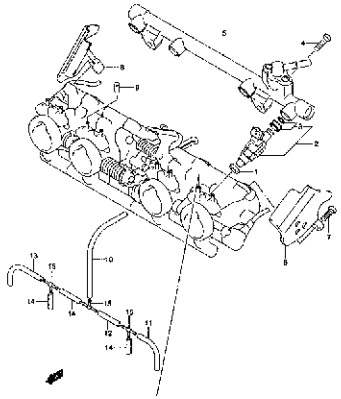

GSX1400K1 000_015
THROTTLE BODY HOSE/JOINT

FIG. 15A

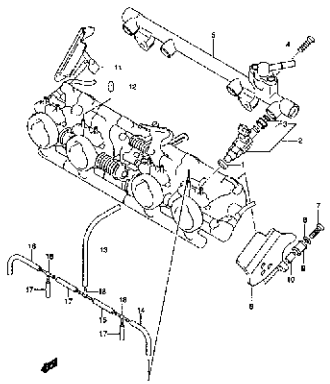

GSX1400K1 000_015A
THROTTLE BODY HOSE/JOINT

FIG. 16

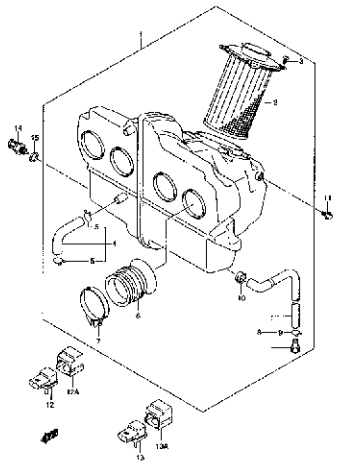

GSX1400K1 000_016
AIR CLEANER

FIG. 17

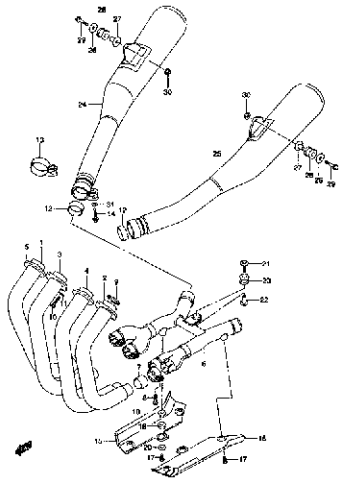

GSX1400K1 000_017
MUFFLER

FIG. 18

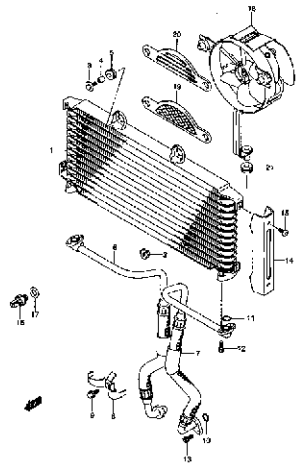

GSX1400K1 000_018
OIL COOLER

FIG. 19

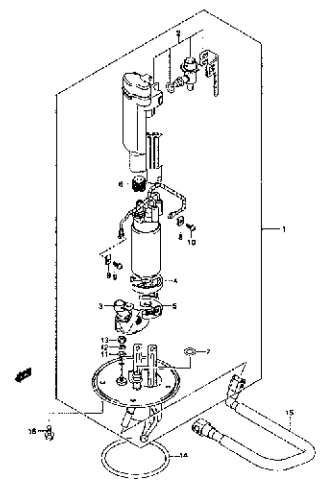

GSX1400K1 000_019
FUEL PUMP

FIG. 20

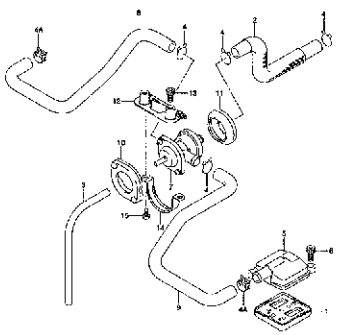

GSX1400K1 000_020
2ND AIR

FIG. 21

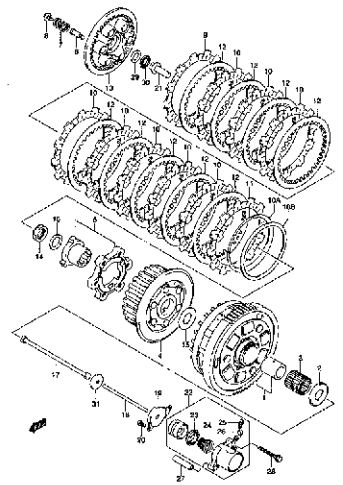

GSX1400K1 000_021
CLUTCH

FIG. 22

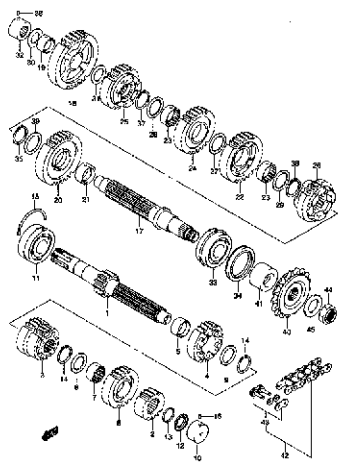

GSX1400K1 000_022
TRANSMISSION

FIG. 23

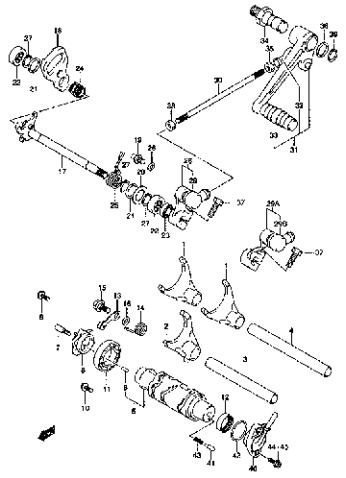

GSX1400K1 000_023
GEAR SHIFT M/T

FIG. 24

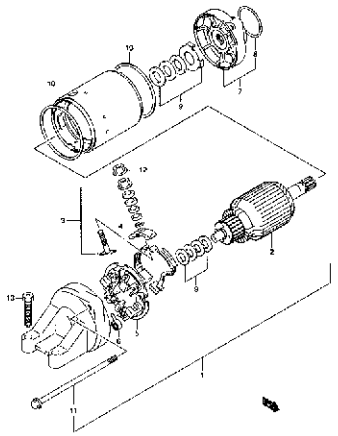

GSX1400K1 000_024
STARTING MOTOR

FIG. 25

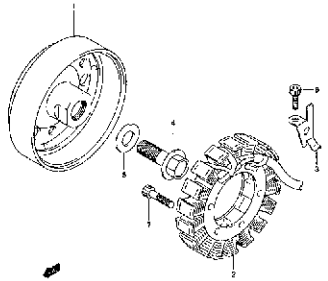

GSX1400K1 000_025
GENERATOR

FIG. 26

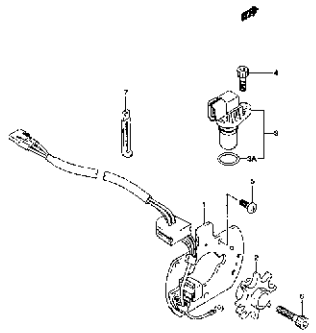

GSX1400K1 000_026
SIGNAL GENERATOR

FIG. 27

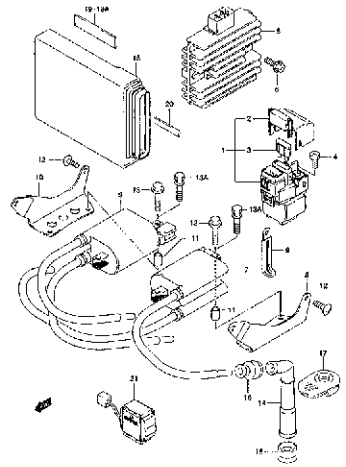

GSX1400K1 000_027
ELECTRICAL

FIG. 28

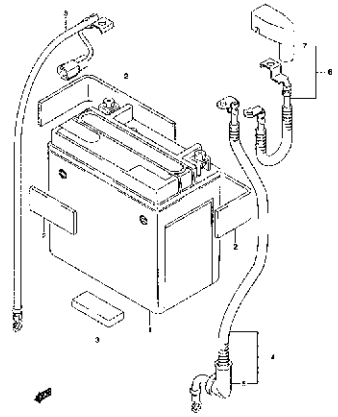

GSX1400K1 000_028
BATTERY

FIG. 29

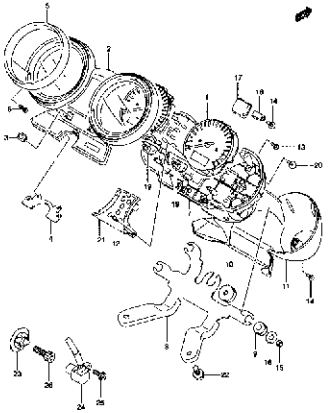

GSX1400K1 000_029
SPEEDOMETER

FIG. 29A

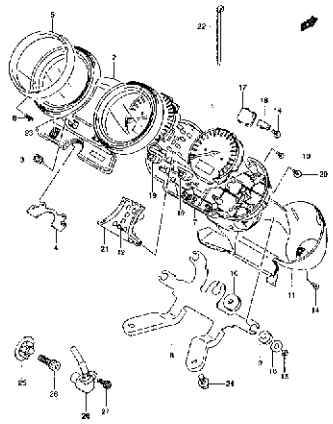

GSX1400K1 000_029A
SPEEDOMETER

FIG. 30

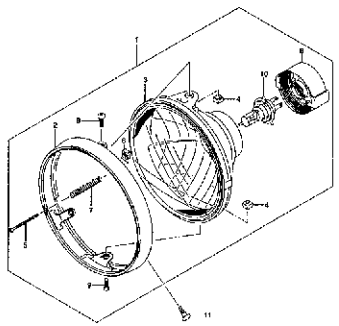

GSX1400K1 000 030
HEAD LAMP

FIG. 30A

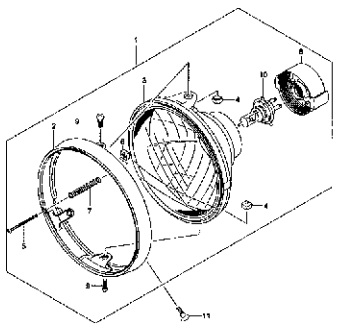

GSX1400K1 000_030A
HEAD LAMP

FIG. 31

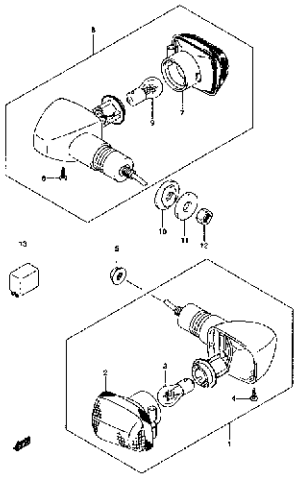

GSX1400K1 000_031
TURNSIGNAL LAMP

FIG. 32

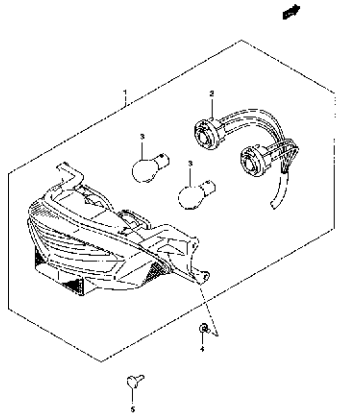

GSX1400K1 000 032
REAR COMBINATION LAMP

FIG. 33

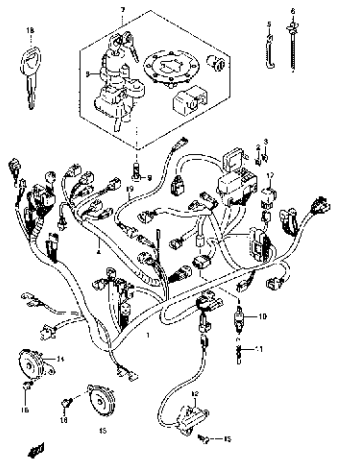

GSX1400K1 000_033
WIRING HARNESS

FIG. 33A

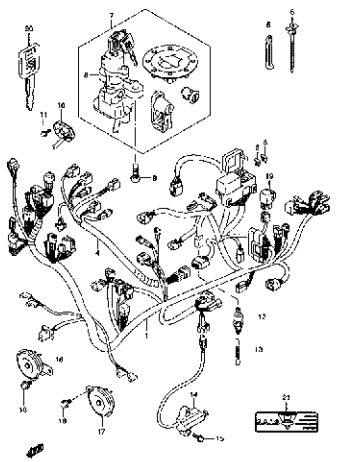

GSX1400K1 000_033A
WIRING HARNESS

FIG. 34

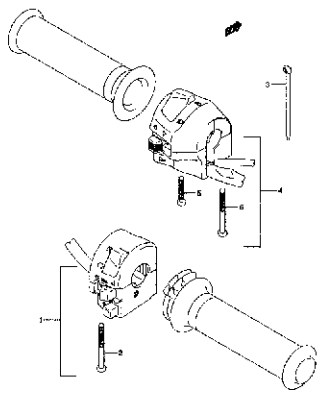

GSX1400K1 000_034
HANDLE SWITCH

FIG. 35

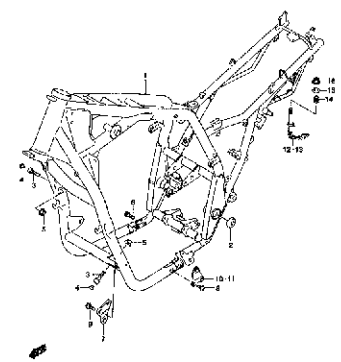

GSX1400K1 000_035
FRAME

FIG. 36

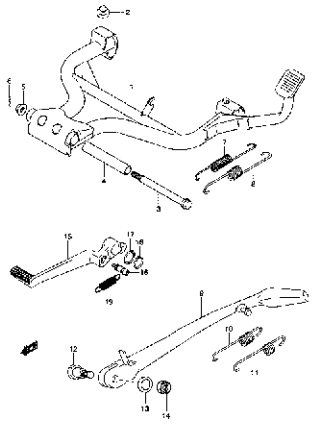

GSX1400K1 000_036
STAND

FIG. 37

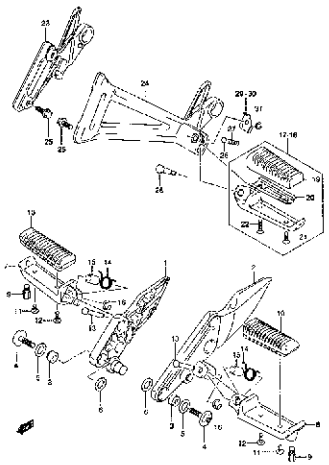

GSX1400K1 000_037
FOOTREST

FIG. 38

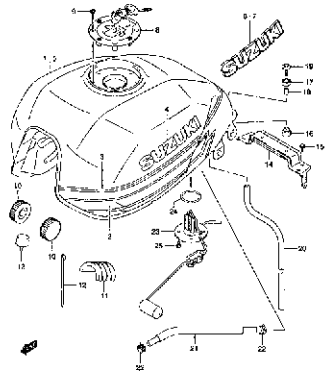

GSX1400K1 000_038
FUEL TANK

FIG. 38A

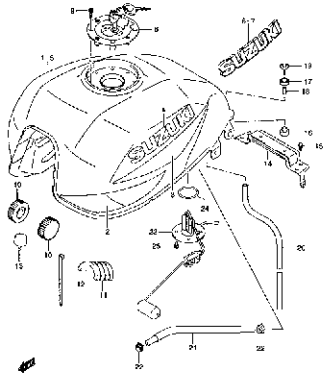

GSX1400K1 000_038A
FUEL TANK

FIG. 38B

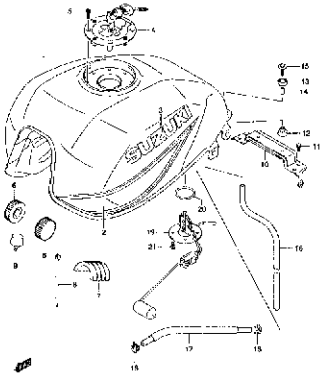

GSX1400K1 000_038B
FUEL TANK

FIG. 39

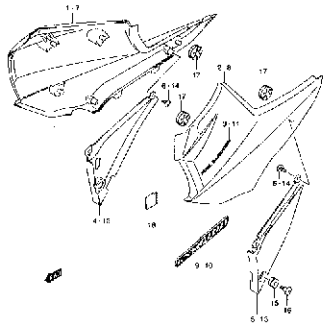

GSX1400K1 000_039
FRAME COVER

FIG. 39A

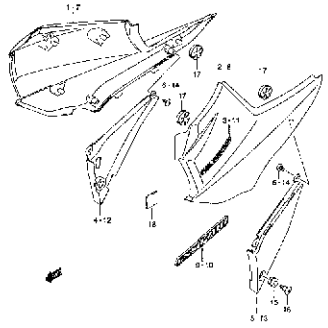

GSX1400K1 000_039A
FRAME COVER

FIG. 39B

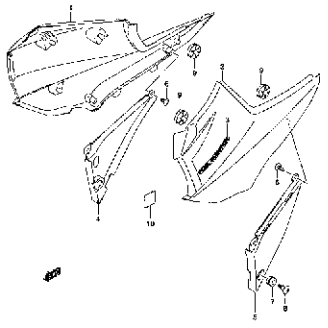

GSX1400K1 000_039B
FRAME COVER

FIG. 40

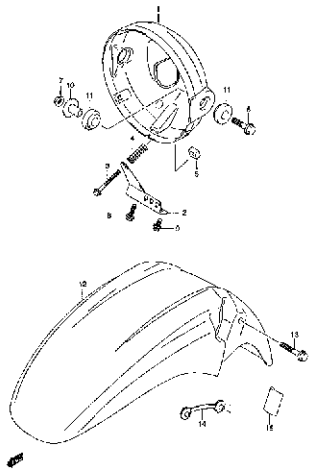

GSX1400K1 000_040
FRONT FENDER

FIG. 41

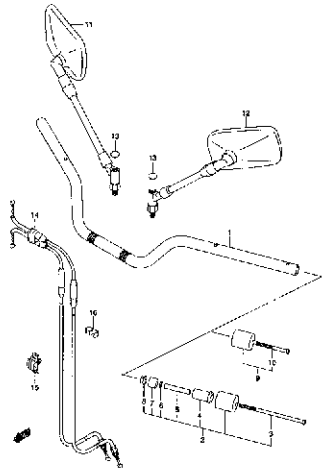

GSX1400K1 000_041
HANDLE BAR

FIG. 42

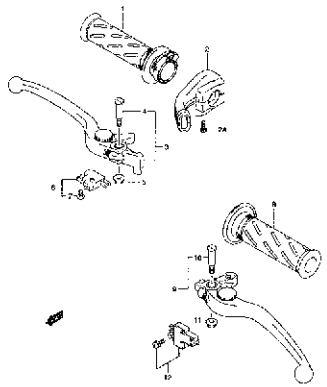

GSX1400K1 000_042
HANDLE LEVER

FIG. 43

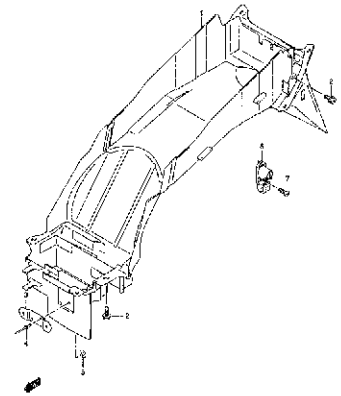

GSX1400K1 000_043
REAR FENDER

FIG. 44

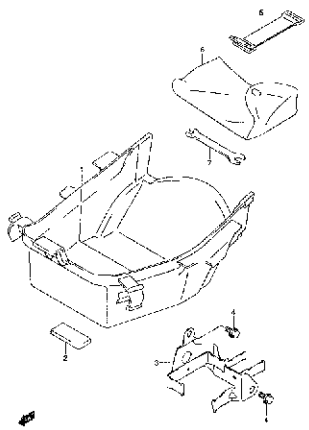

GSX1400K1 000_044
LUGGAGE BOX

FIG. 45

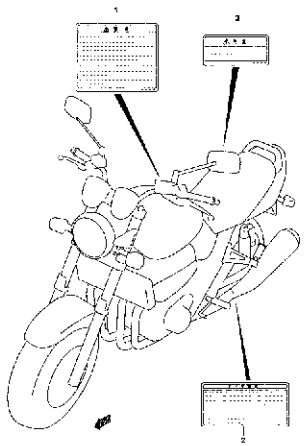

GSX1400K1 000_045
LABEL

FIG. 46

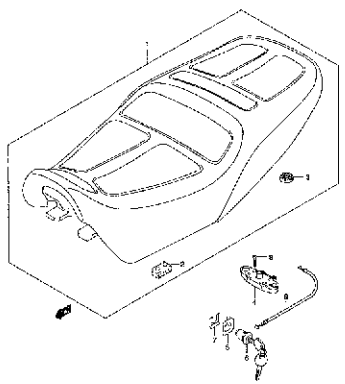

GSX1400K1 000_046
SEAT

FIG. 47

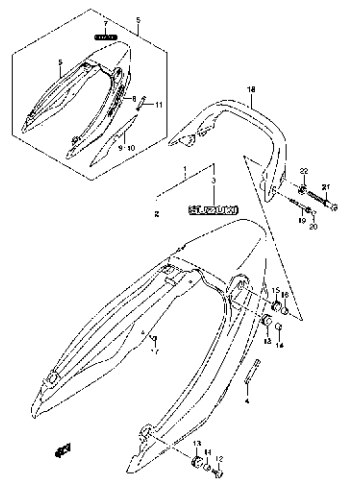

GSX1400K1 000_047
SEAT TAIL COVER

FIG. 47A

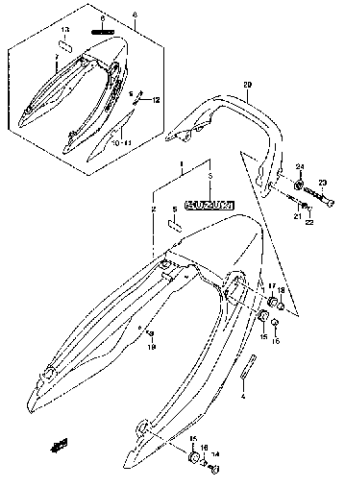

GSX1400K1 000_047A
SEAT TAIL COVER

FIG. 47B

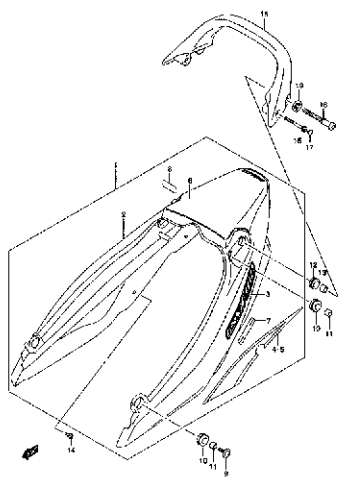

GSX1400K1 000_047B
SEAT TAIL COVER

FIG. 48

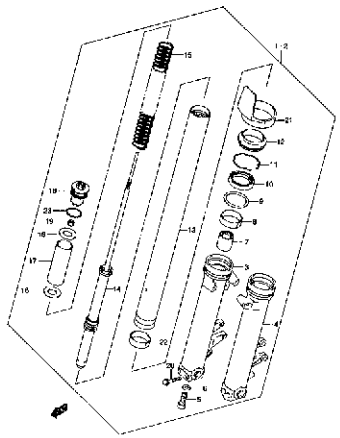

GSX1400K1 000_048
FRONT FORK DAMPER

FIG. 49

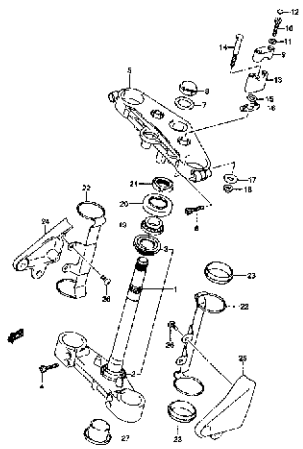

GSX1400K1 000_049
FRONT FORK BRACKET

FIG. 50

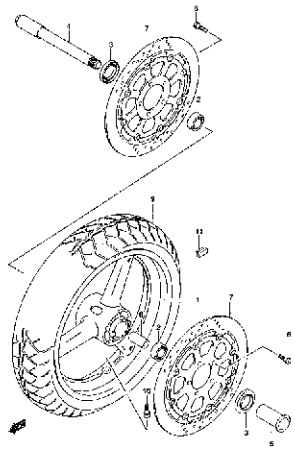

GSX1400K1 000_050
FRONT WHEEL

FIG. 51

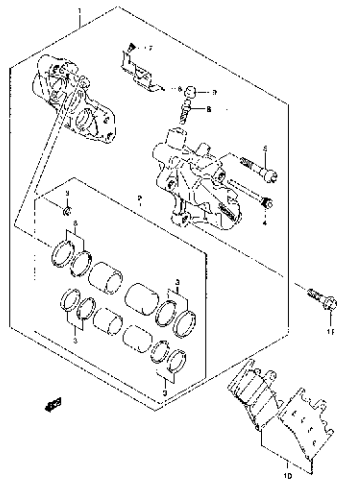

GSX1400K1 000_051
FRONT CALIPER

FIG. 52

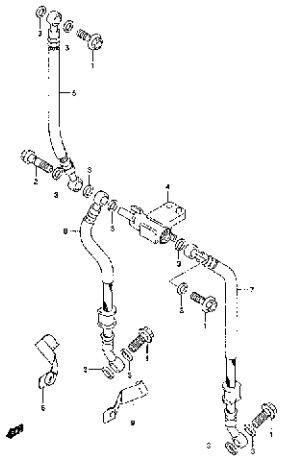

GSX1400K1 000_052
FRONT BRAKE HOSE

FIG. 53

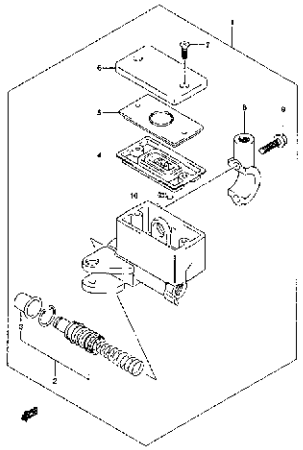

GSX1400K1 000_053
FRONT MASTER CYLINDER

FIG. 54

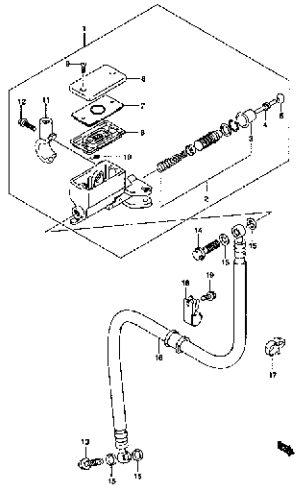

GSX1400K1 000_054
CLUTCH MASTER CYLINDER

FIG. 55

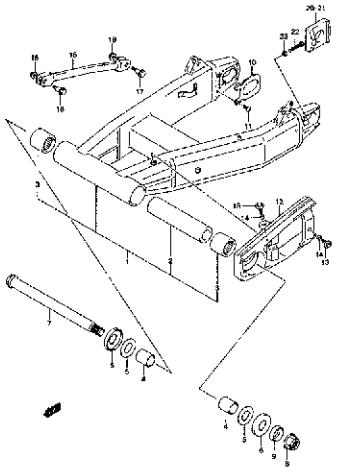

GSX1400K1 000_055
REAR SWINGING ARM

FIG. 55A

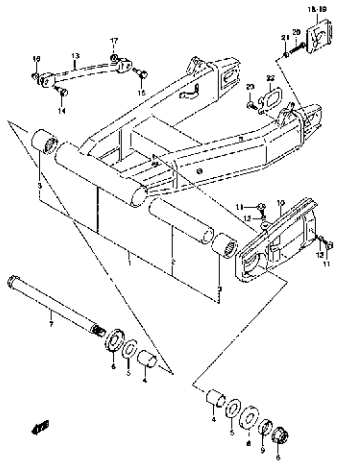

GSX1400K1 000_055A
REAR SWINGING ARM

FIG. 56

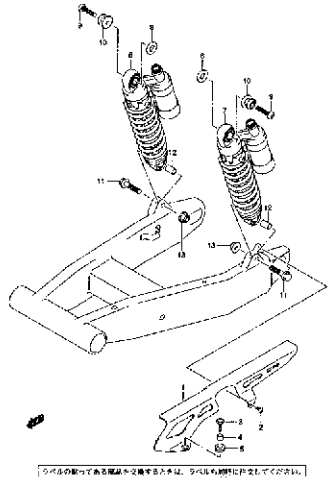

GSX1400K1 000_056
REAR SHOCK ABSORBER

FIG. 56A

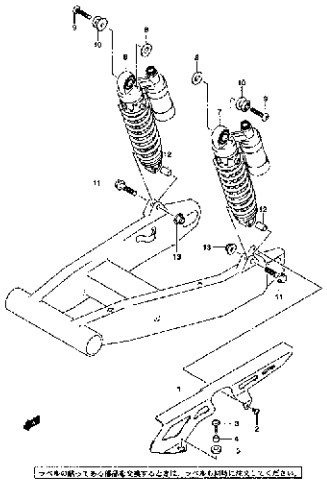

GSX1400K1 000_056A
REAR SHOCK ABSORBER

FIG. 57

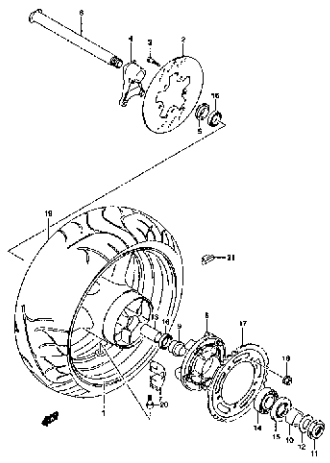

GSX1400K1 000_057
REAR WHEEL

FIG. 58

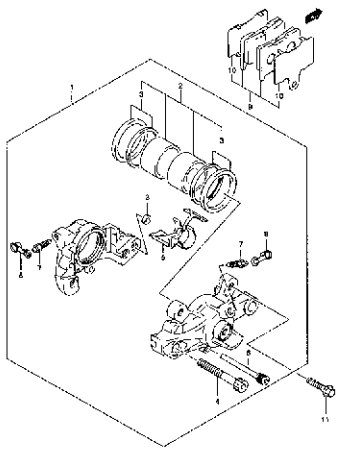

GSX1400K1 000_058
REAR CALIPER

FIG. 59

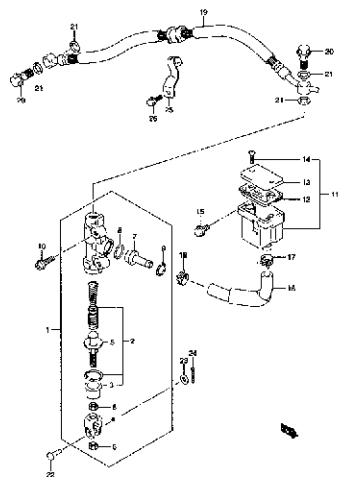

GSX1400K1 000_059
REAR MASTER CYLINDER

FIG.1

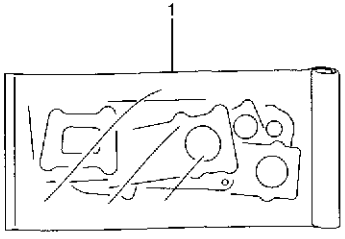

FIG.1 (B-2) ガスケット セット

見出番号	品番	品名	使用個数	備考	標準作業時間
1	11401-42811	ガスケットセット	1	OPT NO.2~19 フクム	
2	11141-42F00	・ガスケット,シリンダヘッド	1	イラスト ヒヨージ ナシ	
3	11173-42F01	・ガスケット,ヘッドカバー	1	イラスト ヒヨージ ナシ	
4	11182-35F00	・ガスケット,セカンドエアパッセージ	4	イラスト ヒヨージ ナシ	
5	11241-42F00	・ガスケット,シリンダ	1	イラスト ヒヨージ ナシ	
6	11482-42F00	・ガスケット,クラッチカバー(NA)	1	イラスト ヒヨージ ナシ	
7	11483-42F00	・ガスケット,マグネトカバー(NA)	1	イラスト ヒヨージ ナシ	
8	11484-42F01	・ガスケット,ブリーザカバー(NA)	1	イラスト ヒヨージ ナシ	
9	11489-42F00	・ガスケット,オイルパン(NA)	1	イラスト ヒヨージ ナシ	
10	11491-42F00	・ガスケット,シグナルジェネレータカバー(NA)	1	イラスト ヒヨージ ナシ	
11	12837-35F00	・ガスケット,テンショナアジャスタ	1	イラスト ヒヨージ ナシ	
12	14181-46E00	・ガスケット,エキゾーストパイプ	4	イラスト ヒヨージ ナシ	
13	16491-27A01	・Oリング,オイルポンプ	1	イラスト ヒヨージ ナシ	
14	16527-42F00	・ガスケット,オイルストレーナカバー(NA)	1	イラスト ヒヨージ ナシ	
15	16529-27A01	・ガスケット,オイルアウトレット	1	イラスト ヒヨージ ナシ	
16	09161-11008	・ワッシャ	8	イラスト ヒヨージ ナシ	
17	09280-12012	・Oリング,D:2.4, ID:11.8	2	イラスト ヒヨージ ナシ	
18	09280-15003	・Oリング,D:2.4 ID:14.8	2	イラスト ヒヨージ ナシ	
19	09280-42003	・Oリング	4	イラスト ヒヨージ ナシ	

FIG.2

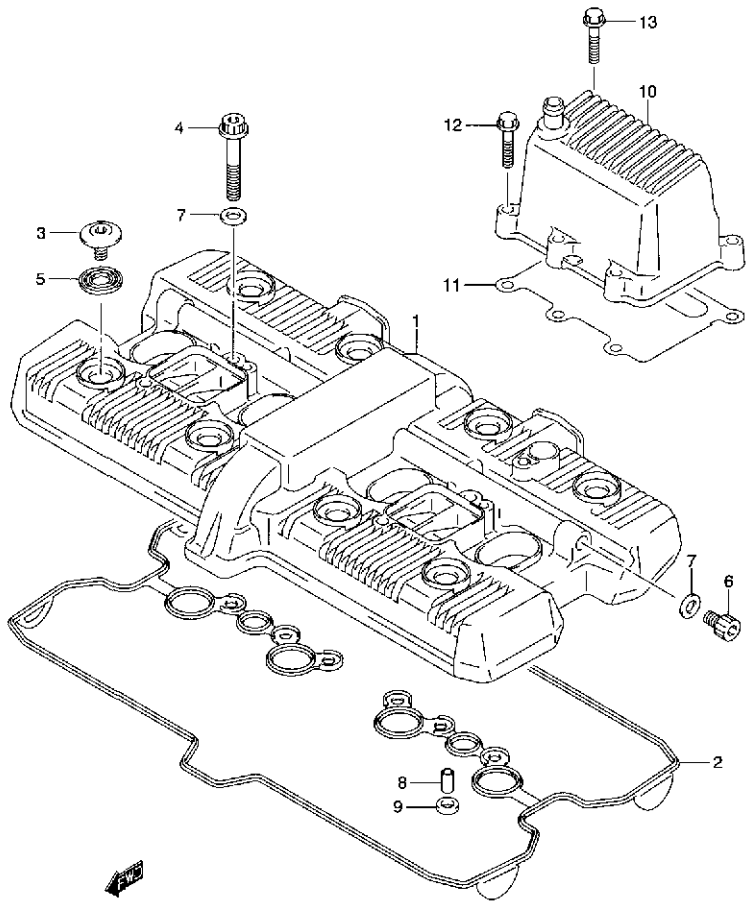

GSX1400K1 000_002
CYLINDER HEAD COVER

FIG.2 (B-3) シリンダヘッドカバー

見出番号	品番	品名	使用個数	備考	標準作業時間
1	11171-42F00	カバー,シリンダヘッド	1		1.2
2	11173-42F01	ガスケット,ヘッドカバー	1		W1.2
3	09106-07009	ボルト,7X17.5	8		
4	07120-08503	ボルト	2		
5	09161-11008	ワッシャ	8		
6	07130-08123	ボルト	2		
7	09168-08029	ガスケット	4		
8	09206-08007	ピン,6.2X8X16	4		
9	11182-35F00	ガスケット,セカンドエアパッセージ	4		1.2DAI
10	11330-42F00	カバー,ブリーザ	1		0.5
11	11484-42F01	ガスケット,ブリーザカバー(NA)	1		W0.5
12	01547-06303	ボルト	5		
13	01547-06307	ボルト	1		

FIG.3

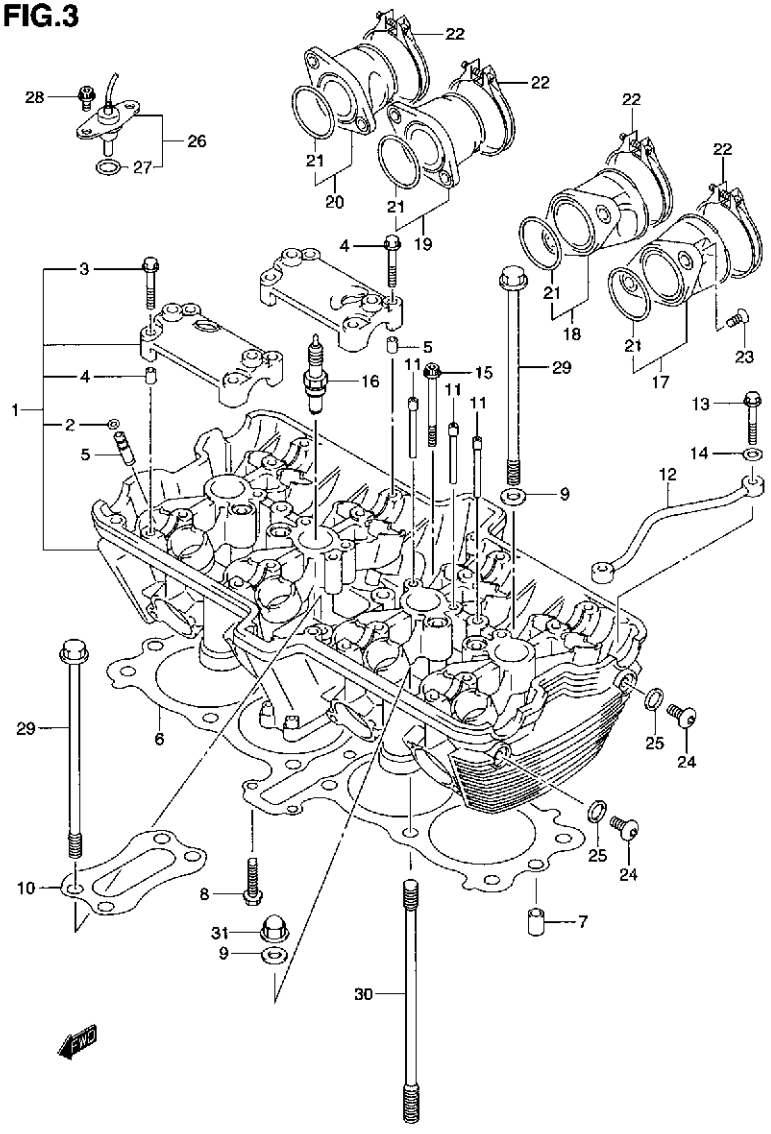

FIG.3 (B-4) シリンダ ヘッド

見出番号	品番	品名	使用個数	備考	標準作業時間
1	11100-42F00	ヘッドアッシ,シリンダ	1	NO.2~4 フクム	6.2
2	09381-10004	・スナップリング	16		
3	09103-06026	・ボルト,6X39	16		
4	09206-08001	・ピン,6.2X8X11	8		
5	11115-18D72	ガイド,バルブ	16	OPT OS:0.3	4.1 A(0.2)
6	11141-42F00	ガスケット,シリンダヘッド	1		W3.6
7	04211-11169	ピン	2		
8	01550-06353	ボルト	2		
9	09168-10031	ガスケット,10.2X20X2.3	8		2.0DAI
10	11138-42F00	プレート,ヘッドリンフォースメント	1		2.6
11	11131-27A00	パイプ,オイル,NO.1	6		
12	11134-42F00	パイプ,シリンダヘッドオイル	1		1.2
13	01550-06403	ボルト	2		
14	08322-01063	ワッシャ	2		
15	07120-06703	ボルト	2		
16-1	#09482-00413	スパークプラグ,U24ETR(DENSO)	4		0.3DAI
16-2	#09482-00412	スパークプラグ,CR8EK(NGK)	4		0.3DAI
16-3	#09482-00415	スパークプラグ,U22ETR(DENSO)	4	OPT	0.3DAI
16-4	#09482-00414	スパークプラグ,CR7EK(NGK)	4	OPT	0.3DAI
16-5	#09482-00411	スパークプラグ,U27ETR(DENSO)	4	OPT	0.3DAI
16-6	#09482-00410	スパークプラグ,CR9EK(NGK)	4	OPT	0.3DAI
17	13101-42F00	パイプアッシ,インテークNO.1	1	NO.21 フクム	1.2 A(0.1)
18	13102-42F00	パイプアッシ,インテークNO.2	1	NO.21 フクム	1.2 A(0.1)
19	13103-42F00	パイプアッシ,インテークNO.3	1	NO.21 フクム	1.2 A(0.1)
20	13104-42F00	パイプアッシ,インテークNO.4	1	NO.21 フクム	1.2 A(0.1)
21	09280-42003	・Oリング	4		

FIG.3

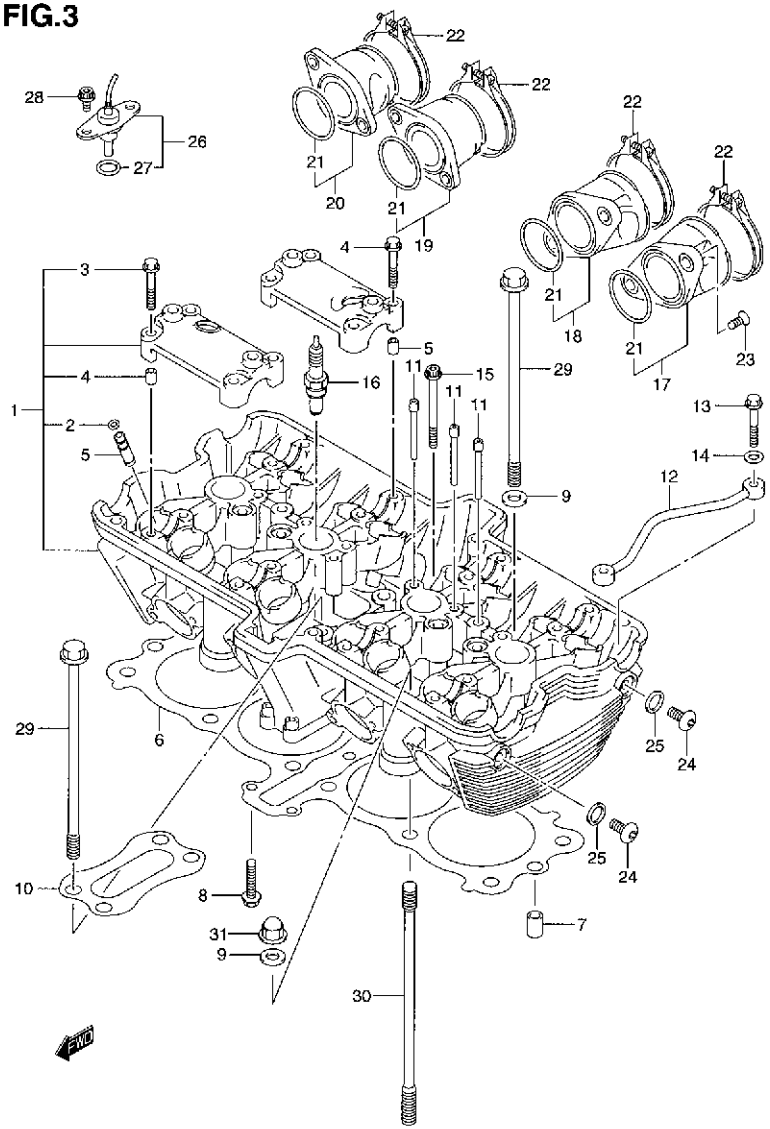

FIG.3 (B-5) シリンダ ヘッド

見出番号	品番	品名	使用個数	備考	標準作業時間
22	09402-58208	クランプ	4		
23	02122-06163	スクリュ	8		
24	09106-08140	ボルト,8X16	2		
25	09168-08029	ガスケット	2		
26	13650-42F00	センサ,オイルテンパレチャ	1	NO.27 フクム	0.4
27	13652-42F00	-Oリング	1		
28	07120-06123	ボルト	2		
29	09103-10328	ボルト	10	L:195	
30	09108-10139	スタッドボルト	2		
31	09159-10069	ナット	2		

FIG.4

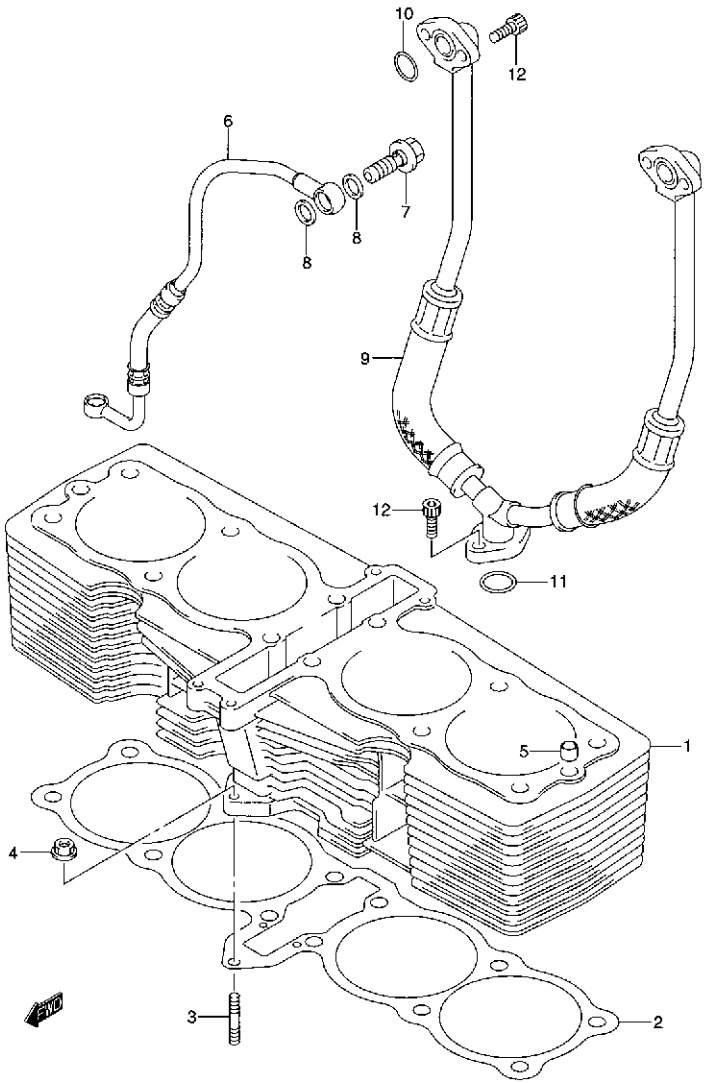

FIG.4 (B-6) シリンダ

見出番号	品番	品名	使用個数	備考	標準作業時間
1	11211-42F00-0F0	シリンダ	1		4.3
2	11241-42F00	ガスケット,シリンダ	1		W4.3
3	09108-06002	スタッドボルト	1		
4	08316-10063	ナット	1		
5	09206-13017	カラー,13X10.4X20	2		
6	11282-42F00	ホース,シリンダヘッドオイル	1		0.2
7	09360-10032	ユニオンボルト	2		
8	09168-10007	ガスケット,10.1X16X1	4		W0.2DAI
9	11328-42F01	ホース,オイルヘッドクーラ	1		0.4
10	09280-14011	Oリング,D:2.5 ID:13.8	2		
11	09280-15007	Oリング,D:2.4,ID:15.8	1		
12	07130-06163	ボルト	6		

FIG.5

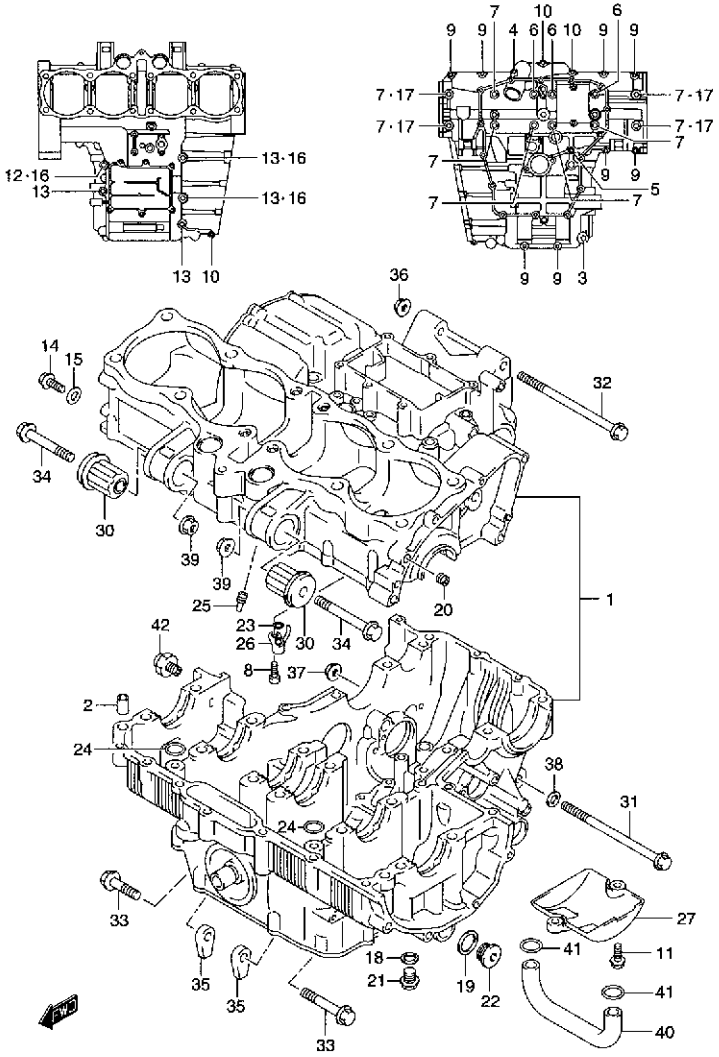

GSX1400K1 000_005
CRANKCASE

FIG.5 (B-7) クランクケース

見出番号	品番	品名	使用個数	備考	標準作業時間
1	11301-42810	クランクケースセット	1	NO.2~29 フクム	9.3
2	11319-33E50	・ピン,クランクケース	4		
3	01550-08603	・ボルト	1		
4	09103-06126	・ボルト,6X105	1	L:105	
5	09103-06255	・ボルト	1	L:120	
6	09103-09005	・ボルト	3	L:135	
7	09103-09009	・ボルト,9X105	9		
8	09106-06075	・ボルト	4	L:12	
9	01547-06353	・ボルト	8		
10	01547-06553	・ボルト	3		
11	01550-06203	・ボルト	2		
12	01550-08603	・ボルト	1		
13	01550-08753	・ボルト	4		
14	09106-08116	・ボルト,8X12	1		
15	09168-08015	・ガスケット,8.2X14X1.6	1		
16	09168-08016	・ガスケット,8.2X14X1	3		
17	09168-10031	・ガスケット,10.2X20X2.3	4		
18	09168-12002	・ガスケット,12.1X16.2X3.7	1		
19	09168-16002	・ガスケット,16X22X2.0	3		
20	09246-05006	・プラグ,1/8PT,H:5.5	1		
21	09247-12006	・プラグ	1		
22	09248-16012	・プラグ,16X8	3		
23	09280-04004	・Oリング,D:1.2,ID:4.0	4		
24	09280-08012	・Oリング,D:1.90,ID:7.8	2		
25	09493-24010	・ジェット	2		

FIG.5

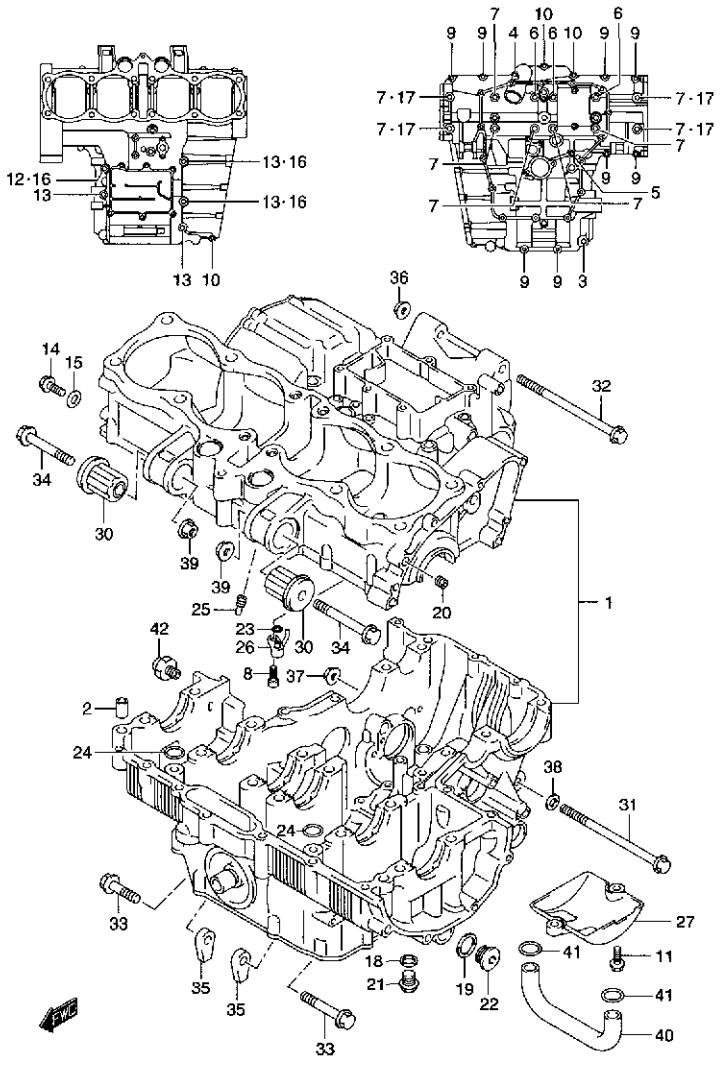

FIG.5 (B-8) クランクケース

見出番号	品番	品名	使用個数	備考	標準作業時間
26	11390-42F00	・ジェット,ピストンクーリング	4		9.2DA1
27	11323-42F00	・セパレータ,オイル	1		
28	12228-24F00-0D0	・ベアリング,クランクスラスト,レフト	1	RH SEE ILLUSTRATION FIG.9	
29-1	12228-24F00-0A0	・ベアリング,クランクスラスト,レフト	1	LH SEE ILLUSTRATION FIG.9	
29-2	12228-24F00-0B0	・ベアリング,クランクスラスト,レフト	1		
29-3	12228-24F00-0C0	・ベアリング,クランクスラスト,レフト	1		
29-4	12228-24F00-0D0	・ベアリング,クランクスラスト,レフト	1		
29-5	12228-24F00-0E0	・ベアリング,クランクスラスト,レフト	1		
29-6	12228-24F00-0F0	・ベアリング,クランクスラスト,レフト	1		
30	11681-06B00	ブッシュ,エンジンマウント	2		
31	09100-12053	ボルト,12X140	1		
32	09103-10146	ボルト,10X155	1		
33	09103-10335	ボルト	2	L:50	
34	09103-10336	ボルト	2	L:60	
35	09159-10020	ナット	2		
36	09159-10103	ナット	1		
37	09159-12054	ナット	1		
38	08322-01123	ワッシャ	1		
39	08316-10103	ナット	2		
40	11281-42F00	パイプ,オイルメインギャラリ	1		1.0
41	09280-14011	Oリング,D:2.5 ID:13.8	2		
42	37820-33D10	スイッチアッシ,オイルプレッシャ	1		

FIG.6

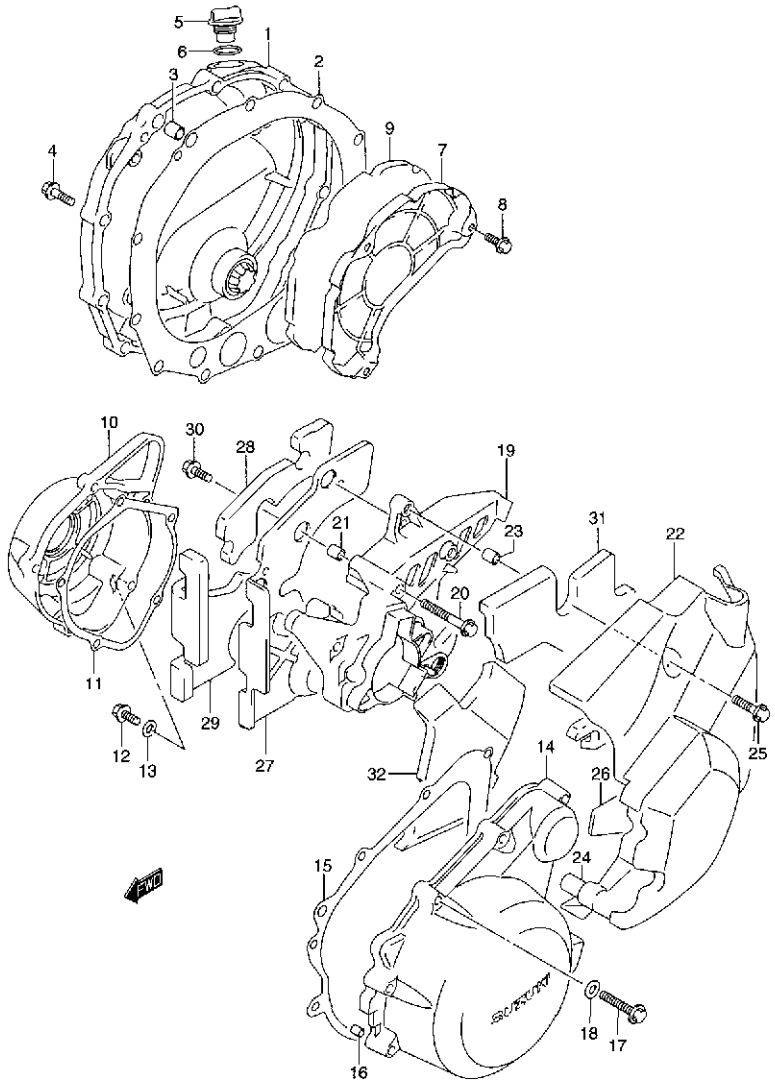

FIG.6 (B-9) クランクケース カバー

見出番号	品番	品名	使用個数	備考	標準作業時間
1	11340-42F00	カバー,クラッチ	1		0.5
2	11482-42F00	ガスケット,クラッチカバー(NA)	1		W0.5
3	04211-09189	ピン	2		
4	09103-06213	ボルト,6X30	11		
5-1	11971-12C51	プラグ,オイルフィラ	1	TYPE K1/K2	
5-2	11971-25D00	プラグ,エンジンオイルフィラ	1	TYPE K3/K4	
6	09280-17003	Oリング	1		
7	11342-42F00	プレート,クラッチカバー	1		0.5
8	01550-06123	ボルト	3		
9	11343-42F00	ダンパ,クラッチカバー	1		
10	11381-42F00	カバー,シグナルジェネレータ	1		0.3
11	11491-42F00	ガスケット,シグナルジェネレータカバー(NA)	1		W0.3
12	09103-06212	ボルト,6X25	5		
13	09168-06023	ガスケット,5.8X13X1.2	1		
14	11351-42F00	カバー,マグネト	1		0.8
15	11483-42F00	ガスケット,マグネトカバー(NA)	1		W0.6
16	04211-09149	ピン	2		
17	09103-06213	ボルト,6X30	9		
18	09168-06023	ガスケット,5.8X13X1.2	2		

FIG.6

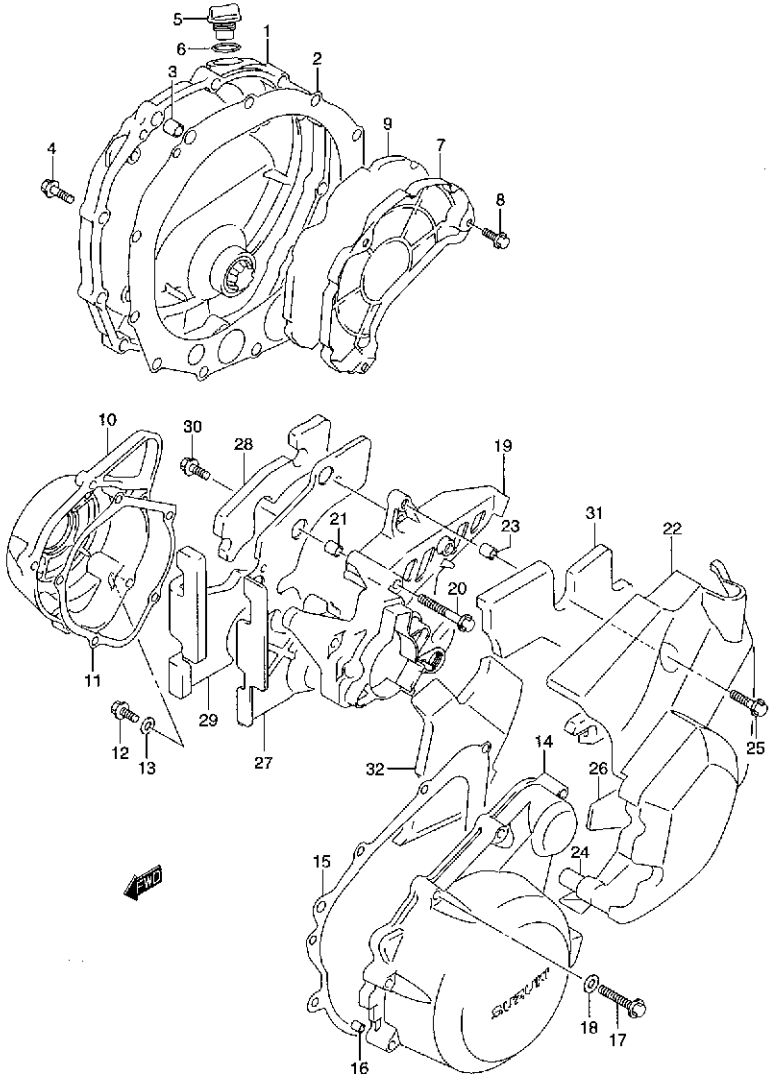

FIG.6 (B-10) クランクケース カバー

見出番号	品番	品名	使用個数	備考	標準作業時間
19-1	11371-42F00	カバー,エンジンスプロケットインナ	1	TYPE K1/K2/K3	0.3
19-2	11371-42F10	カバー,エンジンスプロケットインナ	1	TYPE K4	
20	01547-06653	ボルト	3		
21	04211-09149	ピン	2		
22	11360-42F00	カバー,エンジンスプロケットアウタ	1	NO.23,24 フクム	0.2
23	09180-06307	・スペーサ,6.5X9X10	1		
24	09180-06275	・スペーサ,6.5X9X23	2		
25-1	01547-06357	ボルト	3	TYPE K1/K2	
25-2	09103-06214	ボルト	3	TYPE K3/K4	
26	11362-42F00	ダンパ,エンジンスプロケットカバー	1	TYPE K1/K2/K3	
27	11372-42F00	プレート,エンジンスプロケットカバーインナ	1	TYPE K4	
28	11373-42F00	クッション,エンジンスプロケットインナNO.1	1	TYPE K4	
29	11374-42F00	クッション,エンジンスプロケットインナNO.2	1	TYPE K4	
30	09103-06172	ボルト,M6X12	3	TYPE K4	
31	11363-42F00	クッション,エンジンスプロケットカバーNO.1	1	TYPE K4	
32	11364-42F00	クッション,エンジンスプロケットカバーNO.2	1	TYPE K4	

FIG.7

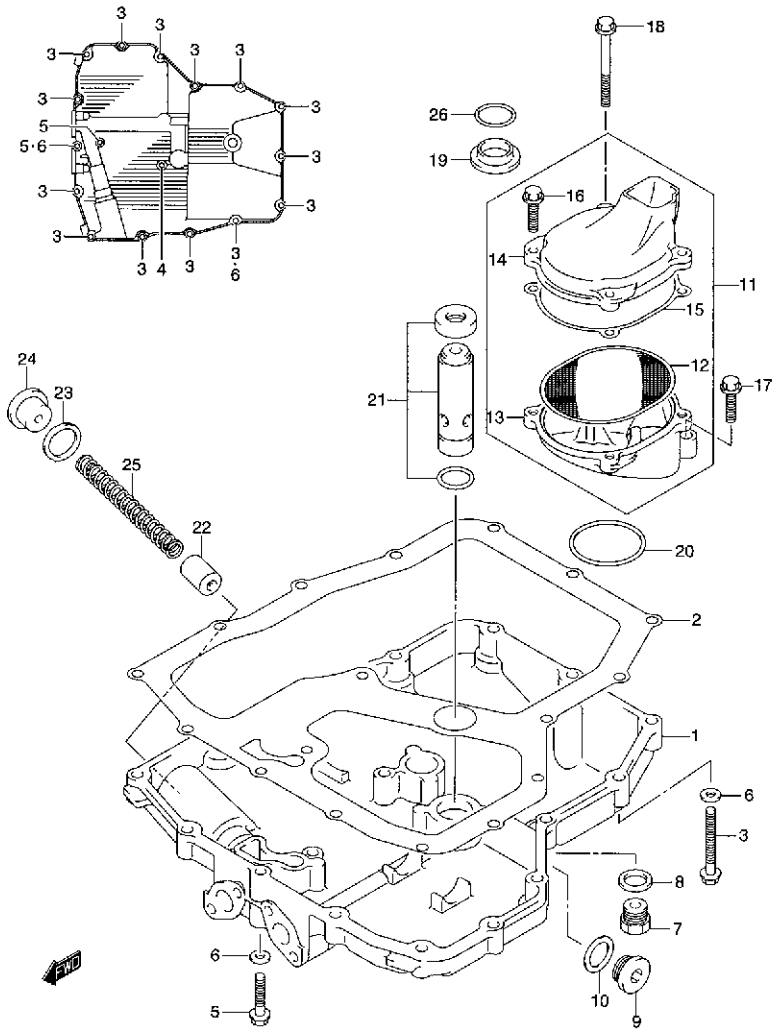

FIG.7 (B-11) オイル パン

見出番号	品番	品名	使用個数	備考	標準作業時間
1	11511-42F00	パン,オイル	1		1.0
2	11489-42F00	ガスケット,オイルパン(NA)	1		W1.0
3	01550-06303	ボルト	14		
4	01550-06403	ボルト	1		
5	01550-06503	ボルト	2		
6	09168-06023	ガスケット,5.8X13X1.2	2		
7	09247-14036	プラグ	1	オイル ドレン	
8	09168-14002	ガスケット	1		
9	09248-16012	プラグ,16X8	1		
10	09168-16002	ガスケット,16X22X2.0	1		
11	16520-42F00	ストレーナアッシ,エンジンオイル	1	NO.12~16 フクム	1.0
12	16521-42F00	・ストレーナ,エンジンオイル	1		
13	16525-42F00	・プロテクタ,オイルストレーナ	1		1.0
14	16526-42F00	・カバー,オイルストレーナ	1		
15	16527-42F00	・ガスケット,オイルストレーナカバー(NA)	1		W1.0
16	01550-06203	・ボルト	3		
17	01550-06253	ボルト	1		
18	01550-06603	ボルト	1		
19	16529-27A01	ガスケット,オイルアウトレット	1		W1.0
20	09280-40010	Oリング,D:2.4,ID:39.7	1		
21	16440-42F00	バルブアッシ,オイルレリーフ	1		1.0
22	16442-34301	プランジャ,オイルコントロール	1		
23	09168-16002	ガスケット,16X22X2.0	1		
24	09248-16012	プラグ,16X8	1		
25	09440-09023	スプリング	1		
26	09280-18009	Oリング	1		

FIG.8

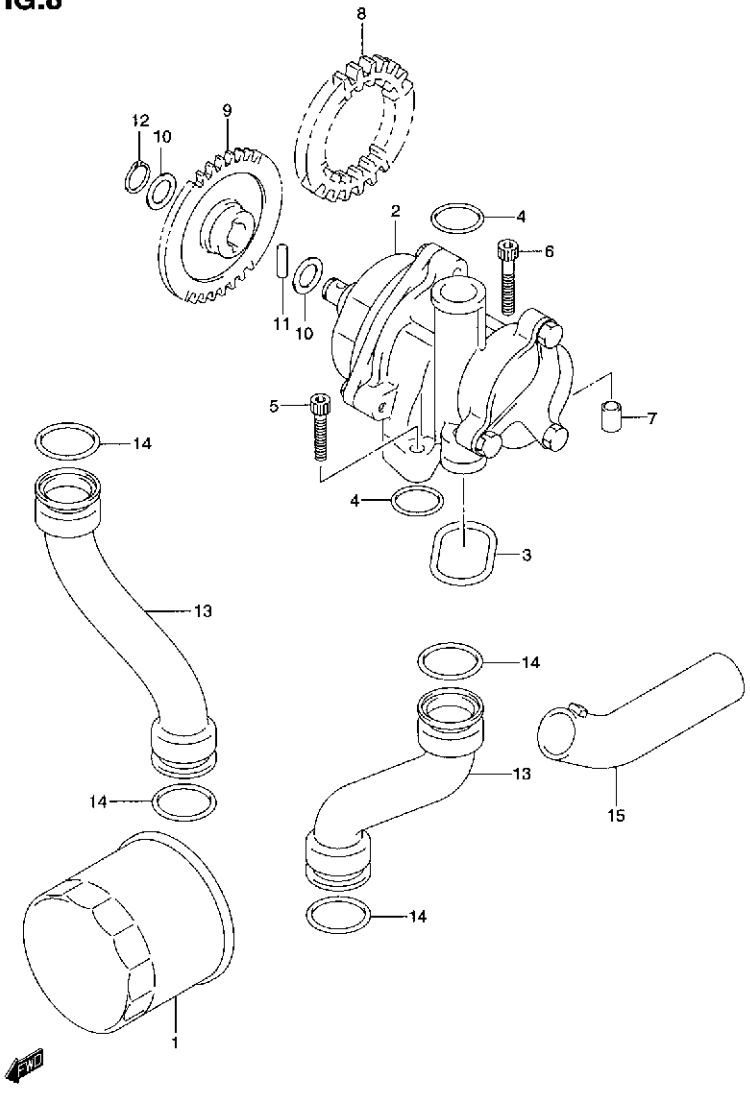

FIG.8 (B-12) オイル ポンプ

見出番号	品番	品名	使用個数	備考	標準作業時間
1-1	16510-34E00	フィルタアッシ,エンジンオイル	1	TYPE K1/K2	W0.3
1-2	16510-03G00-X07	フィルタアッシ,エンジンオイル	1	TYPE K3/K4	
2-1	16400-42F00	ポンプアッシ,オイル	1	TYPE K1	9.2
2-2	16400-42F10	ポンプアッシ,オイル	1	TYPE K2/K3/K4	
3	16491-27A01	Oリング,オイルポンプ	1		
4	09280-18009	Oリング	2		
5	09106-06089	ボルト	2		
6	09106-06088	ボルト,6X35	1		
7	04211-09129	ノックピン	2		
8	16321-42F00	ギヤ,オイルポンプドライブ	1	NT:37	
9	16331-26D01-0B0	ギヤ,オイルポンプドリブン	1	NT:39	1.0
10	08221-12205	シム	2		
11	09261-05006	ピン	1		
12	08331-31126	サークリップ	1		
13	16481-42F00	パイプ,オイルアウトレット	2		3.6DAI
14	09280-22016	Oリング	4		
15	16530-42F00	パイプ,オイルアウトレットアンダ	1		1.1

FIG.9

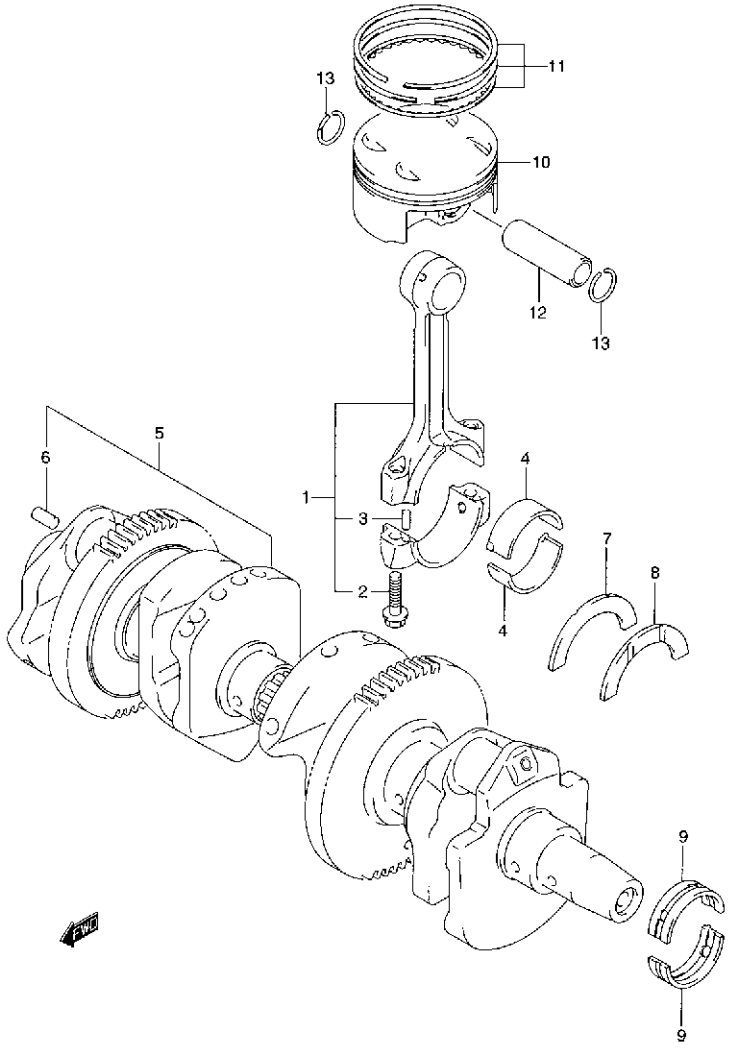

FIG.9 (C-2) クランクシャフト

見出番号	品番	品名	使用個数	備考	標準作業時間
1	12160-42F00	コネクチングロッドアッシ	4		9.2DAI
2	12163-24F00	ボルト,コネクチングロッド	8		
3	12165-27A50	ピン,コネクチングロッド	8		
4-1	12164-46E01-0A0	ベアリング,クランクピン	8	グリーン	9.2DAI
4-2	12164-46E01-0B0	ベアリング,クランクピン	8	ブラック	9.2DAI
4-3	12164-46E01-0C0	ベアリング,クランクピン	8	ブラウン	9.2DAI
4-4	12164-46E01-0D0	ベアリング,クランクピン	8	イエロー	9.2DAI
5	12000-42810	クランクシャフトセット	1	NO.6~8 フクム	9.2
6	04221-04089	・ピン	1		
7	12228-24F00-0D0	・ベアリング,クランクスラスト,レフト	1	RH グリーン	9.2DAI
8-1	12228-24F00-0A0	・ベアリング,クランクスラスト,レフト	1	LH レッド	
8-2	12228-24F00-0B0	・ベアリング,クランクスラスト,レフト	1	ブラック	
8-3	12228-24F00-0C0	・ベアリング,クランクスラスト,レフト	1	ブルー	
8-4	12228-24F00-0D0	・ベアリング,クランクスラスト,レフト	1	グリーン	
8-5	12228-24F00-0E0	・ベアリング,クランクスラスト,レフト	1	イエロー	
8-6	12228-24F00-0F0	・ベアリング,クランクスラスト,レフト	1	ホワイト	
9-1	12229-24F00-0A0	ベアリング,クランクシャフト	12	グリーン	9.2DAI
9-2	12229-24F00-0B0	ベアリング,クランクシャフト	12	ブラック	9.2DAI
9-3	12229-24F00-0C0	ベアリング,クランクシャフト	12	ブラウン	9.2DAI
9-4	12229-24F00-0D0	ベアリング,クランクシャフト	12	イエロー	9.2DAI

FIG.9

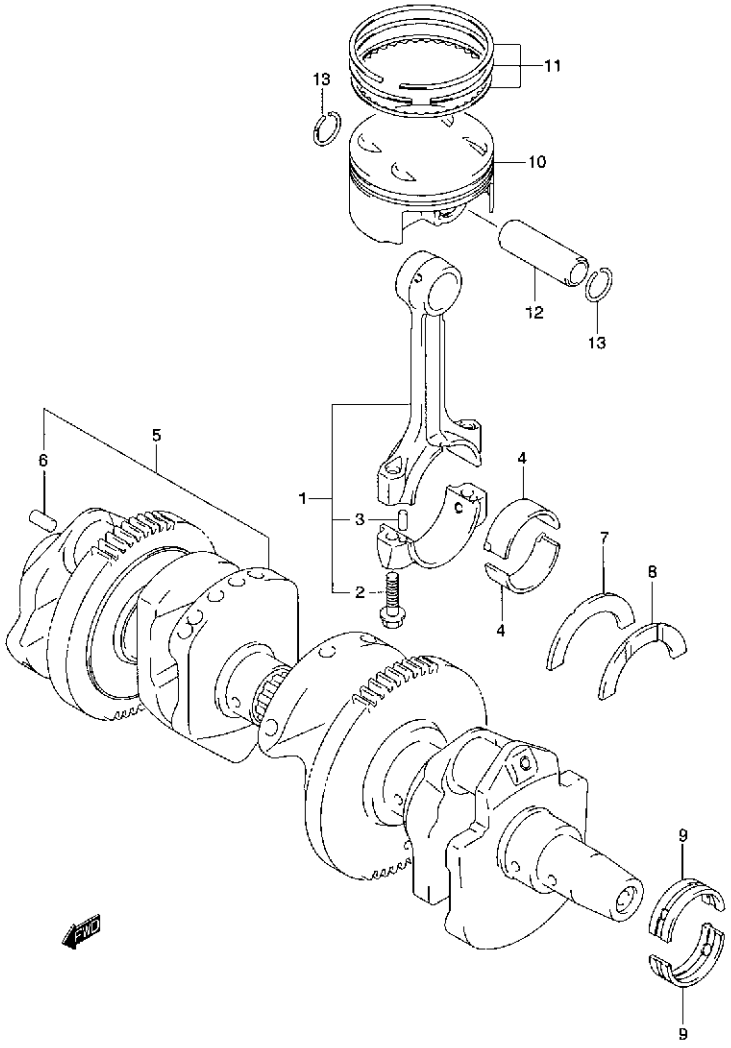

FIG.9 (C-3) クランクシャフト

見出番号	品番	品名	使用個数	備考	標準作業時間
10-1	12111-42F00-0F0	ピストン	4	TYPE K1/K2	4.6 A(0.2)
10-2	12111-42F10-0F0	ピストン	4	TYPE K3/K4	
11	12140-42F00	リングセット,ピストン	4		4.6 A(0.2)
12	12151-07D00	ピン,ピストン	4		4.6DAI
13	09381-18003	スナップリング	8		

2

FIG.10

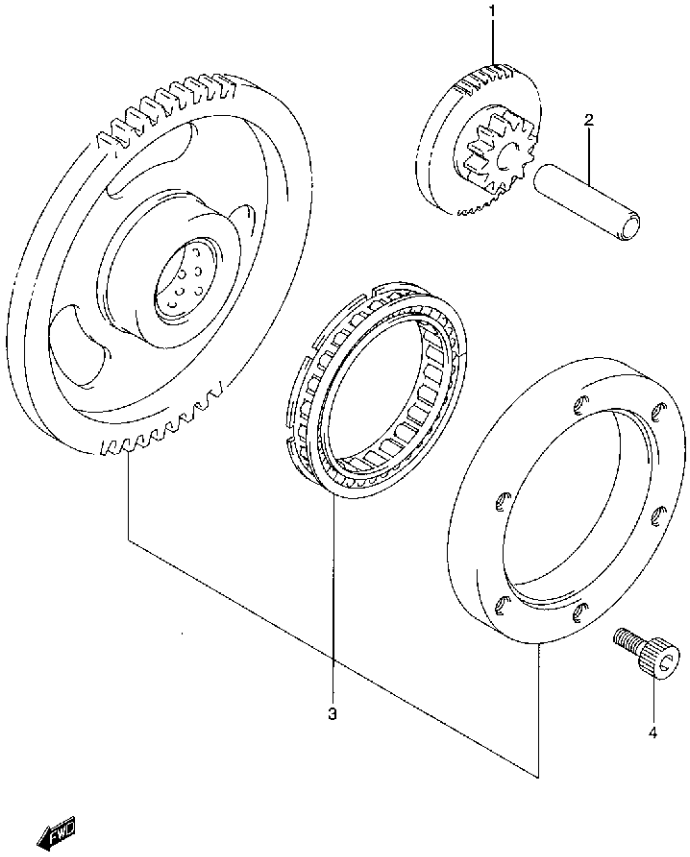

FIG.10 (C-4) スタータ クラッチ

見出番号	品番	品名	使用個数	備考	標準作業時間
1	12611-42F00	ギヤ,スタータアイドル	1		0.6
2	09206-11014	ピン	1		
3	12600-42810	クラッチセット,スタータ	1		0.8
4	09106-08095	ボルト,8X16	6		

FIG.11

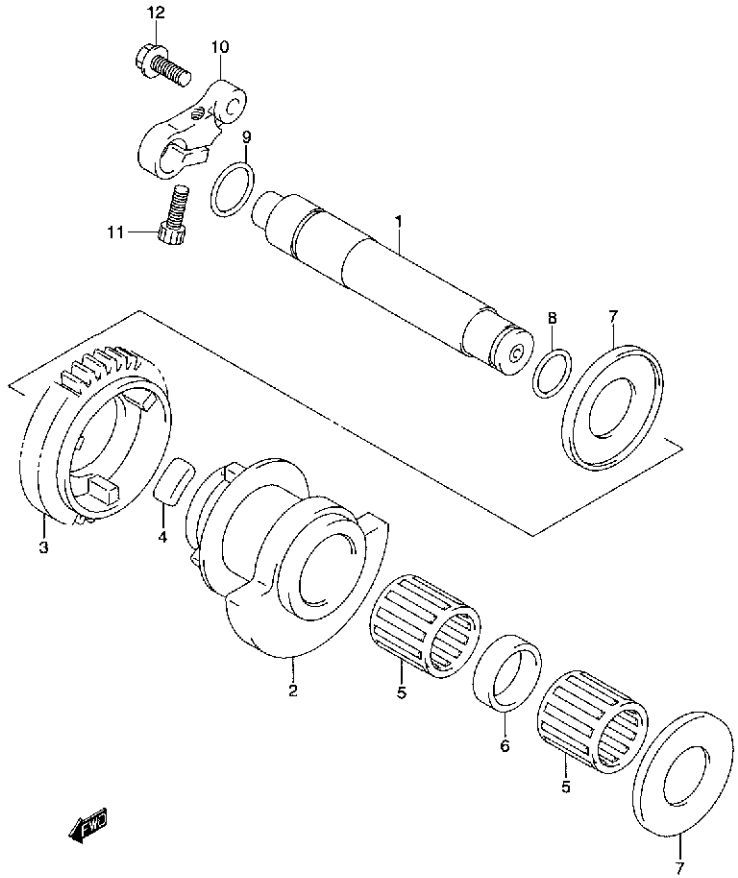

FIG.11 (C-5) クランク バランサ

見出番号	品番	品名	使用個数	備考	標準作業時間
1	12650-42F00-0F0	シャフト,クランクバランサ	1		1.2
2	12654-24F00-0F0	バランサ,クランク	1		1.2
3	12666-24F00	ギヤ,クランクバランサ	1		1.2
4	12686-24F00	ダンパ,バランサギヤ	6		
5	09263-19015	ベアリング,19X26X25.2	2		1.2
6	09180-19014	スペーサ	1		
7	09169-21001	ワッシャ	2		
8	09280-14015	Oリング	1		
9	09280-17007	Oリング	1		
10	12681-26D00	アーム,バランサシャフト	1		0.2
11	07130-06203	ボルト	1		
12	09103-06130	ボルト,6X20	1		

FIG.12

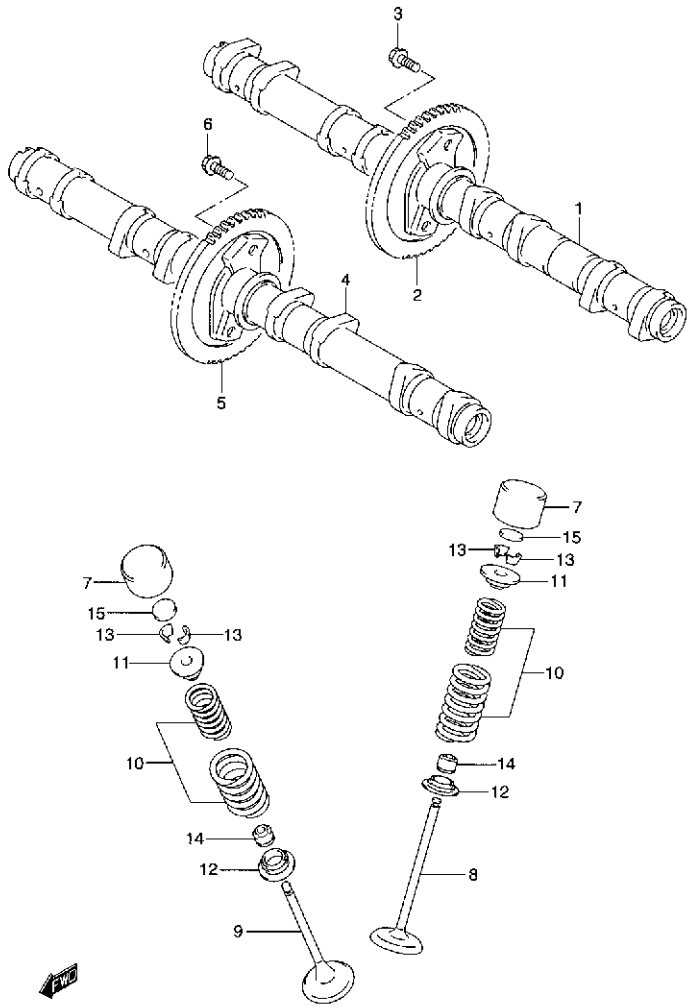

FIG.12 (C-6) カムシャフト/バルブ

見出番号	品番	品名	使用個数	備考	標準作業時間
1	12710-42F00	カムシャフト,インテーク	1		2.5 B(2.8)
2	12741-42F00	スプロケット,カムシャフト	1		2.5 B(2.8)
3	09103-07001	ボルト,7X11	2		
4	12720-42F00	カムシャフト,エキゾースト	1		2.5 B(2.8)
5	12741-42F00	スプロケット,カムシャフト	1		2.5 B(2.8)
6	09103-07001	ボルト,7X11	2		
7	12891-17E00	タペット	16		
8	12911-42F00	バルブ,インテーク	8		4.0 A(0.2)
9	12912-42F00	バルブ,エキゾースト	8		4.0 A(0.2)
10	12920-13E00	スプリングセット,バルブ	16		
11	12931-13E00	リテーナ,バルブスプリング	16		
12	12933-39E00	シート,バルブスプリング	16		
13	12932-32C00	コッタ,バルブ	32		
14	09289-04002	オイルシール,4.5X10X8	16		4.0 A(0.2)

FIG.12

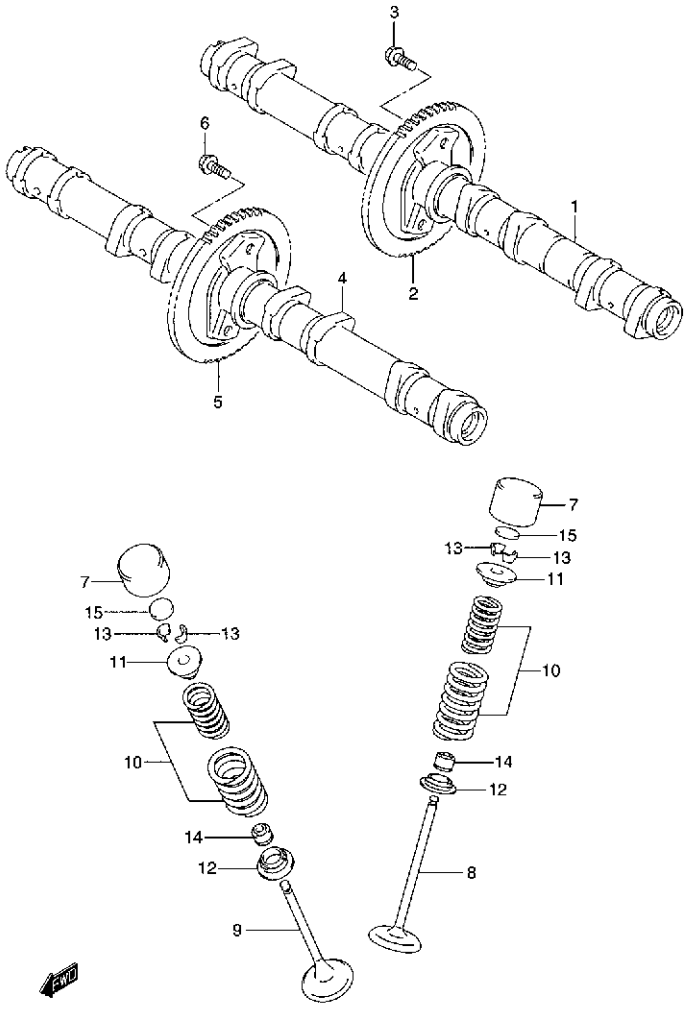

FIG.12 (C-7) カムシャフト/バルブ

見出番号	品番	品名	使用個数	備考	標準作業時間
15-1	12892-05C00-120	シム,タペット,T:1.20	16		
15-2	12892-05C00-125	シム,タペット,T:1.25	16		
15-3	12892-05C00-130	シム,タペット,T:1.30	16		
15-4	12892-05C00-135	シム,タペット,T:1.35	16		
15-5	12892-05C00-140	シム,タペット,T:1.40	16		
15-6	12892-05C00-145	シム,タペット,T:1.45	16		
15-7	12892-05C00-150	シム,タペット,T:1.50	16		
15-8	12892-05C00-155	シム,タペット,T:1.55	16		
15-9	12892-05C00-160	シム,タペット,T:1.60	16		
15-10	12892-05C00-165	シム,タペット,T:1.65	16		
15-11	12892-05C00-170	シム,タペット,T:1.70	16		
15-12	12892-05C00-175	シム,タペット,T:1.75	16		
15-13	12892-05C00-180	シム,タペット,T:1.80	16		
15-14	12892-05C00-185	シム,タペット,T:1.85	16		
15-15	12892-05C00-190	シム,タペット,T:1.90	16		
15-16	12892-05C00-195	シム,タペット,T:1.95	16		
15-17	12892-05C00-200	シム,タペット,T:2.00	16		
15-18	12892-05C00-205	シム,タペット,T:2.05	16		
15-19	12892-05C00-210	シム,タペット,T:2.10	16		
15-20	12892-05C00-215	シム,タペット,T:2.15	16		
15-21	12892-05C00-220	シム,タペット,T:2.20	16		
16	12800-05830	シムセット,タペット	1	OPT イラストヒヨージナシ	
17	99000-69471	・ケース,タペットシム	1	OPT イラストヒヨージナシ	

2

FIG.13

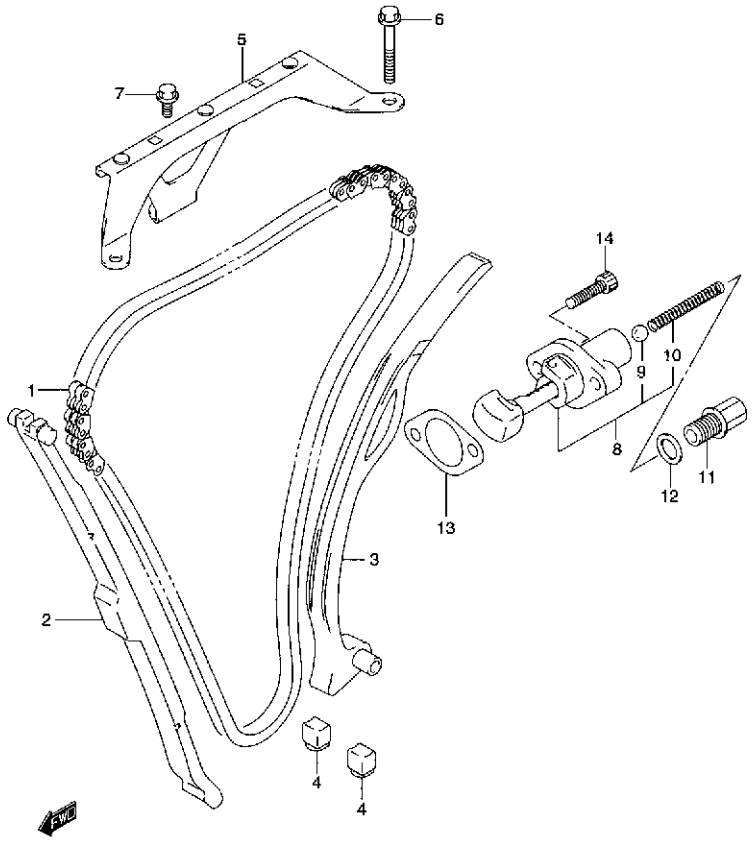

FIG.13 (C-8) カム チエーン

見出番号	品番	品名	使用個数	備考	標準作業時間
1	12760-42F00	チエーン,カムシャフトドライブ	1		9.2
2	12771-42F00	ガイド,カムチエーン,NO.1	1		2.6
3	12810-42F00	テンショナ,カムチエーン	1		9.2
4	12814-34200	クッション,カムチエーンテンショナ	2		
5	12782-42F00	ガイド,カムチエーン,NO.2	1		1.2
6	09103-06026	ボルト,6X39	2		
7	01550-06123	ボルト	1		
8	12830-35F00	アジャスタアッシ,テンショナ	1	NO.9~10 フクム	0.3
9	12839-35F00	・ボール	1		
10	12831-35F00	・スプリング	1		
11	12836-42F00	ボルト,アジャスタスプリング	1		
12	09168-12017	ガスケット,12X17X1	1		
13	12837-35F00	ガスケット,テンショナアジャスタ	1		W0.3
14	07130-06253	ボルト	2		

FIG.14

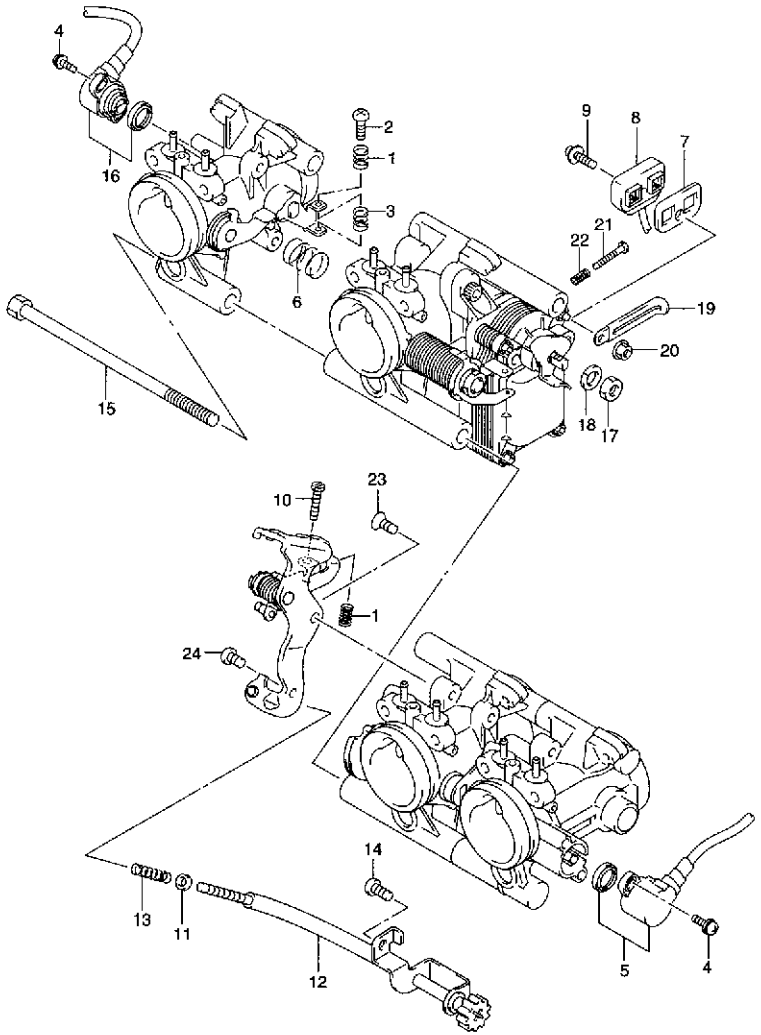

FIG.14 (C-9) スロットル ボデー (TYPE K1)

見出番号	品番	品名	使用個数	備考	標準作業時間
	13405-42F00	スロットルボデーアッシ	1		0.7
1	13271-44B00	・スプリング	5		
2	13548-42F00	・スクリュ	3		
3	13268-96111	・スプリング	5		
4	13605-39F00	・スクリュ	4		
5	13580-26F00	・センサアッシ	1		0.5
6	13543-39F00	・スプリング	2		
7	13673-39F20	・シール	1		
8	13477-39F00	・ハーネスアッシ	1		0.7
9	02112-34163	・スクリュ	1		
10	13267-44B00	・スクリュ	2		
11	13277-37100	・ワッシャ	1		
12	13270-42F00	・アジャストスクリュアッシ	1		0.7
13	13268-37420	・スプリング,スロットルスクリュ	1		
14	95158-60D00	・ボルト	1		
15	13612-34E00	・ボルト	2		
16	13580-42F00	・センサアッシ	1		0.5
17	13586-13626	ナット	1		
18	13614-39F00	ロックワッシャ	1		
19	09404-06429	クランプ,L:45	1		
20	13607-39F00	ナット	1		
21	13267-42F00	スクリュ	1		
22	13268-42F00	スプリング	1		
23	02122-05103	スクリュ	1		
24	02122-05107	スクリュ	1		

FIG.14A (C-10) : TYPE K2/K3/K4

FIG.14A

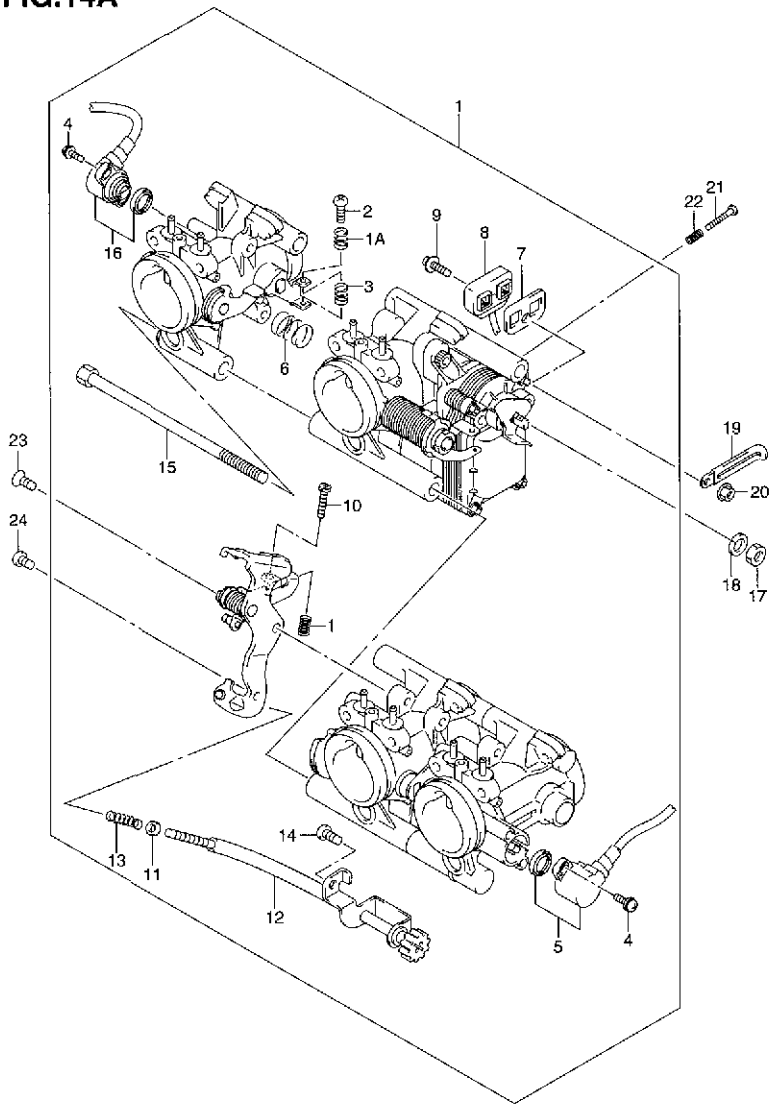

GSX1400K1 000_014A
THROTTLE BODY

FIG.14A (C-10) スロットル ボデー (TYPE K2/K3/K4)

見出番号	品番	品名	使用個数	備考	標準作業時間
1	13405-42F00	スロットルボデーアッシ	1		0.7
1A	13271-44B00	・スプリング	5		
2	13548-42F00	・スクリュ	3		
3	13268-96111	・スプリング	5		
4	13605-39F00	・スクリュ	4		
5	13580-26F00	・センサアッシ	1		0.5
6	13543-39F00	・スプリング	2		
7	13673-39F20	・シール	1		
8	13477-39F00	・ハーネスアッシ	1		0.7
9	02112-34163	・スクリュ	1		
10	13267-44B00	・スクリュ	2		
11	13277-37100	・ワッシャ	1		
12	13270-42F00	・アジャストスクリュアッシ	1		0.7
13	13268-37420	・スプリング,スロットルスクリュ	1		
14	95158-60D00	・ボルト	1		
15	13612-34E00	・ボルト	2		
16	13580-42F00	・センサアッシ	1		0.5
17	13586-13626	ナット	1		
18	13614-39F00	ロックワッシャ	1		
19	09404-06429	クランプ,L:45	1		
20	13607-39F00	ナット	1		
21	13267-42F00	スクリュ	1		
22	13268-42F00	スプリング	1		
23	02122-05103	スクリュ	1		
24	02112-05107	スクリュ	1		

FIG.15

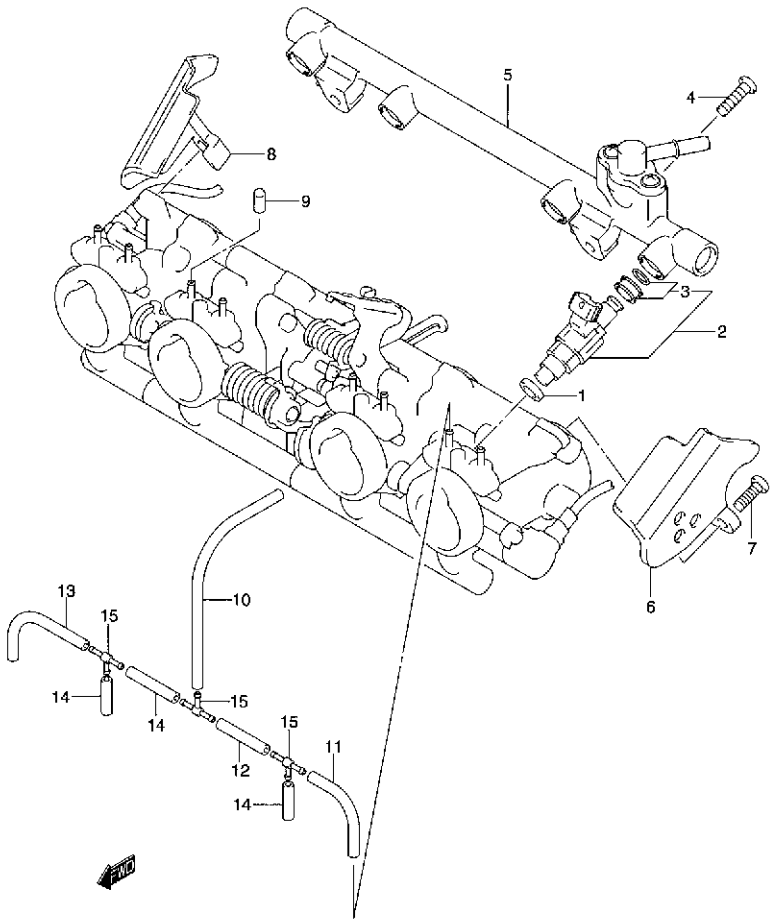

FIG.15 （C-11） スロットル ボデー ホース / ジョイント（TYPE K1）

見出番号	品番	品名	使用個数	備考	標準作業時間
1	13672-33E00	クッション,フューエルインジェクタ	4		
2	15710-65D00	インジェクタアッシ,フューエル	4		0.8 A(0.1)
3	15716-65DT0	・グロメットセット,フューエルインジェクタ	4		
4	13602-42F00	スクリュ	2		
5	15731-42F00	パイプアッシ	1		
6	13431-42F00	カバー	1	レフト	0.2
7	13602-42F10	スクリュ	2		
8	13432-42F00	カバー	1	ライト	0.2
9	13274-84000	キャップ	3		
10	13681-39F00-250	ホース	1		0.7
11	13681-39F00-250	ホース	1	L:250→70	
12	13681-39F00-250	ホース	1	L:250→60	
13	13681-39F00-250	ホース	1	L:250→90	
14	13681-39F00-250	ホース	3	L:250→40	
15	13685-02FA0	3ウェイ,バキュームホース	3		

FIG.15A（C-12）：TYPE K2/K3/K4

FIG.15A

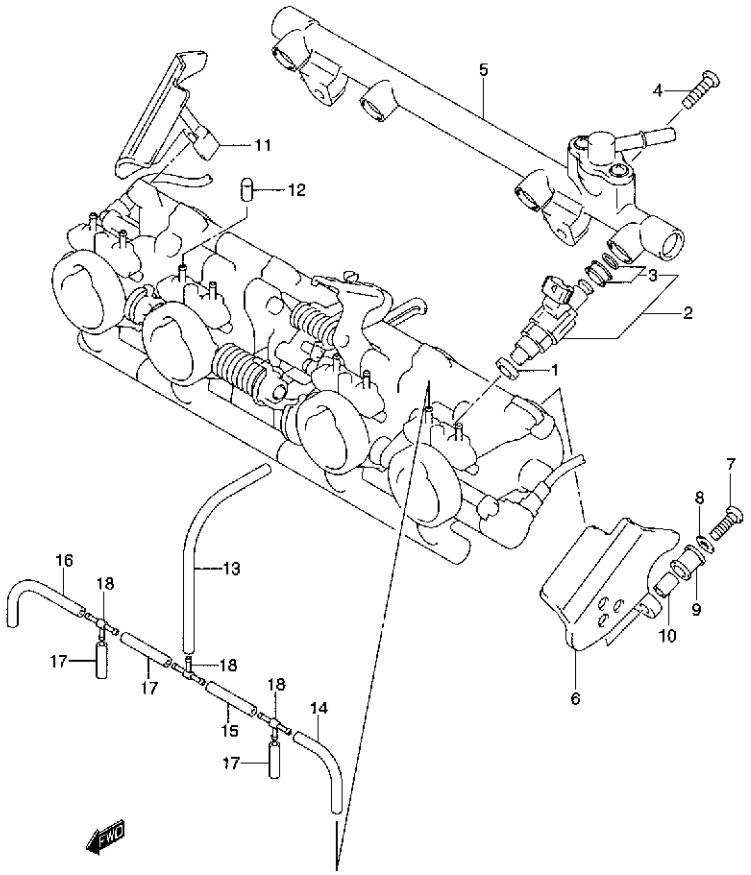

FIG.15A （C-12） スロットル ボデー ホース / ジョイント (TYPE K2/K3/K4)

見出番号	品番	品名	使用個数	備考	標準作業時間
1	13672-33E00	クッション,フューエルインジェクタ	4		
2	15710-65D00	インジェクタアッシ,フューエル	4		0.8 A(0.1)
3	15716-65DT0	・グロメットセット,フューエルインジェクタ	4		
4	13602-42F20	スクリュ	2		
5	15731-42F10	パイプアッシ	1		
6	13431-42F10	カバー	1	レフト	0.2
7	13602-42F10	スクリュ	2		
8	13606-42F10	ワッシャ	2		
9	13663-42F10	ホルダ	2		
10	13485-42F10	リング	2		
11	13432-42F10	カバー	1	ライト	0.2
12	13274-84000	キャップ	3		
13	13681-39F00-250	ホース	1		0.7
14	13681-39F00-250	ホース	1	L:250→70	
15	13681-39F00-250	ホース	1	L:250→60	
16	13681-39F00-250	ホース	1	L:250→90	
17	13681-39F00-250	ホース	3	L:250→40	
18	13685-02FA0	3ウェイ,バキュームホース	3		

GSX1400K1 000_015A
THROTTLE BODY HOSE/JOINT

FIG.16

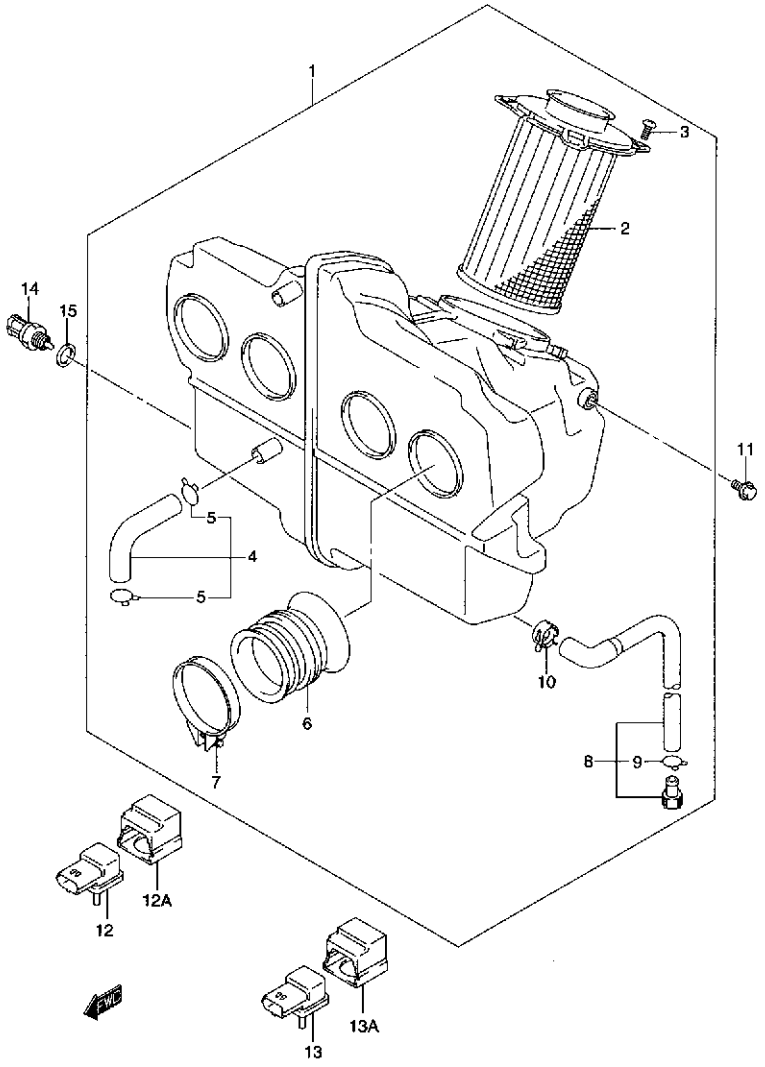

FIG.16 (D-2) エア クリーナ

見出番号	品番	品名	使用個数	備考	標準作業時間
1	13700-42F00	クリーナアッシ,エア	1	NO.2~10 フクム	2.6
2	13780-42F00	・フィルタアッシ	1		W0.3
3	02142-05123	・スクリュ	4		
4	13853-42F00	・チューブ,ブリーザ	1		0.2
5	09401-14301	・クリップ	2		
6	13881-42F00	・チューブ,アウトレット	4		0.8 A(0.1)
7	09402-50208	・クランプ	4		
8	13870-21458	・チューブ,ドレーン	1		0.2
9	09401-11101	・・クリップ	1		
10	09401-13417	・クリップ	1		
11	01550-06123	ボルト	2		
12	18591-42F00	センサ,プレッシャ	1		0.3
12A	18595-42F10	ホルダ,センサ	1		
13	18591-42F00	センサ,プレッシャ	1		0.3
13A	18595-42F10	ホルダ,センサ	1		
14	13650-56B00	センサ,インレットエアテンパレチャ	1		0.3
15	09168-12017	ガスケット,12X17X1	1		

FIG.17

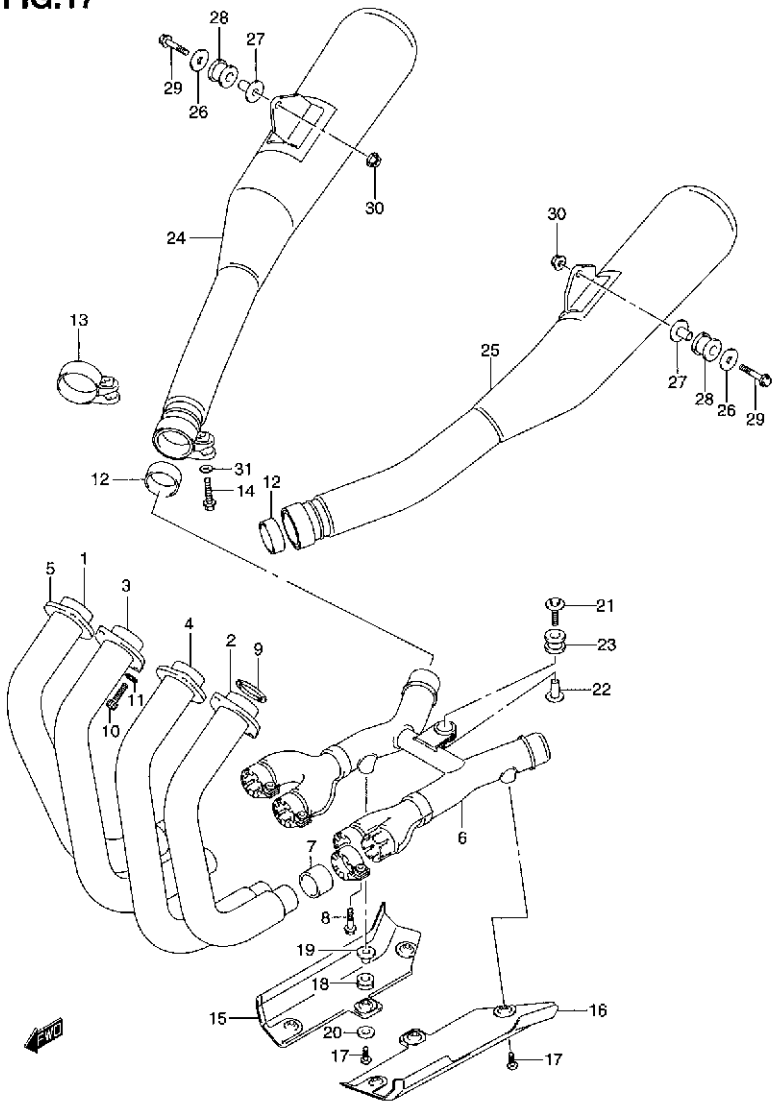

GSX1400K1 000_017
MUFFLER

FIG.17 (D-3) マフラ

見出番号	品番	品名	使用個数	備考	標準作業時間
1	14150-42F00	パイプ,エキゾースト,ライト	1		0.2 A(0.1)
2	14160-42F00	パイプ,エキゾースト,レフト	1		0.2 A(0.1)
3	14170-42F00	パイプ,エキゾーストセンタ,ライト	1		0.2 A(0.1)
4	14180-42F00	パイプ,エキゾーストセンタ,レフト	1		0.2 A(0.1)
5	14182-42F00	クランプ,エキゾーストパイプ	4		
6	14210-42F00	ボデー,マニホールド	1		0.4
7	14771-32E00	コネクタ,マフラ	4		0.5DAI
8	09103-08365	ボルト	4		
9	14181-46E00	ガスケット,エキゾーストパイプ	4		W0.6
10	09106-08104	ボルト,8X25	8		
11	09160-08145	ワッシャ	8		
12-1	14771-02F00	コネクタ,エキゾースト,ライト	2	TYPE K1	0.3DAI
12-2	14771-42F10	コネクタ,マフラ	2	TYPE K2/K3/K4	
13	14459-42F10	クランプ,マフラコネクタ	2	TYPE K2/K3/K4	
14	01550-08403	ボルト	2		
15	14780-42F00	カバー,エキゾーストパイプ,ライト	1		0.2 B(0.2)
16	14790-42F00	カバー,エキゾーストパイプ,レフト	1		0.2 B(0.2)
17-1	09139-06111	スクリュ	6	TYPE K1	
17-2	09139-06125	スクリュ	6	TYPE K2/K3/K4	
18-1	09320-08066	クッション	6	TYPE K1	
18-2	09320-08068	クッション	6	TYPE K2/K3/K4	
19-1	09180-06325	スペーサ	6	TYPE K1	
19-2	09180-06331	スペーサ	6	TYPE K2/K3/K4	
20	09160-06028	ワッシャ,6.5X18X1	6		
21	09118-08068	ボルト,8X40	1		
22	09180-08152	スペーサ,8.6X12X24.2	1		
23	09320-12048	クッション	1		

FIG.17

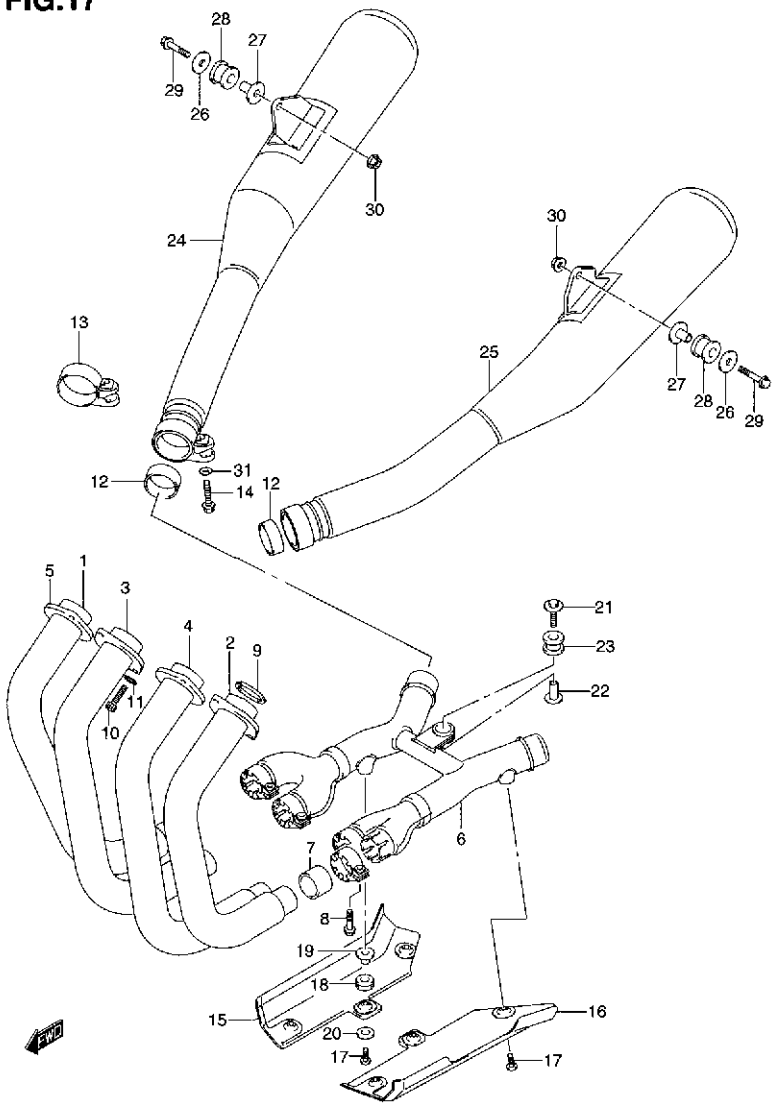

FIG.17 （D-4） マフラ

見出番号	品番	品名	使用個数	備考	標準作業時間
24-1	14310-42F00	ボデー，マフラ，ライト	1	TYPE K1	0.2 B(0.3)
24-2	14310-42F10	ボデー，マフラ，ライト	1	TYPE K2/K3/K4	
25-1	14340-42F00	ボデー，マフラ，レフト	1	TYPE K1	0.2 B(0.3)
25-2	14340-42F10	ボデー，マフラ，レフト	1	TYPE K2/K3/K4	
26-1	09160-08146	ワッシャ，8.5X33X1.5	2	～F.NO.GY71A-100385	
26-2	09160-08147	ワッシャ，8.6X36X2	2	F.NO.GY71A-100386～	
27-1	09180-08156	スペーサ	2	～F.NO.GY71A-100385	
27-2	09180-08216	スペーサ	2	F.NO.GY71A-100386～	
28	09320-12049	クッション	2		
29	09103-08358	ボルト	2		
30	08361-25088	ナット	2		
31	08322-01083	ワッシャ	2	F.NO.GY71A-100386～	

FIG.18

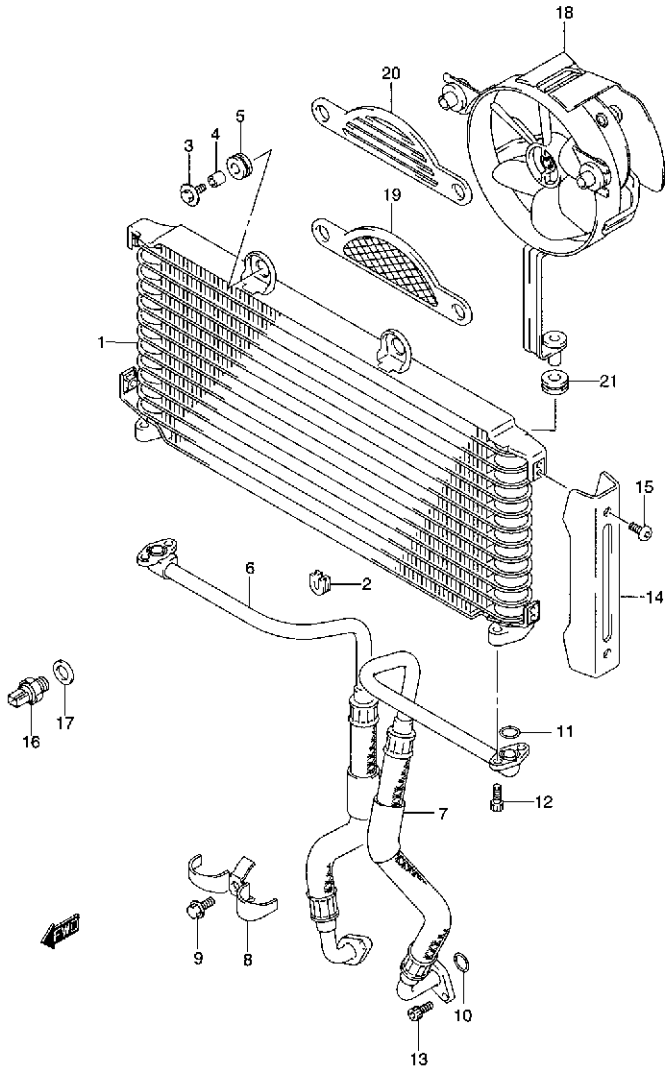

GSX1400K1 000_018
OIL COOLER

FIG.18 (D-5) オイルクーラ

見出番号	品番	品名	使用個数	備考	標準作業時間
1	16600-42F00	クーラアッシ,オイル	1		0.5
2	16628-27A00	クッション	2		
3	09116-06171	ボルト,6X30	2		
4	09180-06296	スペーサ	2		
5	09320-10015	クッション	3		
6-1	16460-42F00	ホース,オイルクーラ,ライト	1	TYPE K1	0.6 B(0.7)
6-2	16460-42F10	ホース,オイルクーラ,ライト	1	TYPE K2/K3/K4	
7-1	16470-42F00	ホース,オイルクーラ,レフト	1	TYPE K1	0.6 B(0.7)
7-2	16470-42F10	ホース,オイルクーラ,レフト	1	TYPE K2/K3/K4	
8	16490-42F00	クランプ,オイルホース	1		
9	01550-06163	ボルト	1		
10	09280-15003	Oリング,D:2.4 ID:14.8	2		W0.7DAI
11	09280-12012	Oリング,D:2.4, ID:11.8	2		W0.5DAI
12	07130-06203	ボルト	4		
13	07130-06163	ボルト	4		
14	16621-42F00	カバー,オイルクーラ	2		0.2DAI
15	09139-06027	スクリュ,6X12	4		
16	17680-39D00	スイッチ,クーリングファン	1		0.3
17	09168-18009	ガスケット,18X24X2.0	1		
18	17800-42F00	ファンアッシ,オイルクーラ	1		0.3
19	17810-42F00	ガード,オイルクーラファンガード	1	TYPE K1	
20	17811-42F10	ガード,オイルクーラファン	1	TYPE K2/K3/K4	
21	09320-10015	クッション	2		

FIG.19

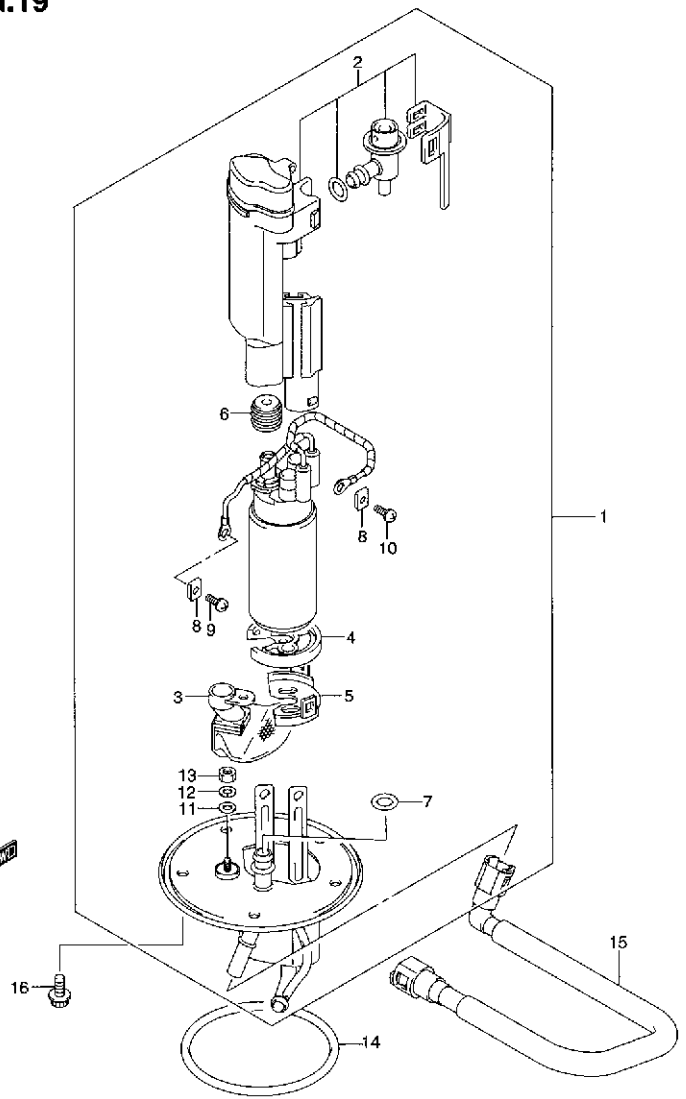

FIG.19 (D-6) フューエル ポンプ

見出番号	品番	品名	使用個数	備考	標準作業時間
1	15100-42F01	ポンプアッシ,フューエル	1	NO.2~13 フクム	0.5
2	15410-42F00	・フィルタアッシ,フューエル	1		
3	15420-24FB0	・ストレーナ,フューエルポンプ	1		
4	15111-35F00	・クッション,フューエルポンプ	1		
5	15112-42F00	・ホルダ,フューエルポンプ	1		
6	15114-35F00	・ブッシュ,フューエルポンプ	1		
7	15113-35F00	・Oリング	1		
8	15115-35F00	・ナット	2		
9	15116-35F10	・スクリュ	1		
10	15116-35F10	・スクリュ	1		
11	15171-35F00	・ワッシャ	1		
12	15172-35F00	・スプリングワッシャ	1		
13	15173-35F00	・ナット	1		
14	15201-35F00	Oリング,フューエルポンプ	1		
15	15810-42F00	ホース,フューエル	1		0.2
16	07120-06123	ボルト	5		

FIG.20

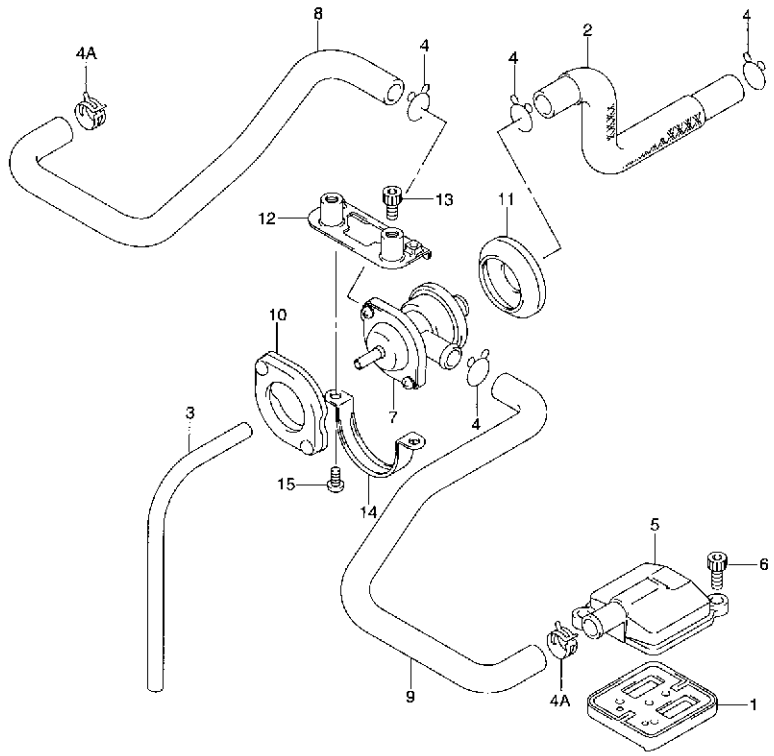

FIG.20 (D-7) セカンド エア

見出番号	品番	品名	使用個数	備考	標準作業時間
1	18450-42F00	バルブアッシ,セカンドエアリード	2		0.2 B(0.3)
2	18711-42F00	ホース,セカンドエアクリーナ	1		0.2
3	09355-35755-600	ホース,3.5X7.5X600	1	L:600→330	0.2
4	09401-15101	クリップ	4		
4A	09401-16406	クリップ	2		
5	18531-42F00	カバー,セカンドエアリードバルブ	2		0.2 B(0.3)
6	07130-06163	ボルト	4		
7	18510-35F00	バルブアッシ,エアカット	1		0.3
8	18461-42F00	ホース,エアカットバルブ,ライト	1		0.2
9	18471-42F00	ホース,エアカットバルブ,レフト	1		0.2
10	18516-35F00	クッション,エアカットバルブアッパ	1		
11	18517-35F00	クッション,エアカットバルブロア	1		
12	18610-42F01	ブラケット,エアカットバルブ	1		0.3
13	07130-06103	ボルト	2		
14	18618-42F00	ホルダ,エアカットバルブ	1		0.3
15	02112-05103	スクリュ	2		

FIG.21

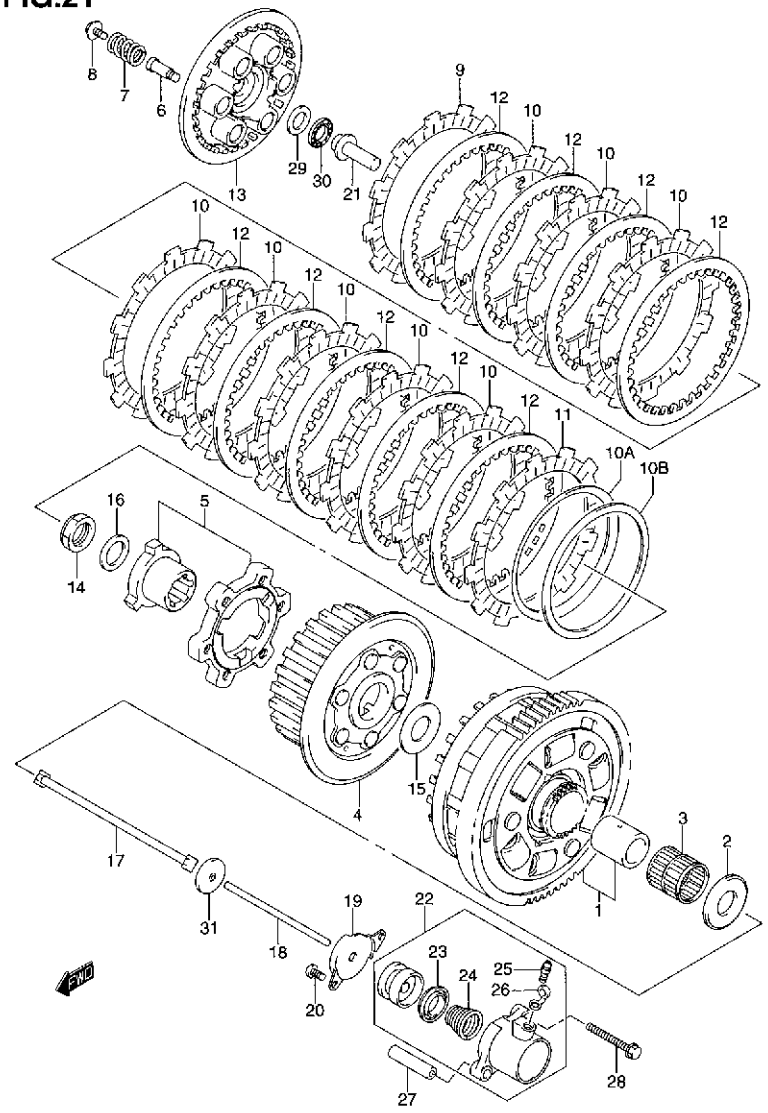

FIG.21 (D-8) クラッチ

見出番号	品番	品名	使用個数	備考	標準作業時間
1-1	21200-42820	ギヤアッシ,プライマリドリブン,NT:83	1	TYPE K1/K2	1.0
1-2	21200-42830	ギヤアッシ,プライマリドリブン,NT:83	1	TYPE K3/K4	
2	09160-25037	スラストワッシャ,25.1X54X2.5	1		
3	09263-35017	ベアリング,35X40X35.8	1		1.0
4	21410-42F00	ハブ,クラッチスリーブ	1		1.0
5	21610-02F12	カムセット,クラッチ	1		1.0
6	21481-42F00	ボルト,クラッチスプリングサポート	6		
7	21413-42F00	スプリング,クラッチ	6		
8	21482-13E00	ボルト,クラッチスプリング	6		
9	21441-42F00	プレート,クラッチドライブ,NO.2	1		W1.0DAI
10	21441-42F10	プレート,クラッチドライブ,NO.1	8		
10A	21472-02F10	ワッシャ,クラッチプレートウェーブ	1		
10B	21471-02F10	シート,ウェーブワッシャ	1		
11	21442-42F00	プレート,クラッチドライブ,NO.3	1		W1.0DAI
12	21451-02F10	プレート,クラッチドリブン	9	T:1.6	1.0DAI
13	21462-02F10	ディスク,クラッチプレッシャ	1		1.0
14	09159-24010	ナット	1		
15	09160-25056	ワッシャ,25X50X2.5	1		
16	09164-24006	ワッシャ,24.2X35X2	1		
17	23110-38B00	ロッド,クラッチプッシュライト	1		1.0
18	23111-42F00	ロッド,クラッチプッシュレフト	1		0.3
19	23117-46E00	カバー,クラッチレリーズシリンダ	1		0.3
20	02112-06103	スクリュ	2		
21	23121-31E00	ピース,クラッチプッシュ	1		1.0

FIG.21

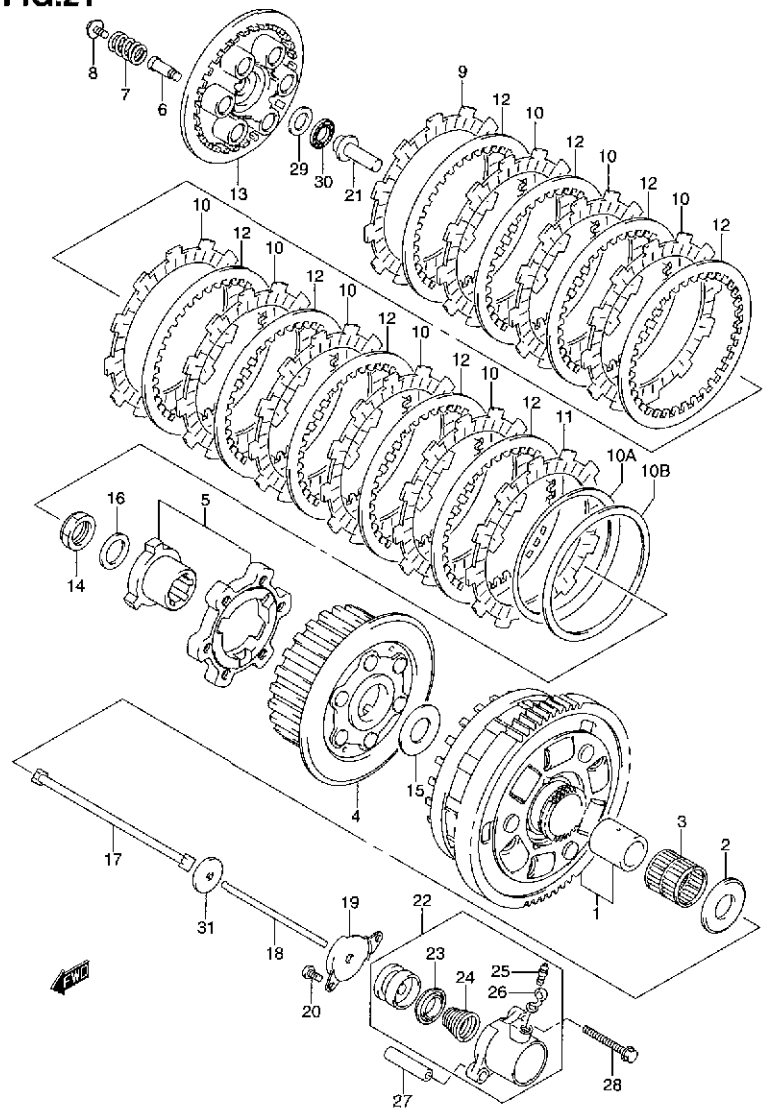

FIG.21 (D-9) クラッチ

見出番号	品番	品名	使用個数	備考	標準作業時間
22	23160-06B02	シリンダ,クラッチレリーズ	1		0.5
23	23163-06B00	・カップ	1		
24	23164-05A00	・スプリング	1		
25	59121-01A00	・ブリーダ	1		
26	59122-01A00	・キャップ,ブリーダ	1		
27	04211-09129	ノックピン	2		
28	07130-06253	ボルト	2		
29	09160-15045	ワッシャ,15.5X28X1	1		
30	09263-15003	ベアリング,15X28X2	1		1.0
31	09283-06007	オイルシール,6X34X5.5	1		8.1

FIG.22

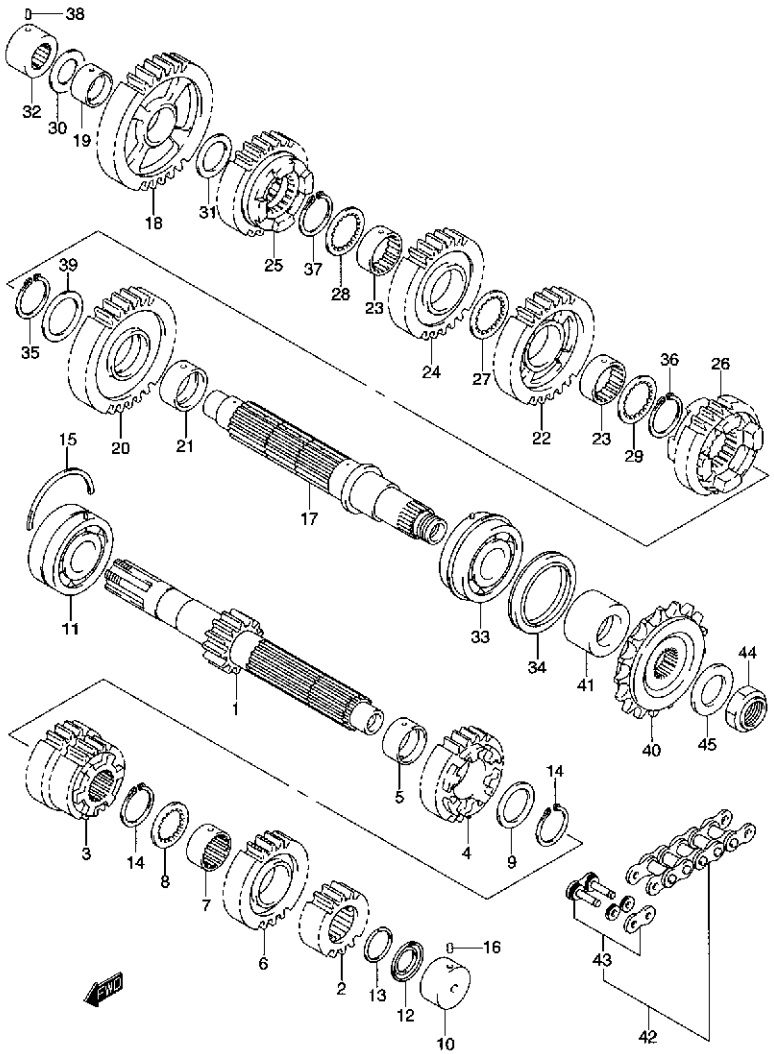

FIG.22 (D-10) トランスミッション

見出番号	品番	品名	使用個数	備考	標準作業時間
1	24120-24F10	シャフト,カウンタ,NT:12	1		8.1
2	24221-24F00	ギヤ,セカンドドライブ,NT:16	1		8.1
3-1	24231-24F20	ギヤ,サード/フォースドライブ,NT:19/21	1	TYPE K1/K2/K3	8.1
3-2	24231-24F30	ギヤ,サード/フォースドライブ,NT:19/21	1	TYPE K4	
4	24251-24F20	ギヤ,フィフスドライブ,NT:22	1		8.1
5	24252-24F10	ブッシュ,フィフスドライブギヤ	1		
6	24261-24F20	ギヤ,シックスドライブ,NT:24	1		8.1
7	24262-24F10	ブッシュ,シックスドライブギヤ	1		
8	09167-27003	ワッシャ,27X36X2.5	1		
9	09181-27014	ワッシャ,27X36X2.5	1		
10	09263-20085	ベアリング,20X34X17.5	1		8.1
11	09267-25012	ベアリング,25X62X25.4	1		8.1
12	09285-20006	オイルシール,20X31.2X2.7	1		8.1
13	09380-27004	スナップリング	1		
14	09380-27006	スナップリング	2		
15	09390-62012	Cリング	1		
16	04221-07209	ピン	1		
17	24131-24F10	シャフト,ドライブ	1		8.1
18	24311-24F10	ギヤ,ファーストドリブン,NT:35	1		8.1
19	24312-24F10	ブッシュ,ファーストドリブンギヤ	1		
20	24321-24F00	ギヤ,セカンドドリブン,NT:31	1		8.1
21	24322-24F10	ブッシュ,セカンドドリブンギヤ	1		
22	24331-24F00	ギヤ,サードドリブン,NT:29	1		8.1
23	24332-24F10	ブッシュ,ドリブンギヤ	2		

FIG.22

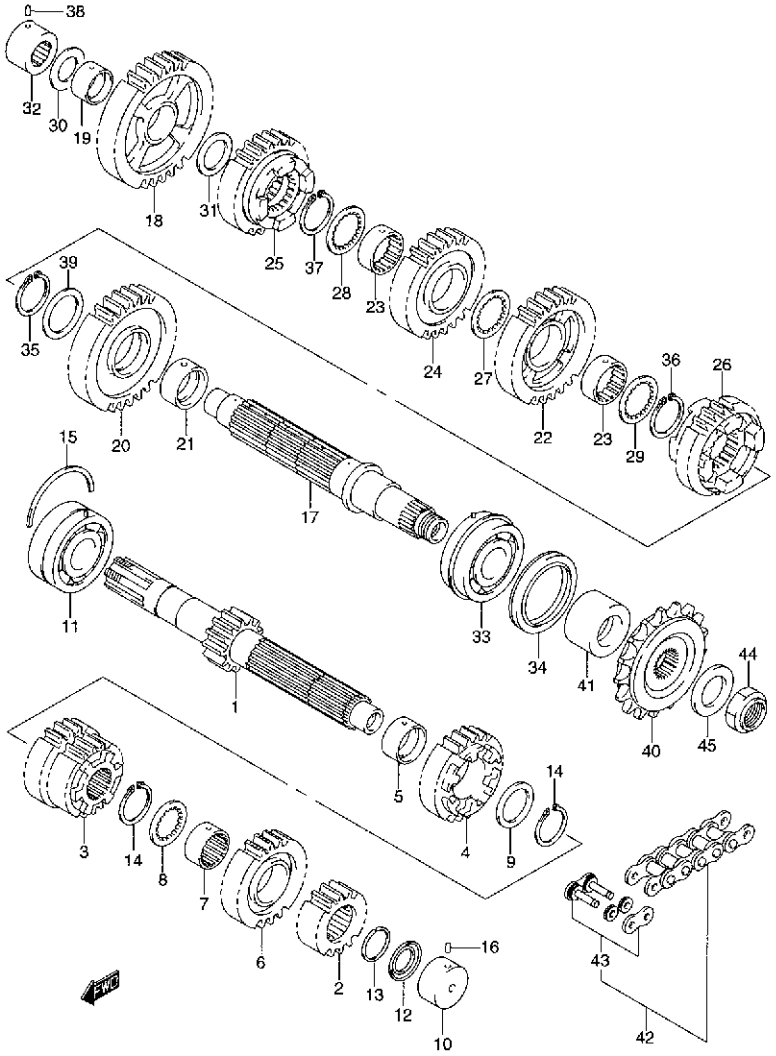

FIG.22 （D-11） トランスミッション

見出番号	品番	品名	使用個数	備考	標準作業時間
24-1	24341-24F00	ギヤ,フォースドリブン,NT:27	1	TYPE K1/K2/K3	8.1
24-2	24341-24F10	ギヤ,フォースドリブン,NT:27	1	TYPE K4	
25	24351-24F20	ギヤ,フィフスドリブン,NT:25	1		8.1
26	24361-24F20	ギヤ,シックスドリブン,NT:24	1		8.1
27	09167-30008	ワッシャ,30X38X2	1		
28	09167-30008	ワッシャ,30X38X2	1		
29	09167-30008	ワッシャ,30X38X2	1		
30	09181-20251	シム,20X34X1.0	1		
31	09181-24005	ワッシャ,24X34X1	1		
32	09263-20040	ベアリング,20X34X20	1		8.1
33	09267-30011	ベアリング,30X62X23.8	1		8.1
34	09283-42017	オイルシール,42X62X7	1		8.1
35	09380-30009	スナップリング	1		
36	09380-30009	スナップリング	1		
37	09380-30009	スナップリング	1		
38	04221-07209	ピン	1		
39	08211-30405	ワッシャ	1		
40	27510-21A40	スプロケット,エンジン,NT:18	1		W0.5
41	27531-42F00	スペーサ,エンジンスプロケットインナ	1		
42-1	27600-24F10-116	チエーンアッシ,RK GB50GSVZ3,116LE	1	TYPE K1/K2	W1.9
42-2	27600-24F00-116	チエーンアッシ,RKGB50GSVZ3,116LE	1	TYPE K3/K4 ←27600-24F40-116	
43	27620-24F00	・ジョイントセット,ドライブチエーン	1		
44	09159-20004	ナット	1		
45	09160-25009	ワッシャ,25X41X3	1		

FIG.23

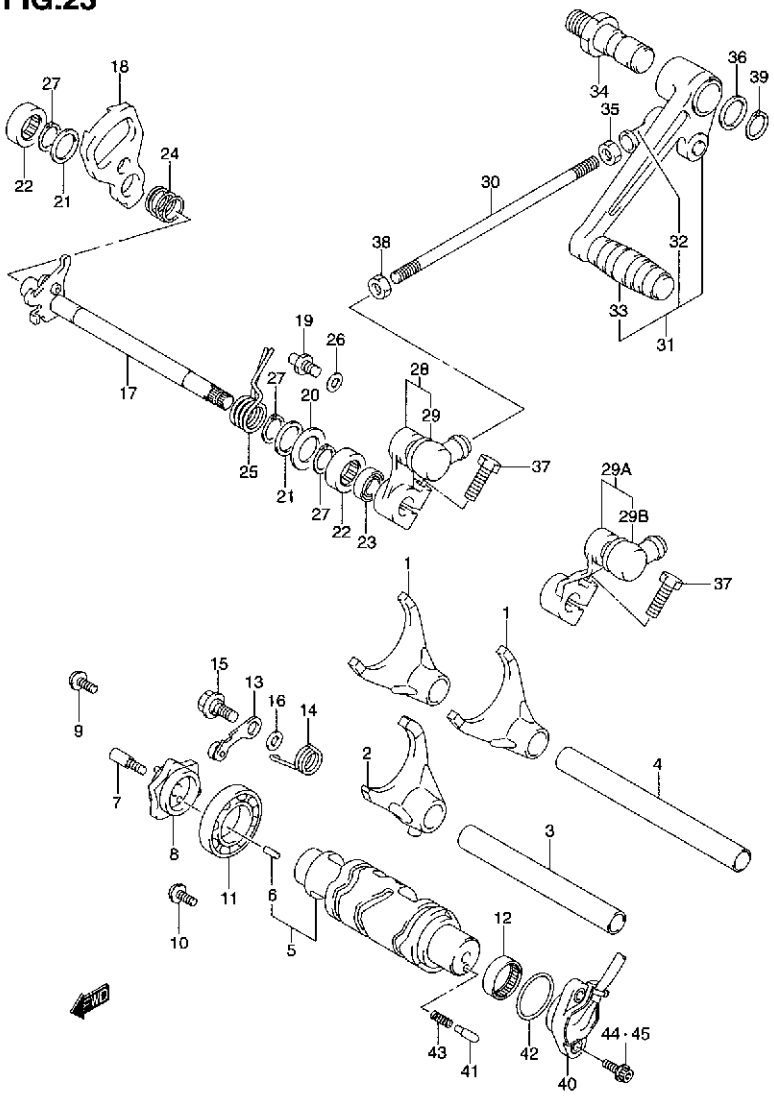

FIG.23 (D-12) ギヤ シフテイング

見出番号	品番	品名	使用個数	備考	標準作業時間
1-1	25211-24F00	フォーク,ギヤシフト,NO.1	2	TYPE K1	8.1DAI
1-2	25211-24F10	フォーク,ギヤシフトNO.1	2	TYPE K2/K3/K4	
2-1	25231-24F00	フォーク,ギヤシフト,NO.3	1	TYPE K1	8.1
2-2	25231-24F10	フォーク,ギヤシフトNO.3	1	TYPE K2/K3/K4	
3	25411-27A00	シャフト,ギヤシフトフォーク,L:128	1		8.1
4	25411-38B01	シャフト,ギヤシフトフォーク,L:152	1		8.1
5	25310-42F00	カム,ギヤシフト	1		8.1
6	04221-04089	・ピン	1		
7-1	25312-35F00	ボルト,ギヤシフトカムプレート	1	TYPE K1	
7-2	25312-42F00	ボルト,ギヤシフトカムプレート	1	TYPE K2/K3/K4	
8	25381-42F00	プレート,ギヤシフトカム	1		1.2
9	09136-06147	スクリュ,6X12	2		
10	09136-06147	スクリュ,6X12	1		
11	09262-25006	ベアリング,25X47X8	1		8.1
12	09263-25018	ベアリング,25X32X12	1		8.1
13	25350-35F00	ストッパ,シフトカム	1		1.2
14	25355-35F01	スプリング,シフト	1		
15	09111-06041	ボルト,6X14.3	1		
16	08211-06141	ワッシャ	1		
17	25510-42F00	シャフト,ギヤシフト	1		1.2
18	25512-13E11	プレート,ギヤシフトカムドライブ	1		1.2
19	25671-35F00	ストッパ,ギヤシフトアーム	1		1.2
20	09160-14016	ワッシャ,14X29X0.8	1		
21	09181-14195	シム,14X24X1.0	2		
22	09263-14027	ベアリング,14X20X12	2		1.2DAI
23	09283-14006	オイルシール,14X22X6	1		0.3

FIG.23

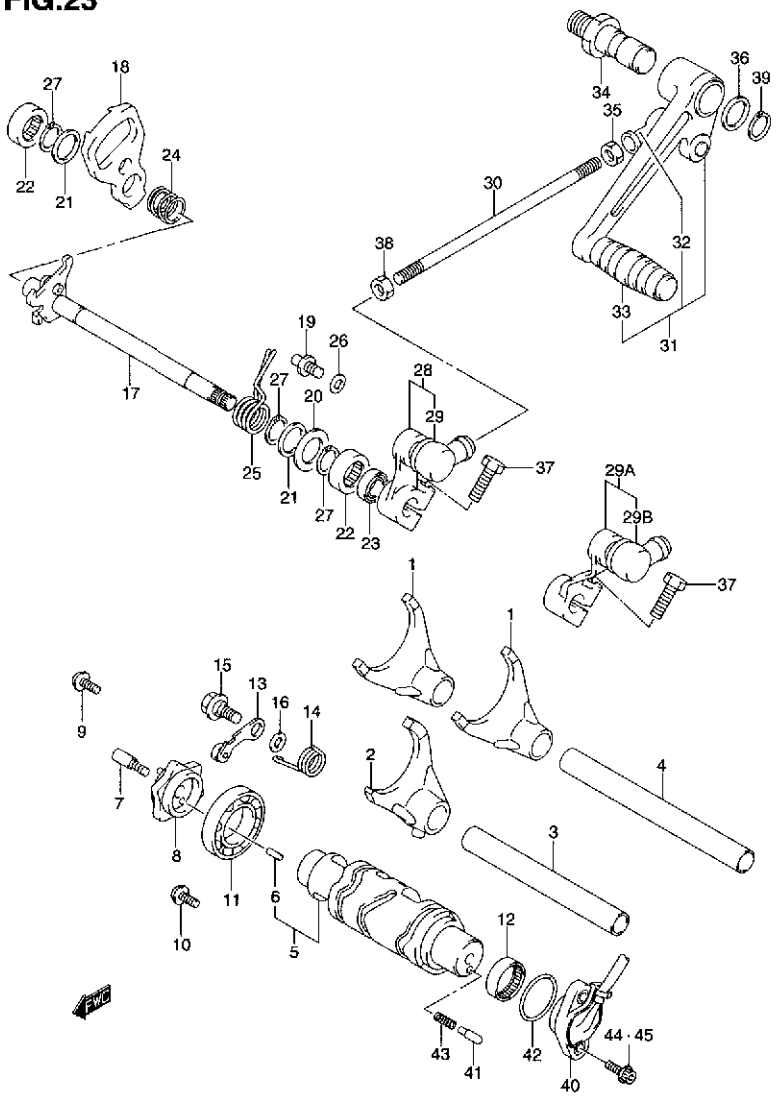

FIG.23 (D-13) ギヤ シフテイング

見出番号	品番	品名	使用個数	備考	標準作業時間
24	09440-17009	スプリング	1		
25	09444-20001	スプリング	1		
26	08211-06141	ワッシャ	1		
27	08331-31146	サークリップ	3		
28	25520-19C02	アーム,ギヤシフトリンク	1	TYPE K1	0.2
29	25526-47000	・カバー,ダスト	1	TYPE K1	
29A	25520-42E00	アーム,ギヤシフト	1	TYPE K2/K3/K4	
29B	25526-47000	カバー,ダスト	1	TYPE K2/K3/K4	
30	25525-07A10	ロッド,ギヤシフトリンク,L:165	1		0.2
31	25600-42F00	レバーアッシ,ギヤシフト	1		0.2
32	25526-47000	・カバー,ダスト	1		
33	25652-16500	・ラバー,ギヤシフトペダル	1		
34	25617-03F00	シャフト,ギヤシフトレバー	1		0.2
35	09140-06020	ナット	1		
36	09160-12011	ワッシャ,12.5X20X1	1		
37	01500-06203	ボルト	1		
38-1	09140-06011	ナット	1	TYPE K1/K2	
38-2	09140-06025	ナット	1	TYPE K3/K4	
39	08331-31126	サークリップ	1		
40	37730-35F10	ベースアッシ,ギヤシフトターミナル	1		0.4
41	09209-05011	コンタクト	2		
42	09280-26005	Oリング,D:2.4,ID:26.2	1		
43	09440-04010	スプリング	2		
44	07120-05163	ボルト	2	TYPE K1/K2	
45	09106-05023	ボルト	2	TYPE K3/K4	

FIG.24

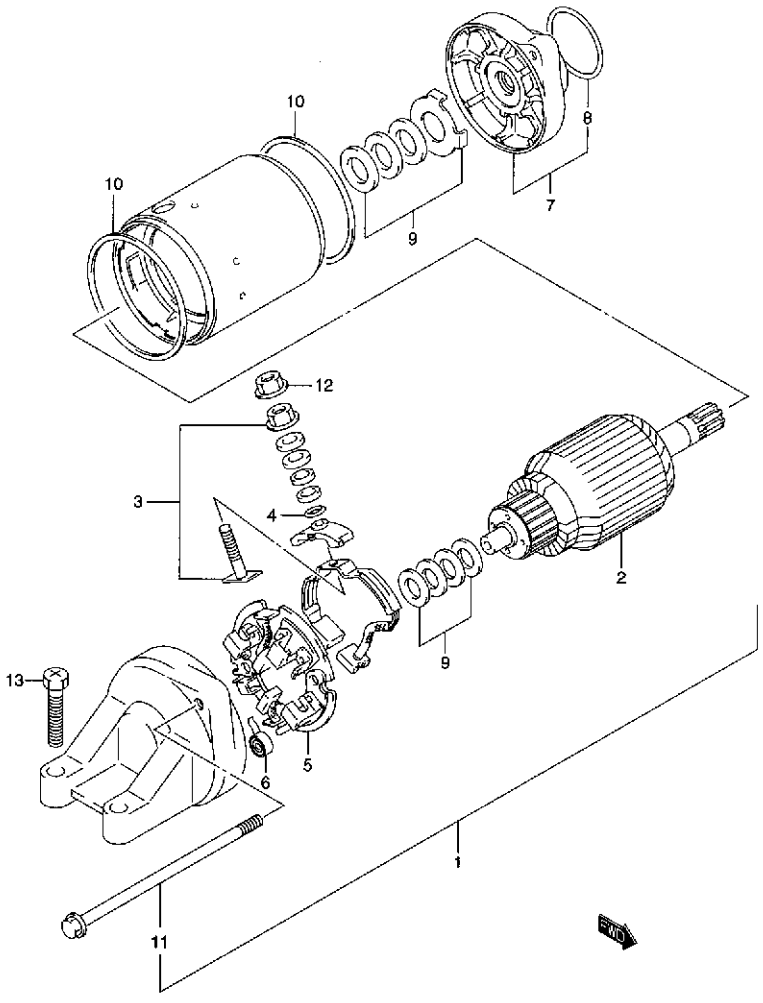

FIG.24 (E-2) スターティング モータ

見出番号	品番	品名	使用個数	備考	標準作業時間
1	31100-26D10	モータアッシ,スターティング(ホワイト)	1		0.5
2	31310-40C02	・アマチュア	1		0.7
3	31130-38B00	・ターミナルセット,ブラシ	1	ブラシ2ケ	
4	31143-49040	・Oリング	1		
5	31132-38B00	・ホルダセット,ブラシ	1	ブラシ2ケ	
6	31135-38B00	・スプリング,ブラシ	4		
7	31150-26D00	・ブラケットアッシ,フロント	1		
8	31156-48B00	・・Oリング	1		
9	31170-19B10	・ワッシャセット	1		
10	31264-31300	・Oリング	2		
11	31280-26D00	・ボルト	2		
12	08361-35068	ナット	1		
13	09128-06024	スクリュ,6X25	2		

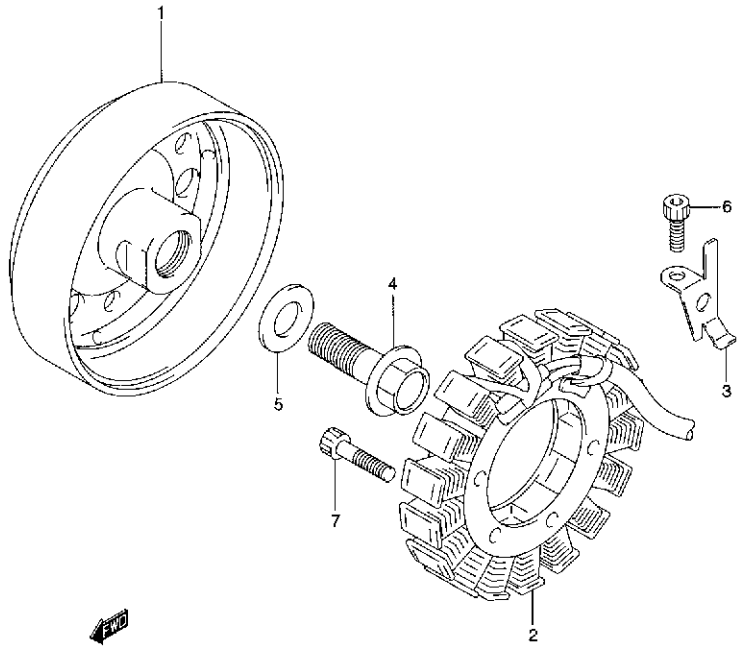

FIG.25 (E-3) ジェネレータ

見出番号	品番	品名	使用個数	備考	標準作業時間
1	31402-42F00	ロータアッシ,ジェネレータ	1		0.8
2	31401-42F00	ステータアッシ,ジェネレータ	1		0.8
3	32371-33E00	クランプ,マグネトリード	1		
4	09103-14022	ボルト,14X38	1		
5	09160-14009	ワッシャ,14.5X29X2.3	1		
6	07130-06123	ボルト	1		
7	07130-06253	ボルト	4		

FIG.26

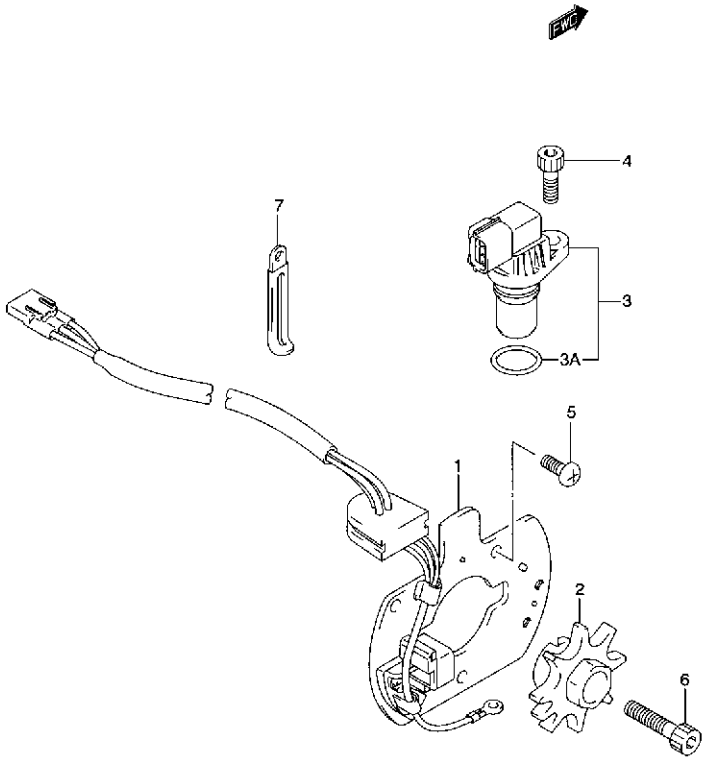

FIG.26 (E-4) シグナル ジェネレータ

見出番号	品番	品名	使用個数	備考	標準作業時間
1	33110-31F00	ステータシグナルジェネレータ	1		0.5
2	33120-42F00	ロータ,シグナルジェネレータ	1		0.3
3	33220-84G00	センサアッシ,クランクポジション	1	←33220-99E00	0.2
3A	33221-42F00	・Oリング	1		
4	07130-06163	ボルト	1		
5	02112-05103	スクリュ	3		
6	07130-08303	ボルト	1		
7	09404-06429	クランプ,L:45	1		

FIG.27

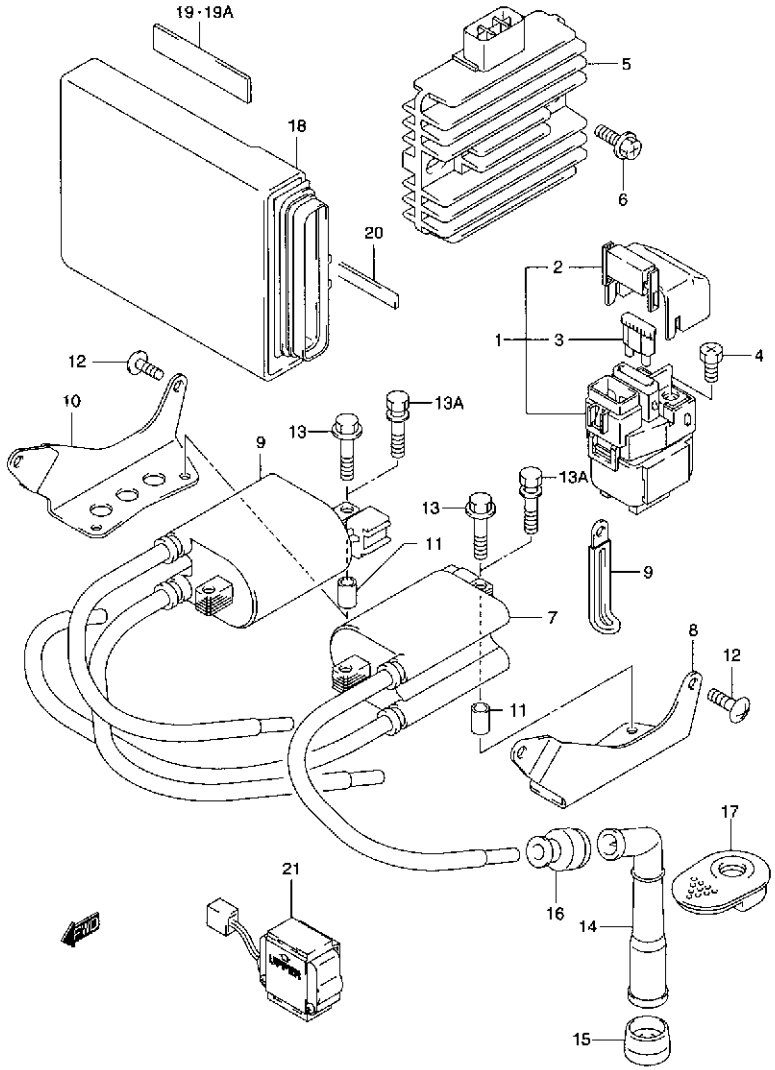

FIG.27 (E-5) エレクトリカル

見出番号	品番	品名	使用個数	備考	標準作業時間
1	31800-26E00	リレーアッシ,スターティングモータ	1		0.2
2	31861-26E00	・カバー,スタータリレー	1		
3	09481-30101	・フューズ,30A	2		
4	09128-06013	スクリュ,6X8	2		
5	32800-42F00	レクチファイヤアッシ	1		0.6
6	02162-06203	スクリュ	2		
7	33410-42F00	コイルアッシ,イグニッション,レフト	1	L:290/400	
8	33414-42F00	ブラケット,イグニッションコイル,レフト	1		0.2 B(0.3)
9	33420-42F00	コイルアッシ,イグニッション,ライト	1	L:300/300	
10	33424-42F00	ブラケット,イグニッションコイル,ライト	1		0.2 B(0.3)
11	09180-06195	スペーサ,6.4X10X18	4		
12	02142-06163	スクリュ	4		
13	01500-06403	ボルト	4	TYPE K1	
13A	09116-06187	ボルト	4	TYPE K2/K3/K4	
14	33510-48B10	キャップ,スパークプラグ	4		0.3DAI
15	33541-23E01	シール,スパークプラグキャップ	4		
16	33542-38B00	シール,ハイテンションコード	4		
17	33543-48B00	カバー,スパークプラグキャップ	4		0.2DAI
18-1	32920-42F01	コントロールユニット,FI	1	TYPE K1/K2	0.2
18-2	32920-42F30	コントロールユニット,FI	1	TYPE K3	
18-3	32920-42F40	コントロールユニット,FI	1	TYPE K4	
19	33652-07D00	プロテクタ,80X80X2	2	TYPE K1 ニンイノサイズニカットクダサイ (80X20)	
19A	33651-37000	プロテクター,170X95X3.0	2	TYPE K2/K3/K4 ニンイノサイズニカットクダサイ (20X90)	
20	33652-42F00	クッション,130X10X2	1		
21	33960-02F00	センサアッシ,フューエルカット	1		0.6

FIG.28

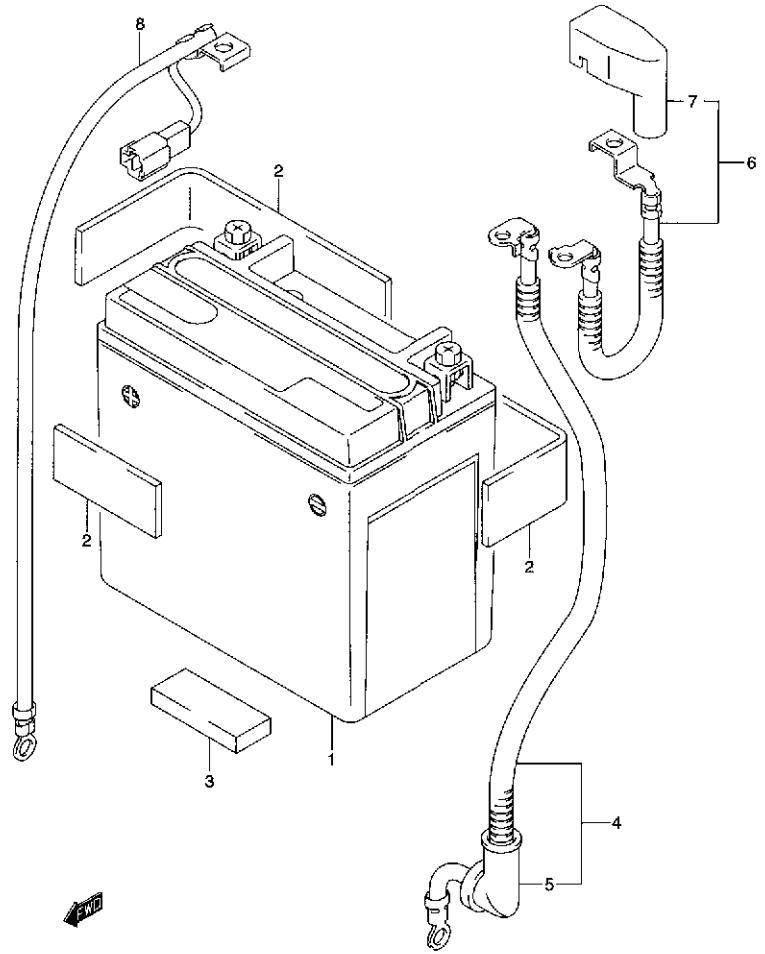

FIG.28 (E-6) バッテリ

見出番号	品番	品名	使用個数	備考	標準作業時間
1	* 33610-45E20	バッテリアッシ,FTX14-BS,12V12AH	1		W0.2
2	33651-37000	プロテクター,170X95X3.0	4	ニンイノサイズニカツトクダサイ (20X90) (115X50)	
3	33652-35400	プロテクタ,20X50X8	1		
4	33810-42F00	ワイヤ,スタータモータリード	1		0.2
5	31861-48B10	・キャップ,スタータモータリード	1		
6	33820-42F00	ワイヤ,バッテリプラスリード	1		0.2
7	33624-38400	・キャップ,バッテリプラスターミナル	1		
8	33860-42F00	ワイヤ,バッテリマイナス	1		0.2

3

FIG.29

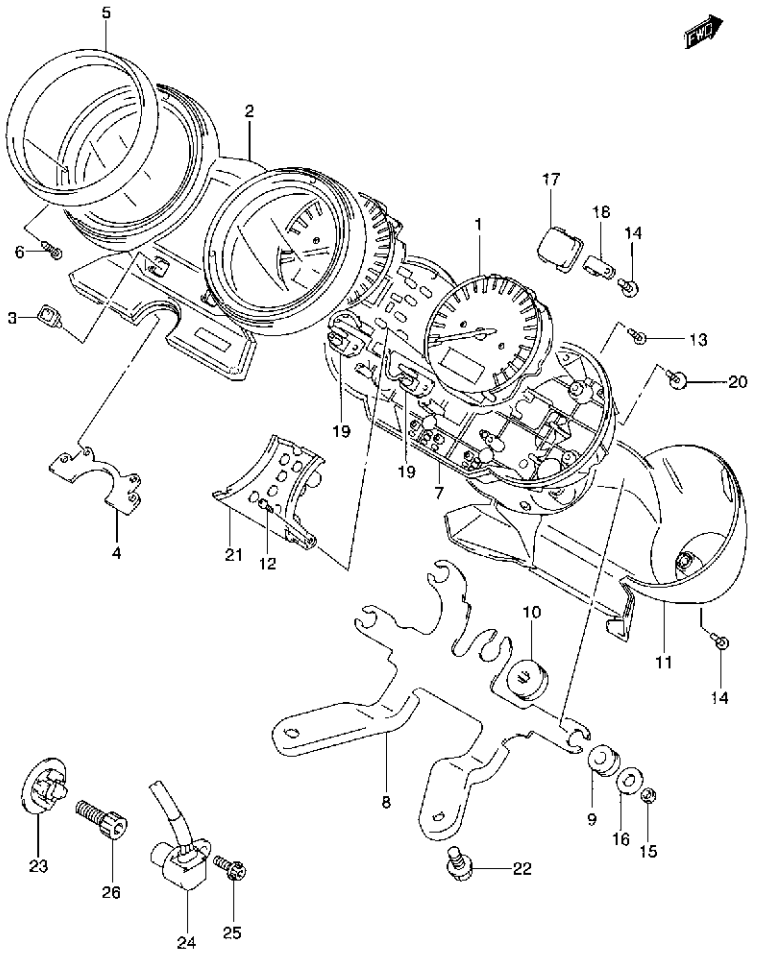

FIG.29 (E-7) スピードメータ (TYPE K1/K2)

見出番号	品番	品名	使用個数	備考	標準作業時間
1	34120-42F20	スピードメータ	1		0.6
2	34150-42F00	ケース,アッパ	1		
3	34124-31F10	ラバー,スイッチ	2		
4	34188-42F00	ダンパ	1		
5	34193-42F00	カバー,メータ	2		
6	34183-31F10	スクリュ,2.3X8	6		
7	34111-31F10	ケースアッシ,ロア	1		
8	34950-42F00	ブラケット	1		
9	34189-32B00	クッション	3		
10	34955-13E00	クッション	1		
11	34152-42F00	カバー	1		
12	34149-31F10	スクリュ,パンヘッド,3X14	2		
13	09132-03008	タッピングスクリュ,L:16	7		
14	03512-04149	スクリュ	3		
15	08310-00057	ナット	2		
16	09160-05013	ワッシャ,5.2X16X1	2		
17	34198-19F20	グロメット	1		
18	34179-21F00	クランプ	1		
19	34177-42F00	プレート,プリンテッドサーキット	2		
20	34383-31F10	スクリュ,パンヘッド,3X16	4		
21	34165-42F00	ケース,インナ	1		
22	07120-06163	ボルト	2		
23	34981-35F00	ロータ,スピード	1		0.2
24	34990-35F00	センサ,スピード	1		0.2
25	07120-05123	ボルト	1		
26	07130-08253	ボルト	1		

FIG.29A (E-8) : TYPE K3/K4

FIG.29A

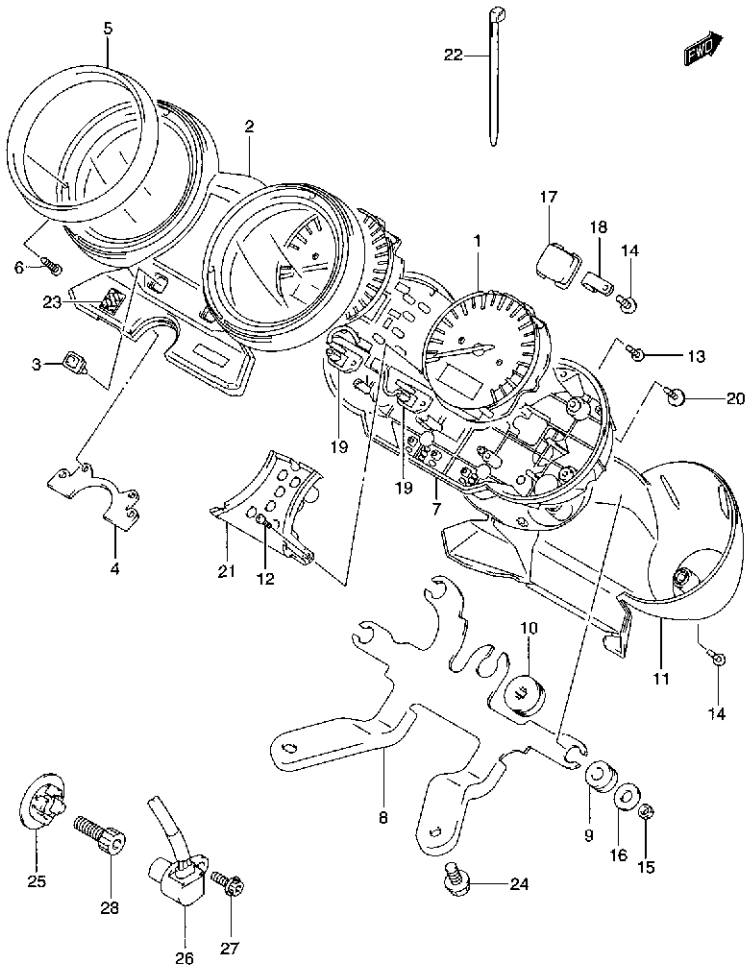

FIG.29A （E-8） スピードメータ（TYPE K3/K4）

見出番号	品番	品名	使用個数	備考	標準作業時間
1	34120-42F30	スピードメータ	1		0.6
2	34150-42F30	ケース,アッパ	1		
3	34124-31F10	ラバー,スイッチ	2		
4	34188-42F30	ダンパ	1		
5	34193-42F00	カバー,メータ	2		
6	34183-31F10	スクリュ,2.3X8	6		
7	34111-32F00	ケースアッシ,ロア	1		
8	34950-42F00	ブラケット	1		
9	34189-32B00	クッション	3		
10	34955-13E00	クッション	1		
11	34152-42F00	カバー	1		
12	34149-31F10	スクリュ,パンヘッド,3X14	2		
13	09132-03008	タッピングスクリュ,L:16	7		
14	34149-17E10	スクリュ,4X14	3		
15	08310-00057	ナット	2		
16	09160-05013	ワッシャ,5.2X16X1	2		
17	34198-19F20	グロメット	1		
18	34179-21F00	クランプ	1		
19	34149-17E10	スクリュ,4X14	2		
20	34383-31F10	スクリュ,パンヘッド,3X16	4		
21	34165-42F00	ケース,インナ	1		
22	09407-14407	クランプ,L:145	1		
23	68281-35F00	エンブレム,"S"	1		
24	07120-06163	ボルト	2		

FIG.29A

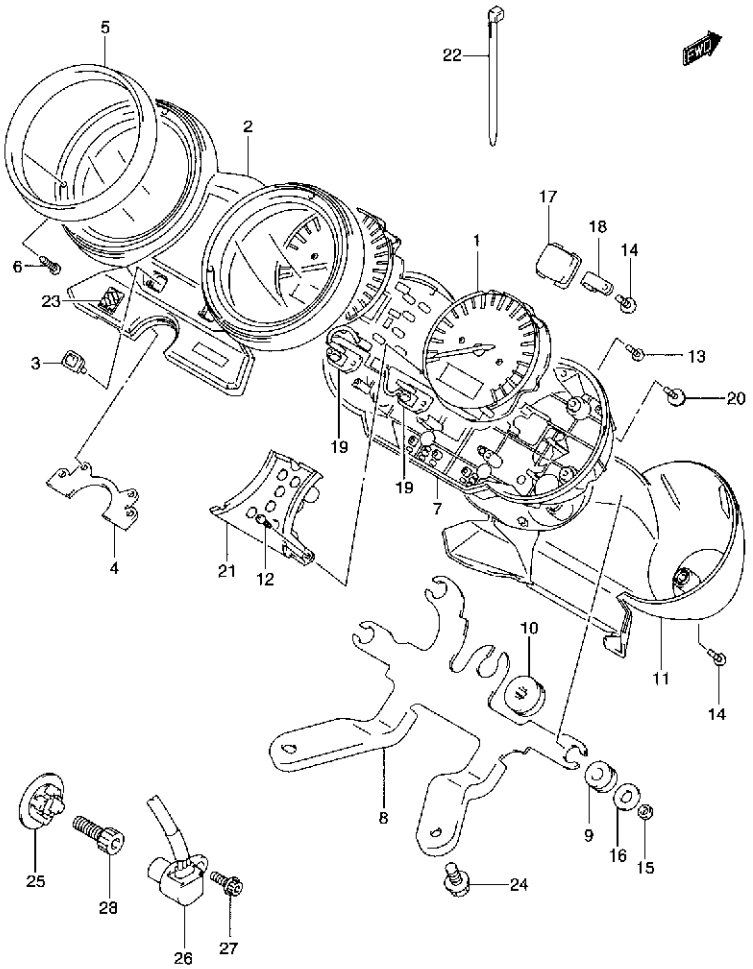

FIG.29A (E-9) スピードメータ (TYPE K3/K4)

見出番号	品番	品名	使用個数	備考	標準作業時間
25	34981-35F00	ロータ,スピード	1		0.2
26	34990-35F00	センサ,スピード	1		0.2
27	07120-05123	ボルト	1		
28	07130-08253	ボルト	1		

FIG.30

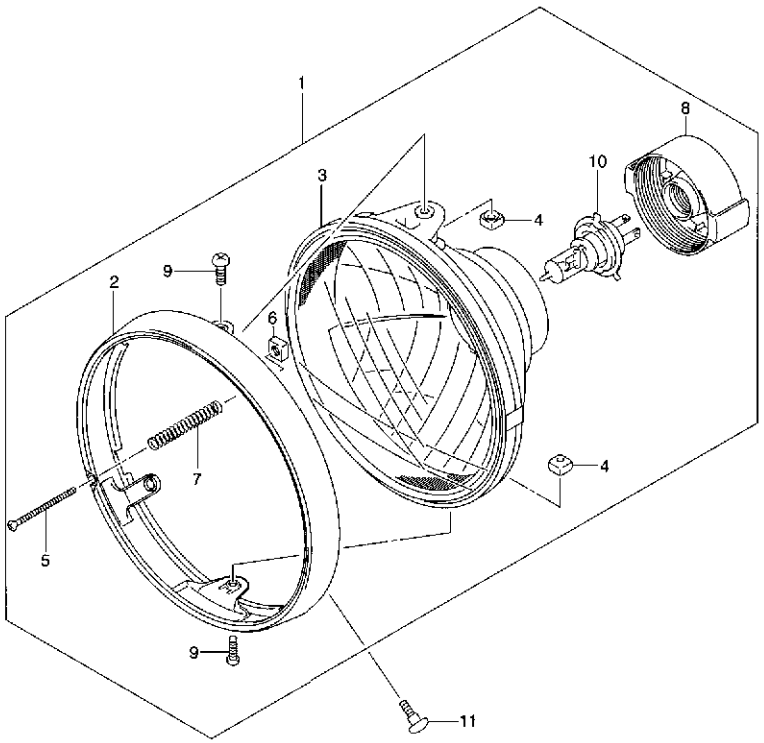

FIG.30 (E-10) ヘッドランプ (TYPE K1/K2)

見出番号	品番	品名	使用個数	備考	標準作業時間
1	35100-19F00-999	ヘッドランプアッシ	1		0.3
2	35111-19F00	・リム	1		0.3
3	35121-19F00	・ランプユニット	1		0.3
4	35135-45900	・ナット	2		
5	35151-19F00	・スクリュ,アジャスチング	1		
6	35152-45600	・ナット	1		
7	35154-13F00	・スプリング	1		
8	35174-19F00	・カバー,ソケット	1		0.2
9	35181-19F00	・スクリュ,5X16	2		
10	#09471-12185	バルブ,12V60/55W,H4	1		W0.2
11	09139-05038	スクリュ	2		

FIG.30A (E-11) : TYPE K3/K4

FIG.30A

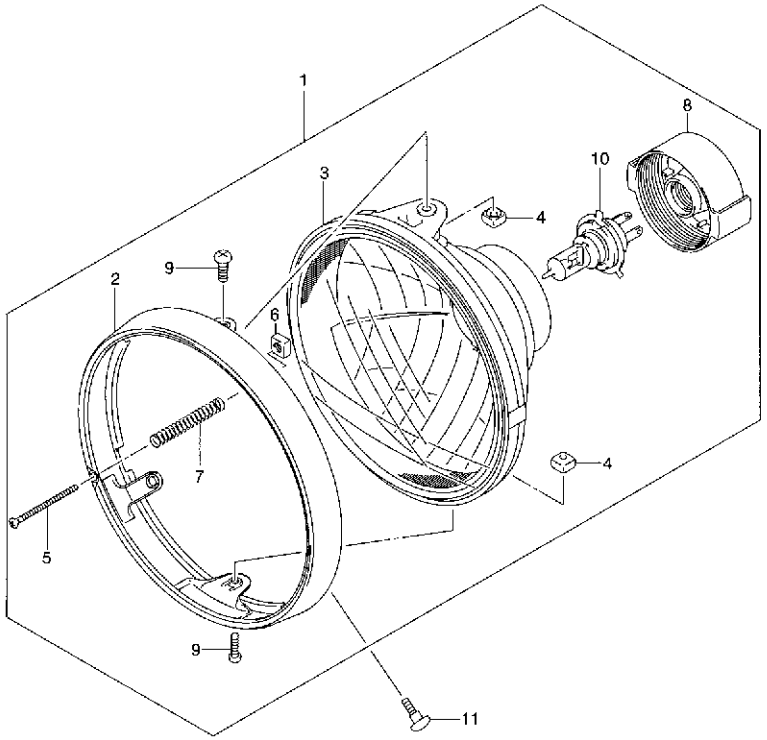

FIG.30A （E-11） ヘッドランプ（TYPE K3/K4）

見出番号	品番	品名	使用個数	備考	標準作業時間
1	35100-19F70-999	ヘッドランプアッシ	1		0.3
2	35111-19F00	・リム	1		0.3
3	35121-19F00	・ランプユニット	1		0.3
4	35135-45900	・ナット	2		
5	35151-19F00	・スクリュ,アジャスチング	1		
6	35152-45600	・ナット	1		
7	35154-49200	・スプリング	1		
8	35174-19F00	・カバー,ソケット	1		0.2
9	35181-19F00	・スクリュ,5X16	2		
10	#09471-12060	バルブ,12V60/55W,H4 14-01860	1		W0.2
11	09139-05038	スクリュ	2		

FIG.31

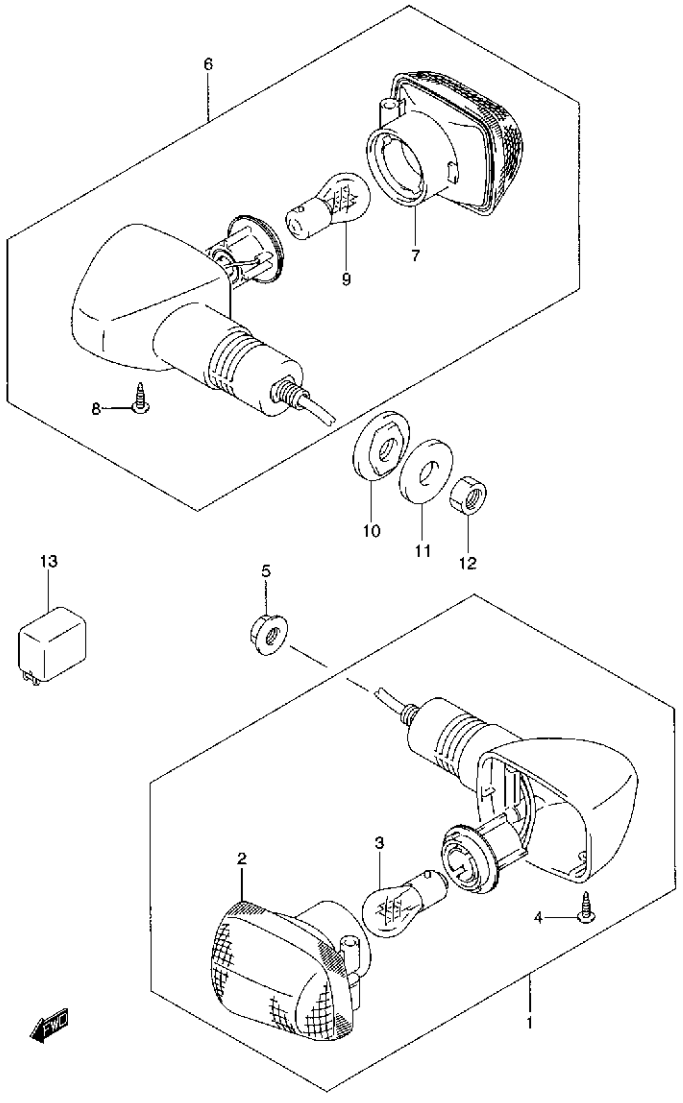

FIG.31 (E-12) ターンシグナル ランプ

見出番号	品番	品名	使用個数	備考	標準作業時間
1-1	35601-03F10	ランプアッシ,フロントターンシグナル,ライト	1		0.2 B(0.3)
1-2	35602-03F10	ランプアッシ,フロントターンシグナル,レフト	1		0.2 B(0.3)
2	35610-03F10	・ランプユニット	2		
3	#09471-12083	・バルブ,12V21/5W(STANLEY,49641A)	2		W0.2 B(0.2)
4	03242-04123	・スクリュ	2		
5	08316-10103	ナット	4		
6-1	35603-33E20	ランプアッシ,リヤターンシグナル,ライト	1		0.2 B(0.3)
6-2	35604-33E20	ランプアッシ,リヤターンシグナル,レフト	1		0.2 B(0.3)
7	35610-33E00	・ランプユニット	2		
8	03242-04123	・スクリュ	2		
9	09471-12045	・バルブ,12V21W	2		W0.2 B(0.3)
10	35695-17C00	スペーサ,リヤターンシグナル	2		
11	09160-10501	ワッシャ,10.5X30X2.3	2		
12	08310-00103	ナット	2		
13	38610-03F00	リレーアッシ,ターンシグナルランプ	1		0.2

3

FIG.32

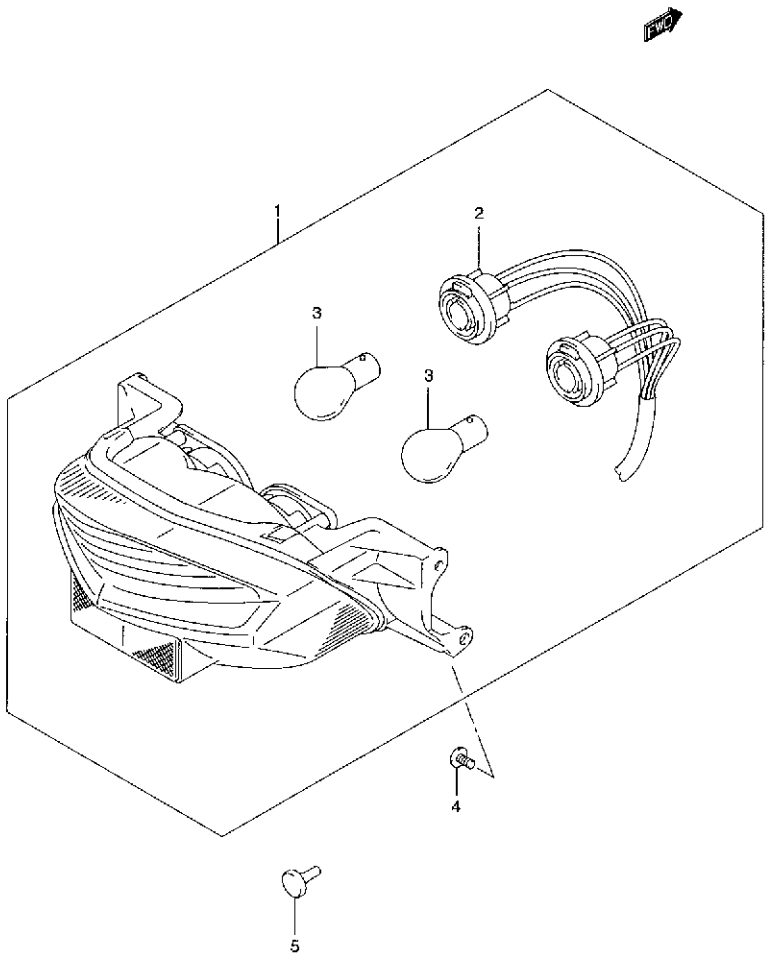

GSX1400K1 000_032
REAR COMBINATION LAMP

FIG.32 (E-13) リヤ コンビネーション ランプ

見出番号	品番	品名	使用個数	備考	標準作業時間
1	35710-42F00	ランプアッシ,リヤコンビネーション	1		0.4
2	35718-35F00	・ソケット/コード	1		
3	#09471-12083	・バルブ,12V21/5W(STANLEY,49641A)	2		W0.2DAI
4	02142-05103	スクリュ	4		
5	09321-06026	クッション	1	TYPE K1	

GSX1400K1

FIG.33

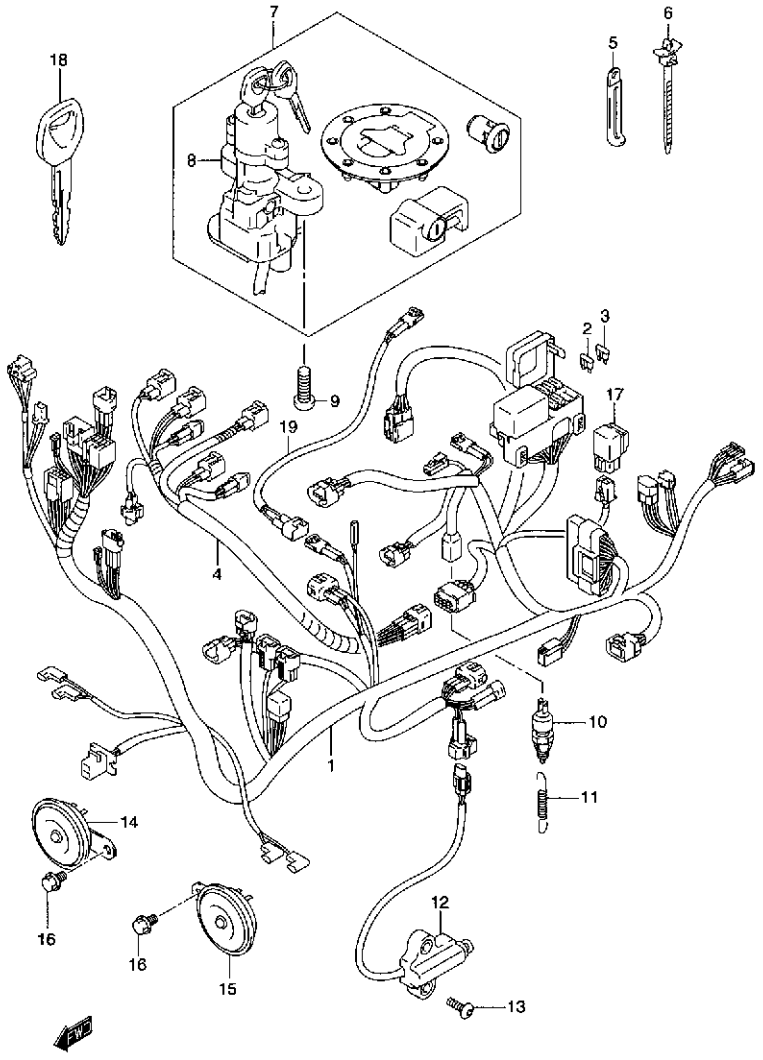

FIG.33 (E-14) ワイヤリング ハーネス (TYPE K1/K2)

見出番号	品番	品名	使用個数	備考	標準作業時間
1-1	36610-42F00	ハーネス,ワイヤリング	1	TYPE K1	1.3
1-2	36610-42F50	ハーネス,ワイヤリング	1	TYPE K2	
2	09481-10501	・フューズ,10A	4		
3	09481-15501	・フューズ,15A	2		
4	36859-42F00	ワイヤ,インジェクタリード	1		0.6
5-1	09404-06432	クランプ,L:65	1		
5-2	09404-08207	クランプ,L:80	2		
6-1	09407-11402	クランプ,L:90	2		
6-2	09407-14408	クランプ,L:120	1		
6-3	09407-17401	クランプ,L:150	1		
7-1	37000-35870	ロックセット	1	TYPE K1	0.6
7-2	37000-42820	ロックセット	1	TYPE K2	
8-1	37100-35F30	・ロックアッシ,ステアリング	1	TYPE K1	0.4
8-2	37100-42F10	・ロックアッシ,ステアリング	1	TYPE K2	
9	09139-08016	ボルト,8X20	2		
10	37740-24A00	スイッチアッシ,ストップランプ	1		0.3
11	09443-06016	スプリング	1		
12	37840-35F00	スイッチアッシ,サイドスタンド	1		0.3
13	01550-06203	ボルト	2		
14-1	38501-42F00	ホーンアッシ,ライト	1	TYPE K1	0.2 B(0.2)
14-2	38501-42F10	ホーンアッシ,ライト	1	TYPE K2	
15-1	38502-42F00	ホーンアッシ,レフト	1	TYPE K1	0.2 B(0.2)
15-2	38502-42F10	ホーンアッシ,レフト	1	TYPE K2	
16	01550-08123	ボルト	2		

FIG.33A (E-16) : TYPE K3/K4

FIG.33

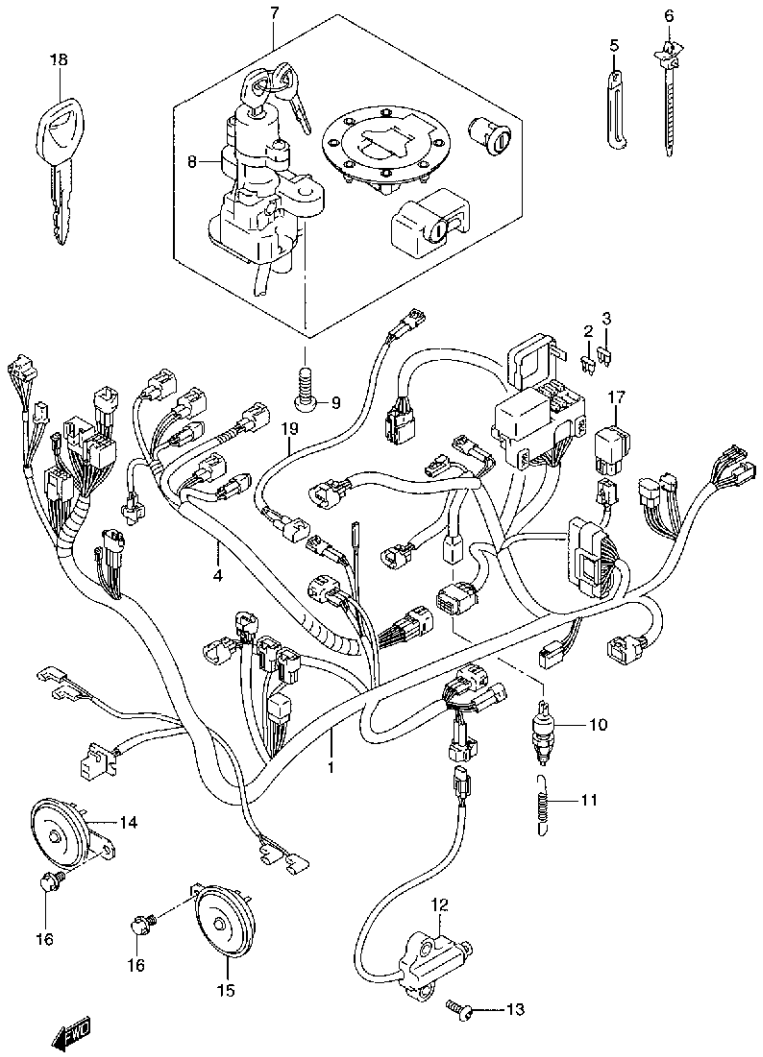

GSX1400K1 *000_033*
WIRING HARNESS

FIG.33 (E-15) ワイヤリング ハーネス (TYPE K1/K2)

見出番号	品番	品名	使用個数	備考	標準作業時間
17	38740-24X50	リレーアッシ	1	フューエル ポンプ ヨウ	0.2
18	37146-33E00	キー, ブランク	1	OPT	
19	36852-42F00	ワイヤ, ファンモータスイッチリード	1	TYPE K1	

FIG.33A (E-16) : TYPE K3/K4

FIG.33A

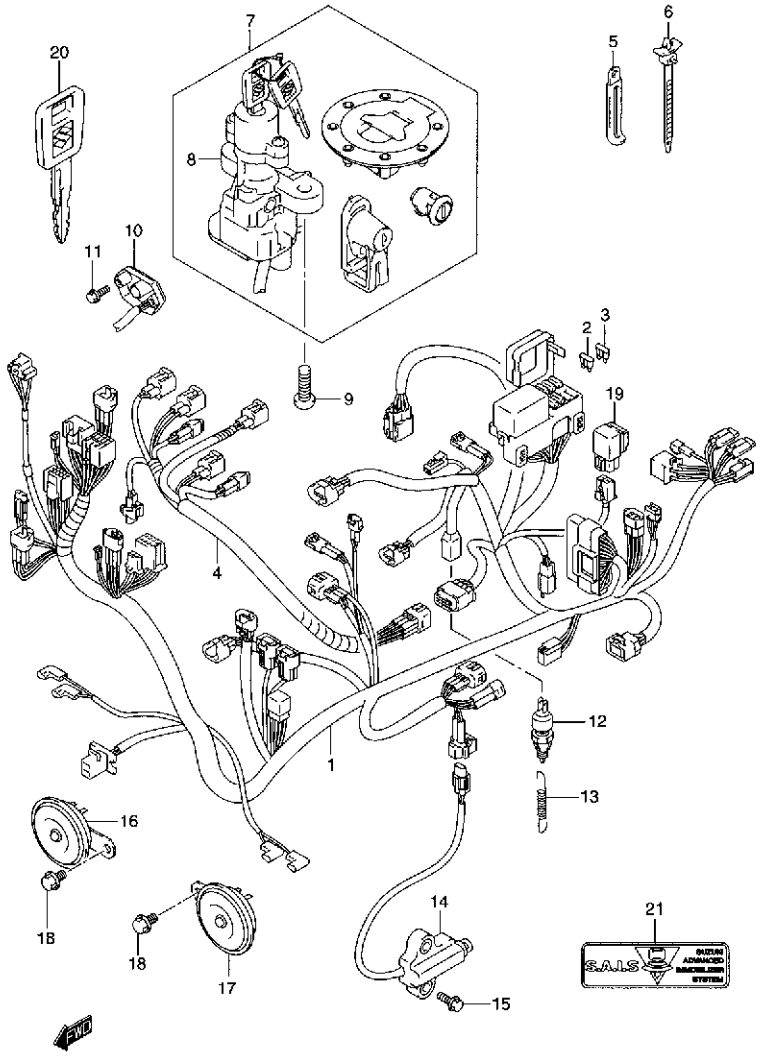

FIG.33A （E-16） ワイヤリング ハーネス（TYPE K3/K4）

見出番号	品番	品名	使用個数	備考	標準作業時間
1-1	36610-42F80	ハーネス,ワイヤリング	1	TYPE K3	1.3
1-2	36610-42FA0	ハーネス,ワイヤリング	1	TYPE K4	
2-1	09481-10501	・フューズ,10A	4	FOR 36610-42F80	
2-2	09481-10501	・フューズ,10A	5	FOR 36610-42FA0	
3-1	09481-15501	・フューズ,15A	2	FOR 36610-42F80	
3-2	09481-15501	・フューズ,15A	1	FOR 36610-42FA0	
4	36859-42F00	ワイヤ,インジェクタリード	1		0.6
5-1	09404-06429	クランプ,L:45	2		
5-2	09404-08207	クランプ,L:80	2		
6-1	09407-11402	クランプ,L:90	2		
6-2	09407-14408	クランプ,L:120	1		
7	37000-42840	ロックセット	1		0.6
8	37100-42F30	・ロックアッシ,ステアリング	1		0.4
9	09139-08016	ボルト,8X20	2		
10	37180-42F00	アンテナアッシ,イモビライザ	1		
11	01547-05163	ボルト	2		
12	37740-24A00	スイッチアッシ,ストップランプ	1		0.3
13	09443-06016	スプリング	1		
14	37840-35F00	スイッチアッシ,サイドスタンド	1		0.3
15	01550-06203	ボルト	2		
16	38501-42F10	ホーンアッシ,ライト	1		
17	38502-42F10	ホーンアッシ,レフト	1		
18	01550-08123	ボルト	2		
19	38740-24X50	リレーアッシ	1	フューエル ポンプ ヨウ	0.2
20	37146-42F00	キー,ブランク	1	OPT	
21	37183-42F00	ラベル,イモビライザ	1		

FIG.34

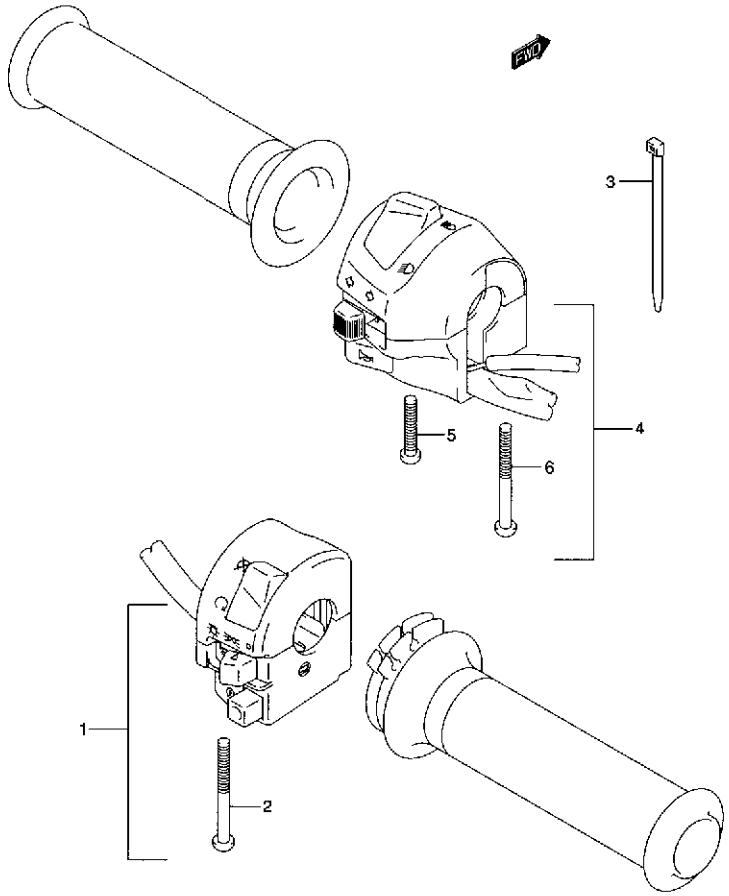

FIG.34 (F-2) ハンドル スイッチ

見出番号	品番	品名	使用個数	備考	標準作業時間
1	37200-42F40	スイッチアッシ,ハンドルライト	1		0.4
2	02112-05453	・スクリュ	2		
3	09407-14407	クランプ,L:145	2		
4	37400-42F50	スイッチアッシ,ハンドル,レフト	1		0.4
5	02112-05253	・スクリュ	1		
6	02112-05453	・スクリュ	1		

FIG.35

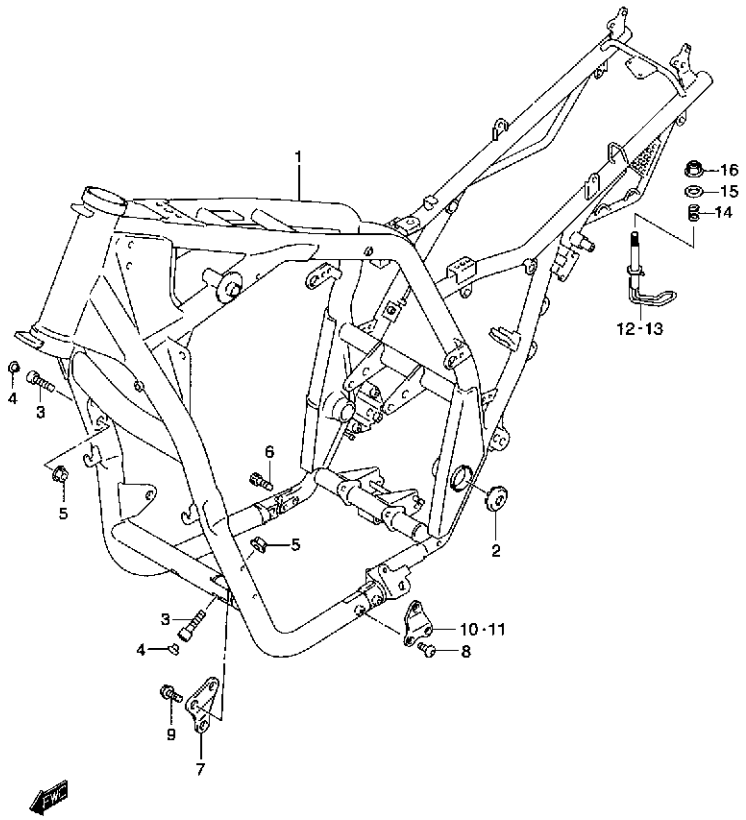

FIG.35 (F-3) フレーム

見出番号	品番	品名	使用個数	備考	標準作業時間
1-1	41100-42F00-019	フレーム(ブラック)	1	TYPE K1	8.5
1-2	41100-42F01-019	フレーム(ブラック)	1	TYPE K2	8.5
1-3	41100-42F10-019	フレーム(ブラック)	1	TYPE K3/K4	
2-1	41899-42F00	キャップ,フレームピボット	2	TYPE K1	0.2 B(0.2)
2-2	41899-42F10	キャップ,フレームピボット	2	TYPE K2/K3/K4	0.2 B(0.2)
3	07130-10353	ボルト	4		
4	09250-08012	キャップ	4		
5	08319-31103	ナット	4		
6	07130-10253	ボルト	2		
7	41921-42F00	プレート,エンジンマウントNO.1,レフト	1		
8-1	09106-08140	ボルト,8X16	4	TYPE K1/K2	
8-2	09106-08166	ボルト	4	TYPE K3/K4	
9	01550-08163	ボルト	2		
10	41931-42F00	プレート,エンジンマウント,ライト	1		
11	42941-42F00	プレート,エンジン	1		
12	46110-42F00	フック,ライト	1		
13	46120-42F00	フック,レフト	1		
14	09440-12018	スプリング	2		
15	08322-01063	ワッシャ	2		
16	08319-31063	ナット	2		

4

FIG.36

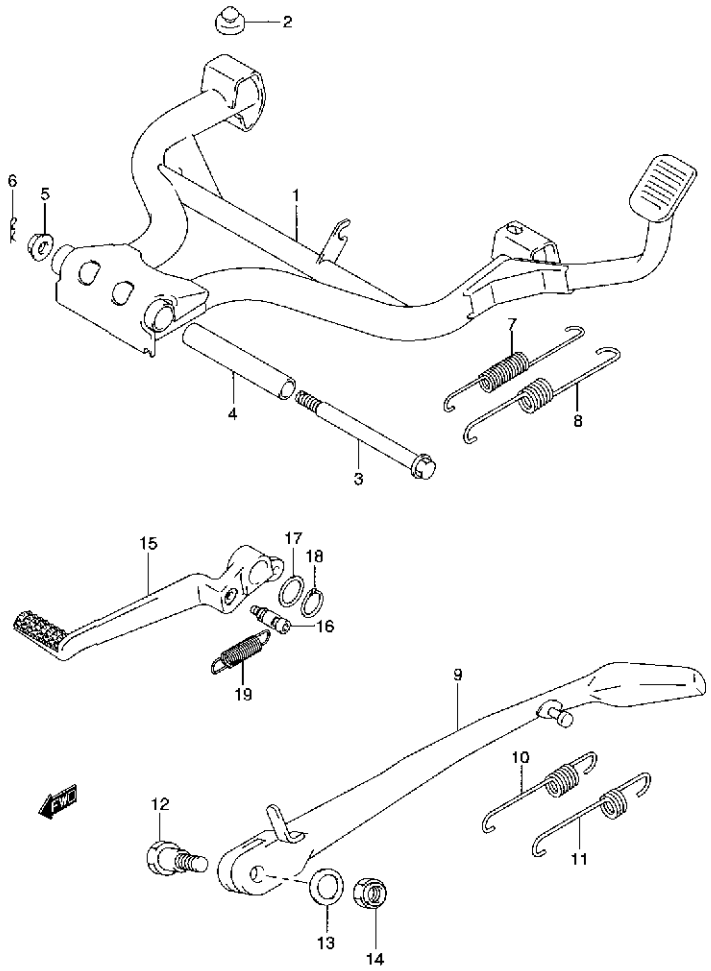

FIG.36 （F-4） スタンド

見出番号	品番	品名	使用個数	備考	標準作業時間
1	42100-42F00	スタンド,センタ	1		0.5
2-1	09321-10002	クッション,11.5X22X20	1	TYPE K1	
2-2	09321-10035	クッション	1	TYPE K2/K3/K4	
3-1	42191-03FL0	ボルト,センタスタンド	1	TYPE K1	
3-2	09101-10043	ボルト	1	TYPE K2/K3/K4	
4	09180-10064	スペーサ,10.2X16X95.5	1		
5	08319-31103	ナット	1		
6	09385-10005	クリップ	1		
7	09443-14059	スプリング	1		
8	09443-22013	スプリング	1		
9-1	42310-42F00	スタンド,プロップ	1	TYPE K1	0.3
9-2	42310-42F01	スタンド,プロップ	1	TYPE K2/K3/K4	
10	09443-14058	スプリング	1		
11	09443-19011	スプリング	1		
12	09111-10058	ボルト,10X37.5	1		
13	08221-12224	シム	1	TYPE K1	
14	42321-03FK0	ナット,プロップスタンド	1		
15	43111-42F00	ペダル,ブレーキ	1		0.4
16	43561-24F00	フック,リターンスプリング	1		
17	09160-18022	ワッシャ,18X24X1	1		
18	08331-31186	サークリップ	1		
19	09443-11030	スプリング	1		

FIG.37

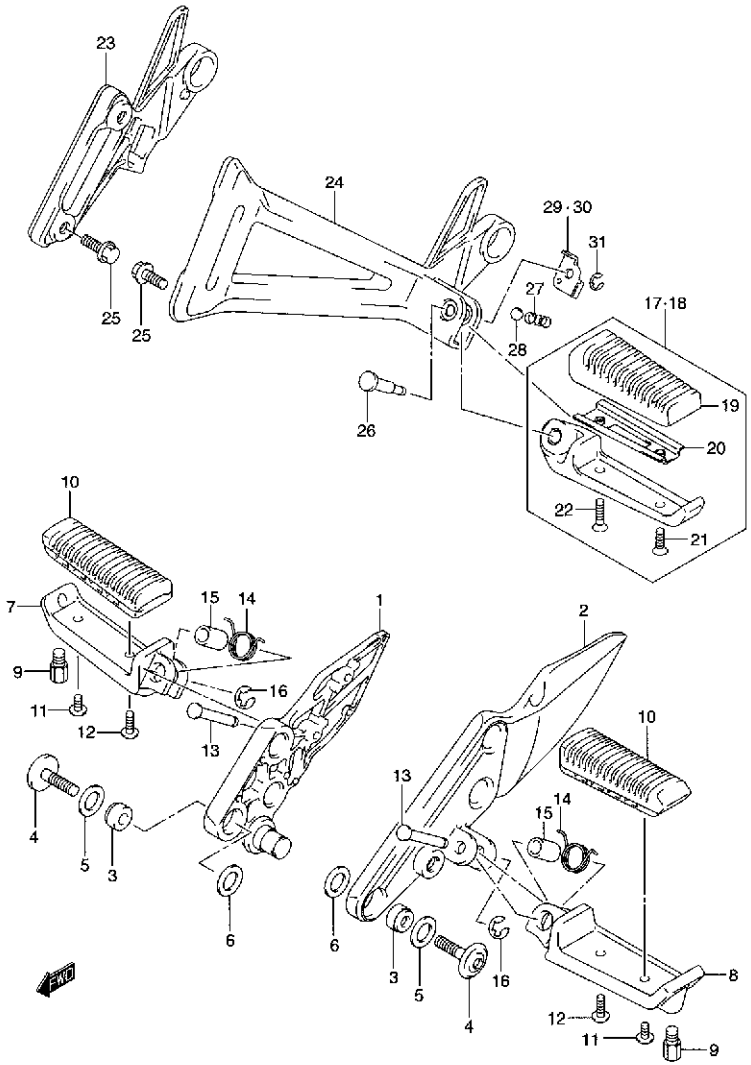

FIG.37 (F-5) フートレスト

見出番号	品番	品名	使用個数	備考	標準作業時間
1-1	43530-42F00	ブラケット,フロントフットレスト,ライト	1	TYPE K1	0.4 B(0.5)
1-2	43530-42F10	ブラケット,フロントフットレスト,ライト	1	TYPE K2/K3/K4	0.4 B(0.5)
2-1	43541-42F00	ブラケット,フロントフットレスト,レフト	1	TYPE K1	0.3 B(0.5)
2-2	43541-42F10	ブラケット,フロントフットレスト,レフト	1	TYPE K2/K3/K4	0.3 B(0.5)
3	09319-08045	ブッシュ	6		
4	09106-08147	ボルト,8X30	6		
5	09161-13004	ワッシャ,13.7X24X2	6		
6	09161-17002	ワッシャ	6		
7	43511-42F00	バー,フロントフットレスト,ライト	1		0.2 B(0.3)
8	43521-42F00	バー,フロントフットレスト,レフト	1		0.2 B(0.3)
9	43576-07D01	ボルト,バンクセンサ	2		
10	43550-31300	ラバー,フットレスト	2		W0.2DAI
11	02142-05123	スクリュ	2		
12	02142-05163	スクリュ	2		
13	09208-08016	ピン	2		
14	09448-18022	スプリング	2		
15	09180-08149	スペーサ,8.1X12X22	2		
16	08332-11063	Eリング	2		
17	43600-42F00	フットレストアッシピリオン,ライト	1		0.2 B(0.2)
18	43700-42F00	フットレストアッシ,ピリオン,レフト	1		0.2 B(0.2)
19	43612-31300	・ラバー,ピリオンフットレスト	2		W0.2DAI
20	43632-45501	・プレート,ラバーストップ	2		
21	02122-05123	・スクリュ	2		
22	02122-05163	・スクリュ	2		

4

FIG.37

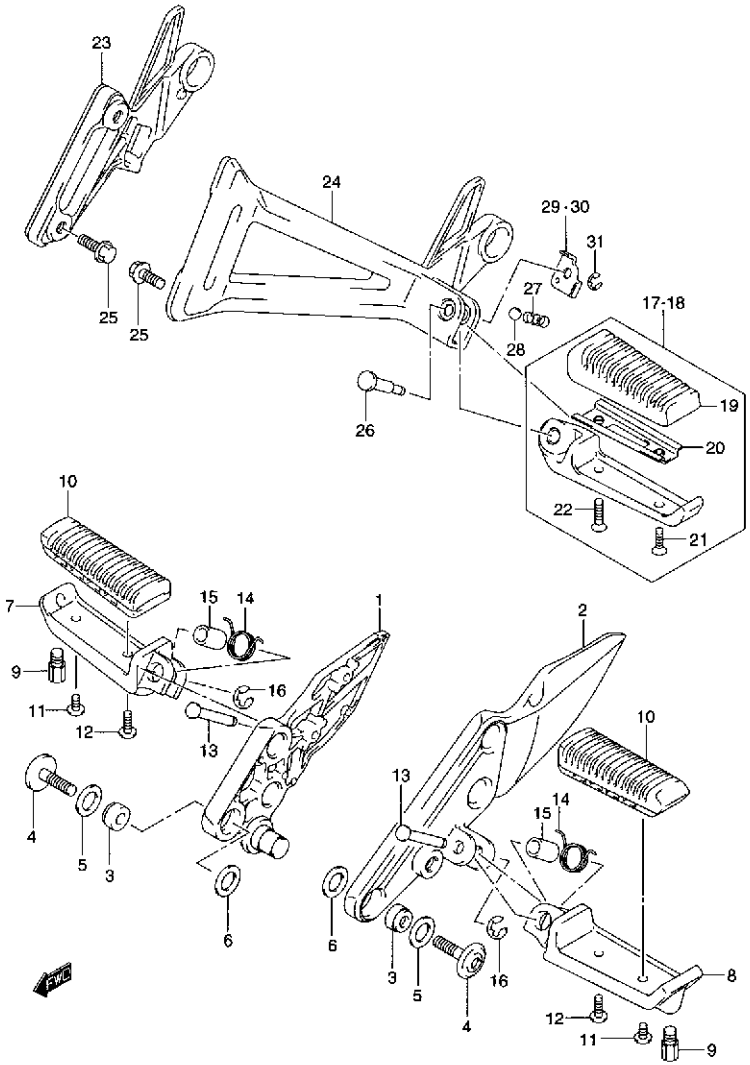

FIG.37 (F-6) フートレスト

見出番号	品番	品名	使用個数	備考	標準作業時間
23-1	43811-42F00	ブラケット,ピリオンフットレスト,ライト	1	TYPE K1	0.2 B(0.3)
23-2	43811-42F10	ブラケット,ピリオンフットレスト,ライト	1	TYPE K2/K3/K4	0.2 B(0.3)
24-1	43821-42F00	ブラケット,ピリオンフットレスト,レフト	1	TYPE K1	0.2 B(0.2)
24-2	43821-42F10	ブラケット,ピリオンフットレスト,レフト	1	TYPE K2/K3/K4	0.2 B(0.2)
25	01550-08163	ボルト	4		
26	09208-08016	ピン	2		
27	09440-05005	スプリング	2		
28	06111-07004	ボール	2		
29-1	43816-42F00	プレート,ピリオンフットレスト,ライト	1	TYPE K1/K2	
29-2	43816-42F10	プレート,ピリオンフットレスト,ライト	1	TYPE K3/K4	
30-1	43826-42F00	プレート,ピリオンフットレスト,レフト	1	TYPE K1/K2	
30-2	43826-42F10	プレート,ピリオンフットレスト,レフト	1	TYPE K3/K4	
31	08332-11063	Eリング	2		

FIG.38

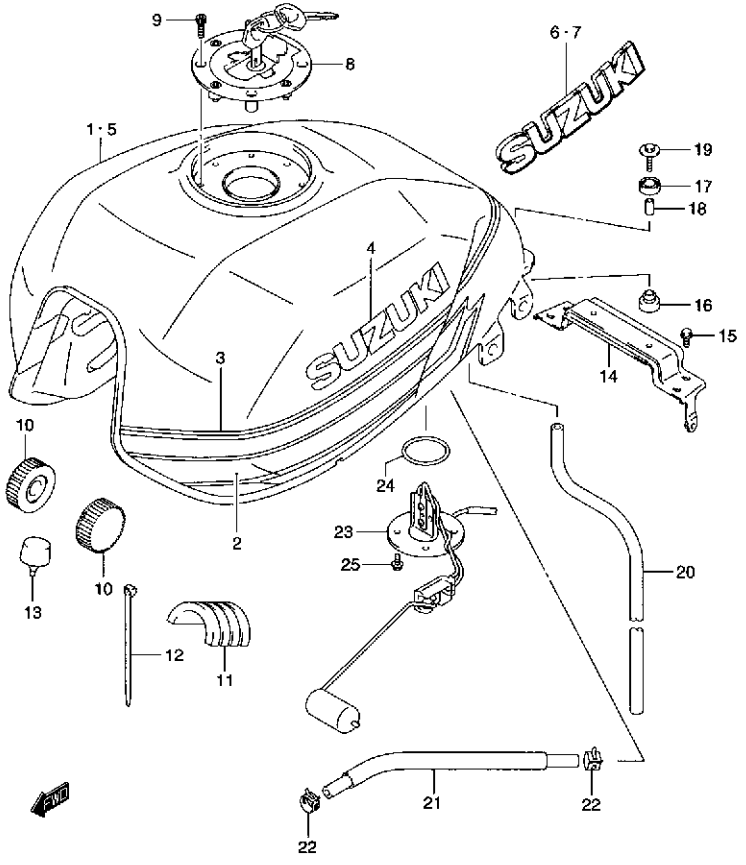

FIG.38 （F-7） フューエル タンク（TYPE K1）

見出番号	品番	品名	使用個数	備考	標準作業時間
1	44100-42FA0-L99	タンクアッシ,フューエル	1	FOR L99,ZAX	0.6
2	68110-42F00-GJ8	・テープセット,フューエルタンク	1		
3	68115-42F00-GJ9	・テープ,フューエルタンクストライプ	1		
4	68181-32B20-YD8	・エンブレム,フューエルタンク(シルバー)	2		
5-1	44100-42F00-YC2	タンクアッシ,フューエル(ブルー)	1	FOR YC2,YRX	0.6
5-2	44100-42F00-YM6	タンクアッシ,フューエル(シルバー)	1	FOR YM6,YTX	0.6
6	68111-42F00	エンブレム,フューエルタンク,ライト	1	FOR YC2,YM6,YRX,YTX	
7	68121-42F00	エンブレム,フューエルタンク,レフト	1	FOR YC2,YM6,YRX,YTX	
8	44201-33820	キャップセット,フューエルタンク	1		0.2
9	09106-05017	ボルト,L:20	4		
10	44511-42F00	クッション,フューエルタンク,フロント	2		
11-1	44541-04F00	クッション,フューエルタンク,ロア	2	～F.NO.100385	
11-2	44541-42F00	クッション,タンクサイド	2	F.NO.100386～	
12	09407-25402	クランプ,L:248	2		
13	44542-35F00	クッション,フューエルタンクサイド,NO.2	2		
14	44550-42F00	ブラケット,フューエルタンク,リヤ	1		
15	01550-06123	ボルト	4		
16-1	09320-10020	クッション	2	～F.NO.100385	
16-2	09320-10038	クッション	2	F.NO.100386～	
17	44512-42E00	クッション,フューエルタンク,リヤ	2		
18	09180-06271	スペーサ,6.5X9X18	2		
19	09116-06172	ボルト,6X30	2		

COLOR:YRX（BLUE）, YTX（SILVER）
:L99=0JW（WHITE）, 1LF（BLUE）
:ZAX=0JW（WHITE）, 1LF（BLUE）

FIG.38A（F-9） :TYPE K2
FIG.38B（F-10） :TYPE K3/K4

4

FIG.38

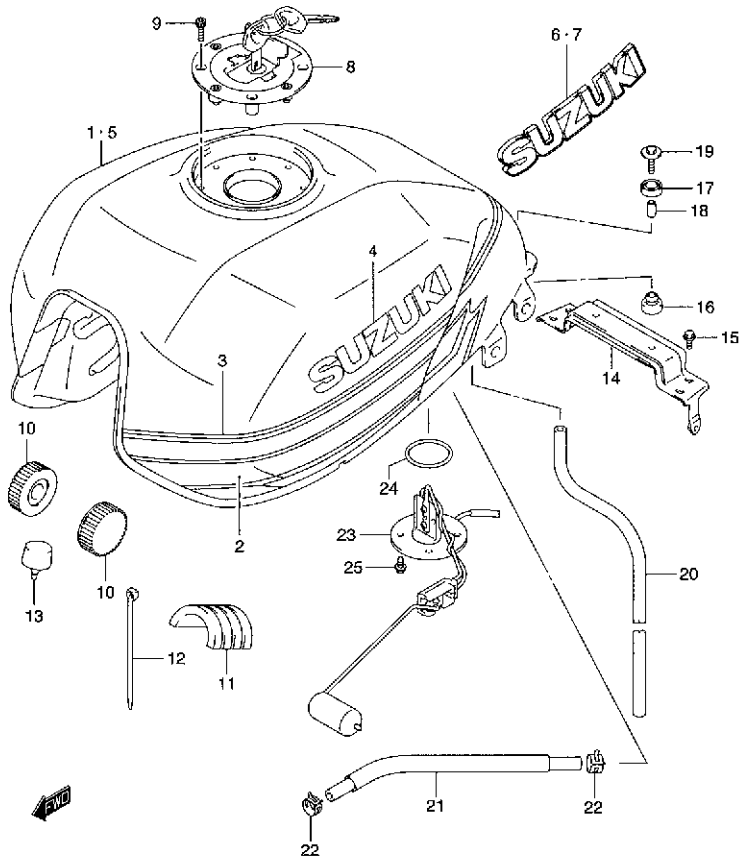

FIG.38 (F-8) フューエル タンク (TYPE K1)

見出番号	品番	品名	使用個数	備考	標準作業時間
20	44423-42F00	ホース,フューエルタンクウォータドレーン	1		0.2
21-1	44128-42F00	ホース,コネクタ	1	~F.NO.101130	
21-2	44128-42F10	ホース,コネクタ	1	F.NO.101131~	
22	09401-11407	クリップ	2		
23	34810-42F00	ゲージアッシ,フューエルレベルセンダ	1		0.5
24	34825-31F00	Oリング	1		
25	07120-06123	ボルト	4		

FIG.38A (F-9) : TYPE K2
FIG.38B (F-10) : TYPE K3/K4

FIG.38A

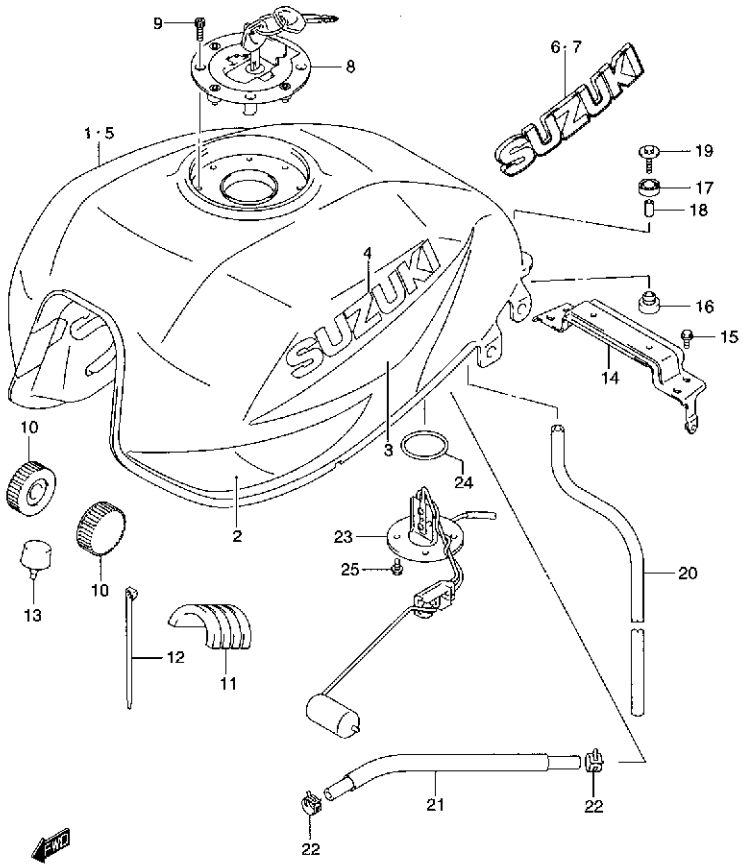

FIG.38A （F-9） フューエル タンク（TYPE K2）

見出番号	品番	品名	使用個数	備考	標準作業時間
1	49100-42FB0-L99	タンクセット,フューエル	1		0.6
2	68110-42F10-JM4	・テープセット,フューエルタンクNO.1	1		
3	68110-42F20-1LE	・テープセット,フューエルタンクNO.2(ブルー)	1		
4	68111-47C10-0JW	・エンブレム(ホワイト)	2		
5	49100-42F00-YD8	タンクセット,フューエル(シルバー)	1		0.6
6	68111-42F00	・エンブレム,フューエルタンク,ライト	1	FOR YD8	
7	68121-42F00	・エンブレム,フューエルタンク,レフト	1	FOR YD8	
8	44201-33820	キャップセット,フューエルタンク	1		0.2
9	09106-05017	ボルト,L:20	4		
10	44511-42F00	クッション,フューエルタンク,フロント	2		
11	44541-42F00	クッション,タンクサイド	2		
12	09407-25402	クランプ,L:248	2		
13	44542-35F00	クッション,フューエルタンクサイド,NO.2	1		
14	44550-42F00	ブラケット,フューエルタンク,リヤ	1		
15	01550-06123	ボルト	4		
16	09320-10038	クッション	2		
17	44512-42E00	クッション,フューエルタンク,リヤ	2		
18	09180-06271	スペーサ,6.5X9X18	2		
19	09116-06172	ボルト,6X30	2		
20	44423-42F00	ホース,フューエルタンクウォータドレーン	1		0.2
21	44128-42F10	ホース,コネクタ	1		
22	09401-11407	クリップ	2		
23	34810-42F00	ゲージアッシ,フューエルレベルセンダ	1		0.5
24	34825-31F00	Oリング	1		
25	07120-06123	ボルト	4		

FIG.38B（F-10）：TYPE K3/K4

FIG.38B

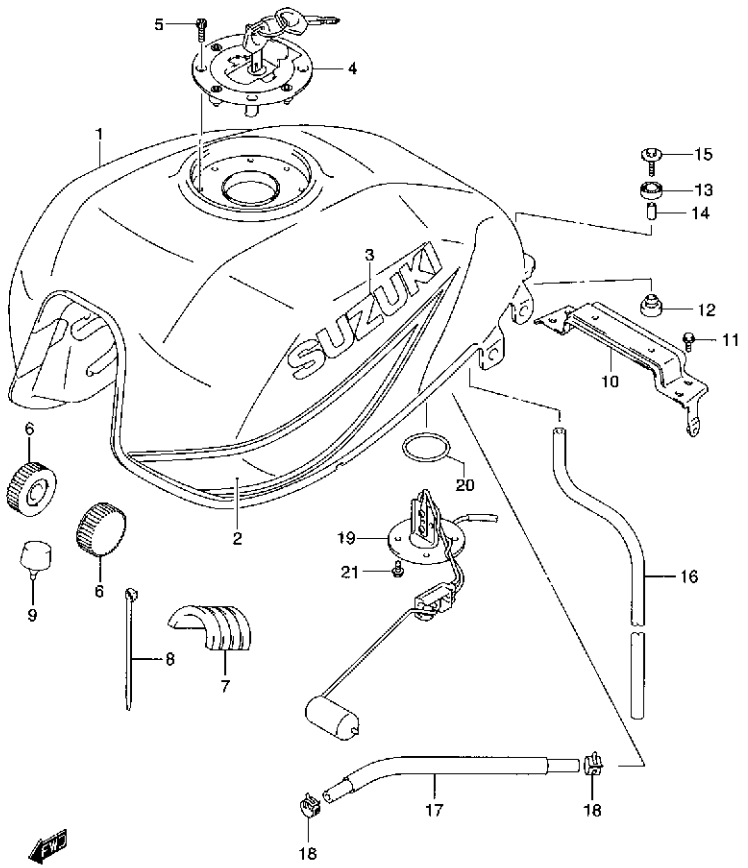

FIG.38B (F-10) フューエル タンク (TYPE K3/K4)

見出番号	品番	品名	使用個数	備考	標準作業時間
1-1	49100-42FC0-LR5	タンクセット,フューエル	1	TYPE K3	0.6
1-2	44100-42FC0-LR5	タンクアッシ,フューエル	1	TYPE K4	
1-3	49100-42FC0-CG9	タンクセット,フューエル	1	TYPE K3	
1-4	44100-42FC0-CG9	タンクアッシ,フューエル	1	TYPE K4	
2-1	68110-42F30-ML8	・テープセット,フューエルタンク	1	FOR LR5	
2-2	68110-42F30-MW6	・テープセット,フューエルタンク	1	FOR CG9	
3	68111-47C10-YBD	・エンブレム,フューエルタンク(ホワイト)	2		
4	44201-33840	キャップセット,フューエルタンク	1		0.2
5	09106-05017	ボルト,L:20	4		
6	44511-42F00	クッション,フューエルタンク,フロント	2		
7	44541-42F00	クッション,タンクサイド	2		
8	09407-25402	クランプ,L:248	2		
9	44542-35F00	クッション,フューエルタンクサイド,NO.2	1		
10	44550-42F00	ブラケット,フューエルタンク,リヤ	1		
11	01550-06123	ボルト	4		
12	09320-10038	クッション	2		
13	44512-42E00	クッション,フューエルタンク,リヤ	2		
14	09180-06271	スペーサ,6.5X9X18	2		
15	09116-06172	ボルト,6X30	2		
16	44423-42F00	ホース,フューエルタンクウォータドレーン	1		0.2
17	44128-42F10	ホース,コネクタ	1		
18	09401-11407	クリップ	2		
19	34810-42F00	ゲージアッシ,フューエルレベルセンダ	1		0.5
20	34825-31F00	Oリング	1		
21	07120-06123	ボルト	4		

COLOR:LR5=YBA (BLUE) , YBD (WHITE)
:CG9=Y7M (RED) , 019 (BLACK)

FIG.39

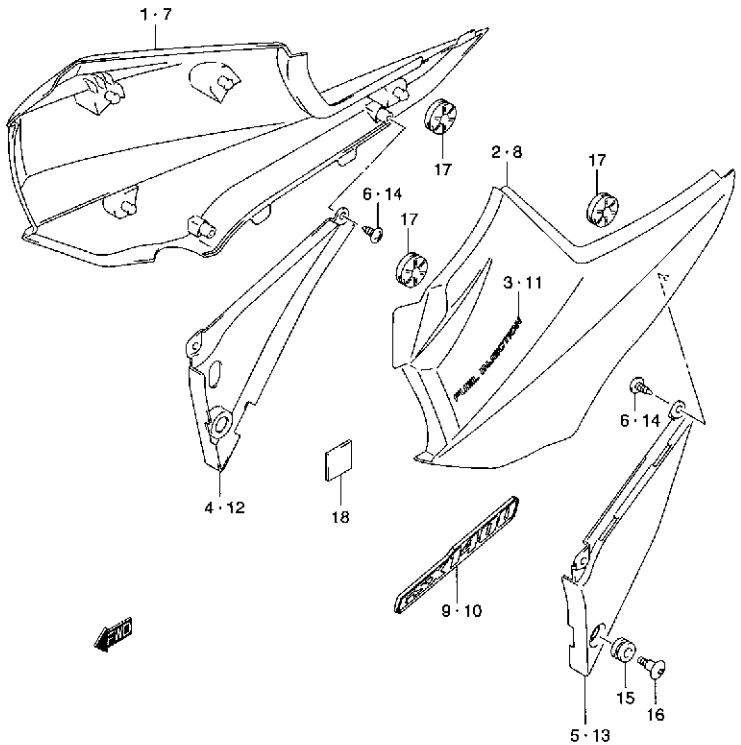

FIG.39 (F-11) フレーム カバー (TYPE K1)

見出番号	品番	品名	使用個数	備考	標準作業時間
1	47110-42FA0-84N	カバー,フレーム,ライト	1	FOR L99,ZAX	0.2
2	47210-42FA0-84N	カバー,フレーム,レフト	1	FOR L99,ZAX	0.2
3	68131-42F10-YD8	・エンブレム,フレームインジェクション (シルバー)	2		
4	47121-42F00-291	・カバー,フレーム,ロア,ライト(ブラック)	1		
5	47221-42F00-291	・カバー,フレームロア,レフト(ブラック)	1		
6	03541-05123	・スクリュ	4		
7	47110-42F00-84N	カバー,フレーム,ライト	1	FOR YC2,YM6,YRX,YTX	0.2
8	47210-42F00-84N	カバー,フレーム,レフト	1	FOR YC2,YM6,YRX,YTX	0.2
9	68131-42F00	・エンブレム,フレームカバー,ライト	1		
10	68141-42F00	・エンブレム,フレームカバー,レフト	1		
11	68131-42F10-YD8	・エンブレム,フレームインジェクション (シルバー)	2		
12	47121-42F00-291	・カバー,フレーム,ロア,ライト(ブラック)	1		
13	47221-42F00-291	・カバー,フレームロア,レフト(ブラック)	1		
14	03541-05123	・スクリュ	4		
15	09320-09501	クッション,9X12/18X10	2		
16	09139-06087	スクリュ,M6X20	2		
17	47119-42F00	クッション,フレームカバー	8		
18	47117-42F00	クッション,フレームカバー,アッパ	2		

COLOR: YRX (BLUE) , YTX (SILVER)
:L99=0JW (WHITE) , 1LF (BLUE)
:ZAX=0JW (WHITE) , 1LF (BLUE)

FIG.39A (F-12) : TYPE K2
FIG.39B (F-13) : TYPE K3/K4

4

FIG.39A

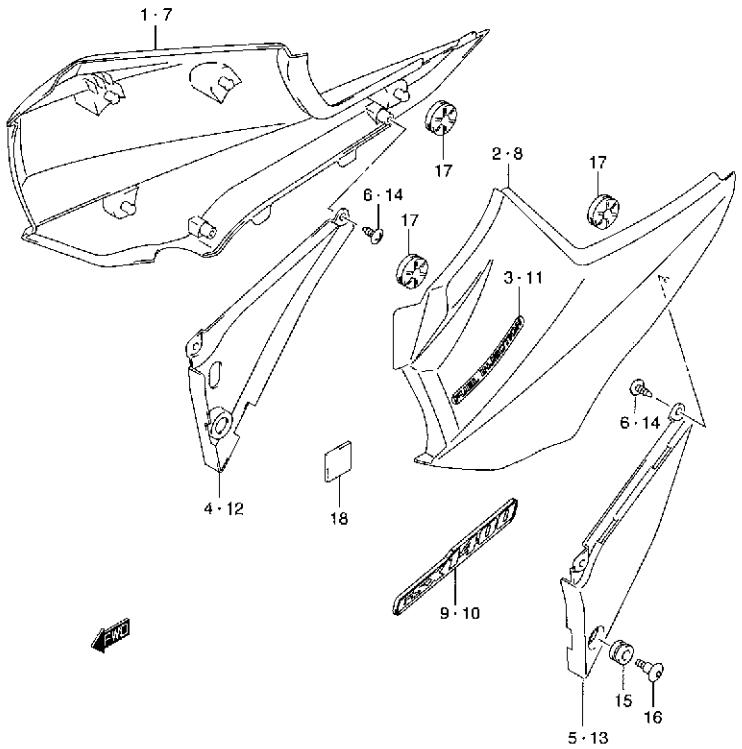

FIG.39A (F-12) フレーム カバー (TYPE K2)

見出番号	品番	品名	使用個数	備考	標準作業時間
1	47110-42FB0-JJ8	カバー,フレーム,ライト	1	FOR L99	0.2
2	47210-42FB0-JJ8	カバー,フレーム,レフト	1	FOR L99	0.2
3	68131-42F20-JM5	・エンブレム,"FUEL-INJECTION"	2		
4	47121-42F00-291	・カバー,フレーム,ロア,ライト(ブラック)	1		
5	47221-42F00-291	・カバー,フレームロア,レフト(ブラック)	1		
6	03541-05123	・スクリュ	4		
7	47110-42F10-JJ8	カバー,フレーム,ライト	1	FOR YD8	0.2
8	47210-42F10-JJ8	カバー,フレーム,レフト	1	FOR YD8	0.2
9	68131-42F00	・エンブレム,フレームカバー,ライト	1		
10	68141-42F00	・エンブレム,フレームカバー,レフト	1		
11	68131-42F20-JM5	・エンブレム,"FUEL-INJECTION"	2		
12	47121-42F00-291	・カバー,フレーム,ロア,ライト(ブラック)	1		
13	47221-42F00-291	・カバー,フレームロア,レフト(ブラック)	1		
14	03541-05123	・スクリュ	4		
15	09320-09501	クッション,9X12/18X10	2		
16	09139-06087	スクリュ,M6X20	2		
17	47119-42F00	クッション,フレームカバー	8		
18	47117-42F00	クッション,フレームカバー,アッパ	2		

COLOR : L99=0JW (WHITE) , 1LF (BLUE)

FIG.39B (F-13) : TYPE K3/K4

FIG.39B

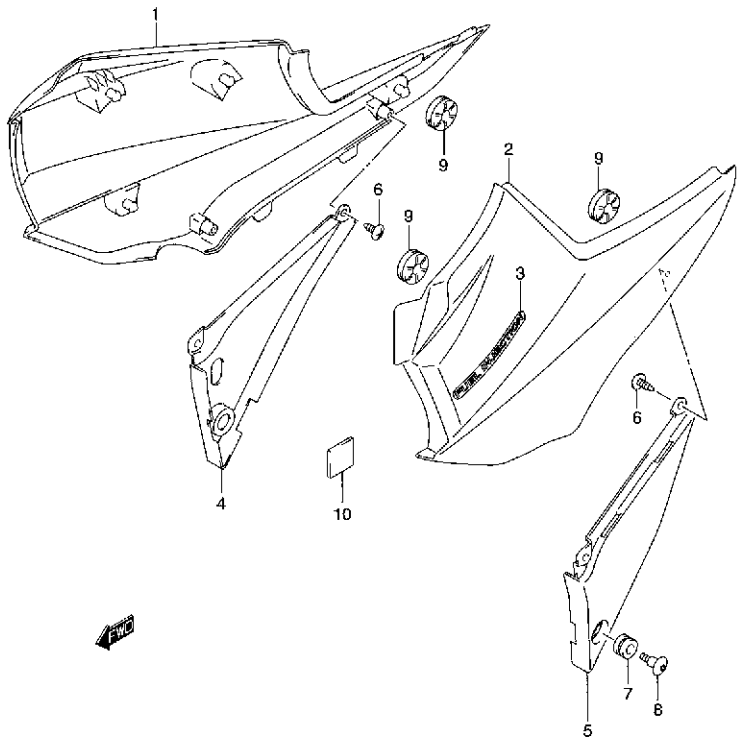

FIG.39B （F-13） フレーム カバー（TYPE K3/K4）

見出番号	品番	品名	使用個数	備考	標準作業時間
1	47110-42FC0-JJ8	カバー,フレーム,ライト	1		0.2
2	47210-42FC0-JJ8	カバー,フレーム,レフト	1		0.2
3	68131-42F30-MM1	・エンブレム,"FUEL-INJECTION"	2		
4	47121-42F00-291	・カバー,フレーム,ロア,ライト(ブラック)	1		
5	47221-42F00-291	・カバー,フレームロア,レフト(ブラック)	1		
6	03541-05123	・スクリュ	4		
7	09320-09501	クッション,9X12/18X10	2		
8	09139-06087	スクリュ,M6X20	2		
9	47119-42F00	クッション,フレームカバー	8		
10	47117-42F00	クッション,フレームカバー,アッパ	2		

4

FIG.40

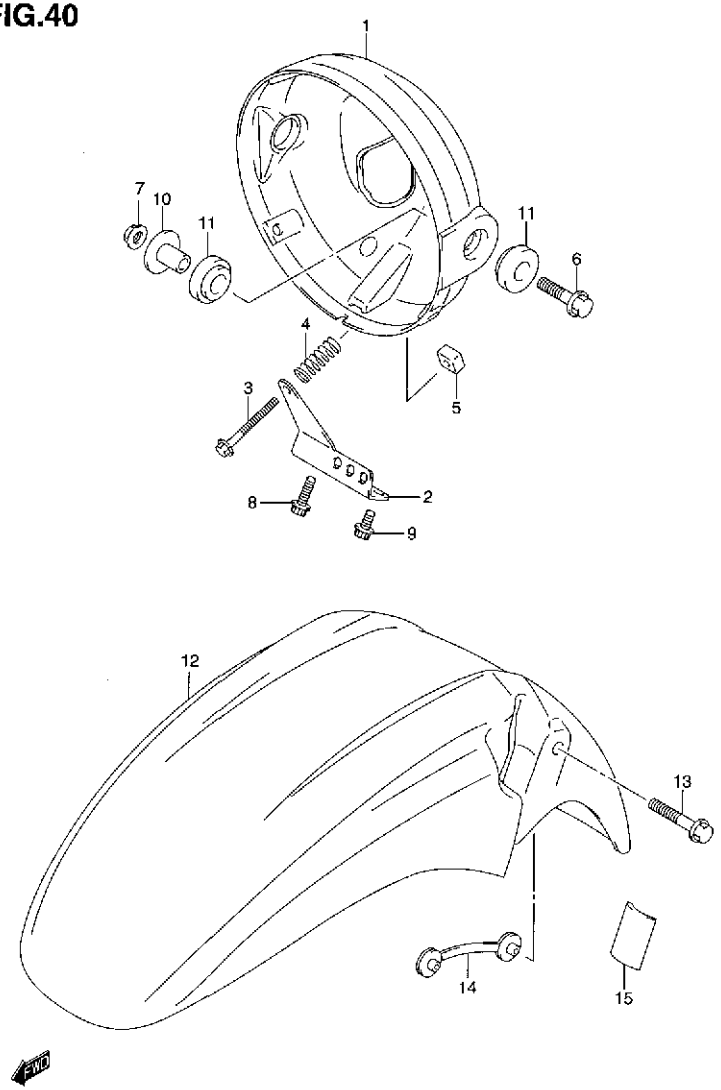

FIG.40 (F-14) フロント フェンダ

見出番号	品番	品名	使用個数	備考	標準作業時間
1	51810-42F00	ハウジング,ヘッドランプ	1		0.3
2	51814-42F00	プレート,ヘッドランプハウジング	1		
3-1	51858-42F00	ボルト,ヘッドランプアジャスタ	1	TYPE K1	
3-2	51858-42F01	ボルト,アジャスタ	1	TYPE K2/K3/K4	
4	51837-25D00	スプリング,ヘッドランプアジャスタ	1		
5-1	51825-42F00	ナット,ヘッドランプアジャスタ	1	TYPE K1	
5-2	51825-41F00	ナット,ヘッドランプアジャスタ	1	TYPE K2/K3/K4	
6	09116-08118	ボルト	2		
7	08316-10083	ナット	2		
8	07120-06203	ボルト	1		
9	07120-06123	ボルト	1		
10	09180-08217	スペーサ	2		
11	09320-12065	クッション	4		
12-1	53111-42F00-YC2	フェンダ,フロント(ブルー)	1	FOR YC2, YRX	0.4
12-2	53111-42F00-YM6	フェンダ,フロント(シルバー)	1	FOR YM6, YTX	0.4
12-3	53111-42F00-1LF	フェンダ,フロント(ブルー)	1	FOR L99, ZAX	0.4
12-4	53111-42F00-YD8	フェンダ,フロント(シルバー)	1	FOR YD8	0.4
12-5	53111-42F00-YBA	フェンダ,フロント(ブルー)	1	FOR LR5	0.4
12-6	53111-42F00-019	フェンダ,フロント(ブラック)	1	FOR CG9	0.4
13	09103-06214	ボルト	4		
14	53120-42F00	プレート,フロントフェンダ	2		
15	94583-05C10	クッション	2		

COLOR : YRX (BLUE) , YTX (SILVER)
:L99=0JW (WHITE) , 1LF (BLUE)
:ZAX=0JW (WHITE) , 1LF (BLUE)
:LR5=YBA (BLUE) , YBD (WHITE)
:CG9=Y7M (RED) , 019 (BLACK)

FIG.41

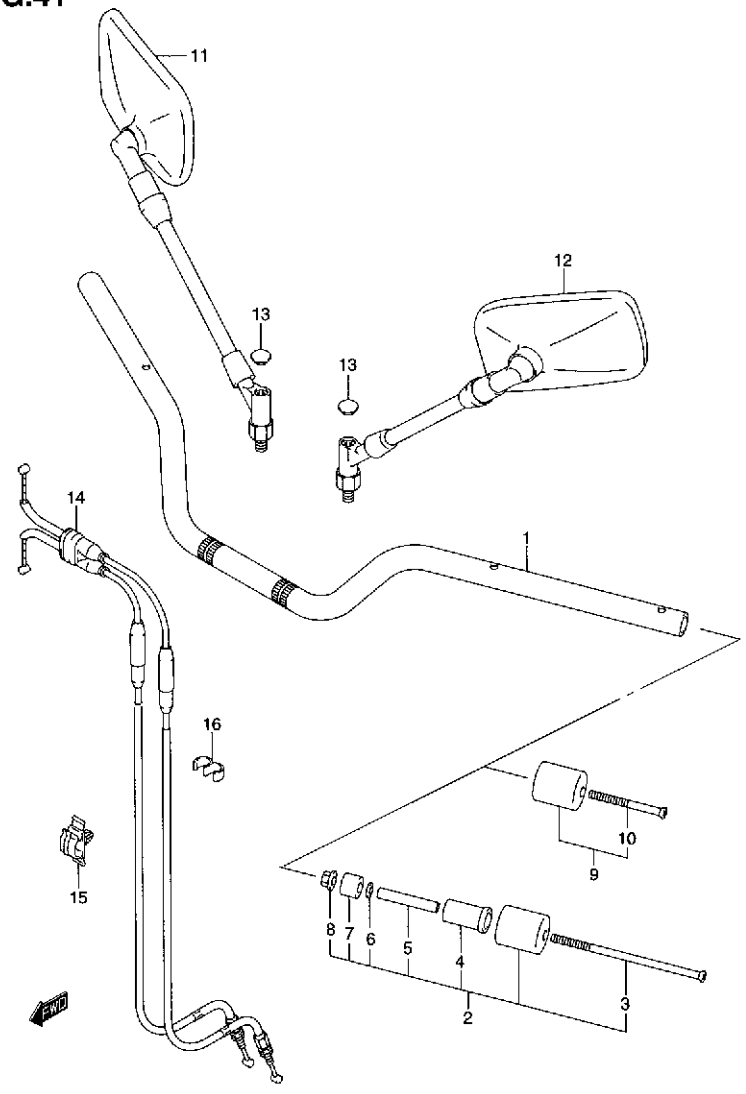

FIG.41 (F-15) ハンドル バー

見出番号	品番	品名	使用個数	備考	標準作業時間
1-1	56111-42F00	ハンドルバー	1	TYPE K1	0.4
1-2	56110-42F20	ハンドルバー	1	TYPE K2/K3/K4	0.4
2	56200-42810	バランサセット,ハンドルバー	2	TYPE K1	0.2
3	09127-06021	・スクリュ,6X125	2	TYPE K1	
4	56272-19D00	・エキスパンダ,ハンドルバランサ	2	TYPE K1	
5	56276-17D00	・スペーサ,エキスパンダ	2	TYPE K1	
6	09160-06130	・ワッシャ,6.5X16X1.6	2	TYPE K1	
7	56272-42F00	・エキスパンダ,ハンドルバランサ	2	TYPE K1	
8	09159-06024	・ナット	2	TYPE K1	
9	56200-32830	バランサセット,ハンドルバー	2	TYPE K2/K3/K4	0.2
10	02122-06503	・スクリュ	2	TYPE K2/K3/K4	
11	56500-03F80	ミラーアッシ,リヤビュー,ライト	1		0.2 B(0.2)
12	56600-03F80	ミラーアッシ,リヤビュー,レフト	1		0.2 B(0.2)
13	56524-28600	・キャップ	2		
14-1	58300-42F00	ケーブルアッシ,スロットル	1	TYPE K1/K2/K3	W0.7
14-2	58300-42F10	ケーブルアッシ,スロットル	1	TYPE K4	W0.7
15	09403-10319	クランプ	1		
16	09408-00066	クリップ	1		

4

FIG.42

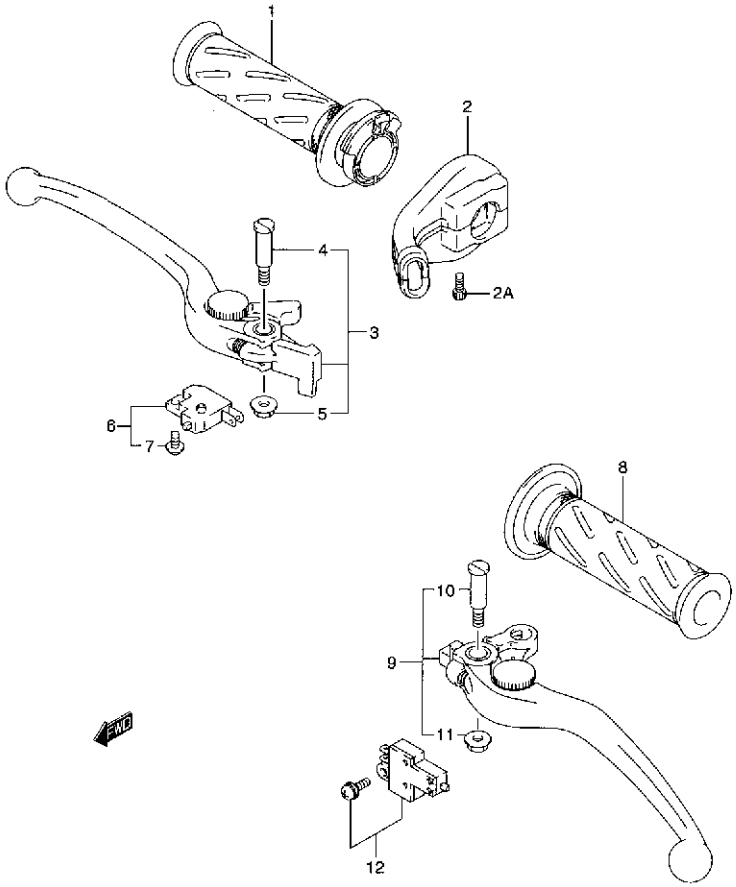

FIG.42 (F-16) ハンドル レバー

見出番号	品番	品名	使用個数	備考	標準作業時間
1	57110-45D02	グリップ,スロットル	1		0.2
2	57100-42F00	ケースアッシ,スロットル	1		0.2
2A	07130-05253	・ボルト	2		
3	57300-33E01	レバーアッシ,ブレーキ	1		0.2
4	57431-17C00	・ボルト,レバーピボット	1		
5	08316-10063	・ナット	1		
6-1	57460-17C00	スイッチアッシ,ストップ	1	TYPE K1/K2/K3	0.2
6-2	57460-17C11	スイッチアッシ,ストップ	1	TYPE K4	0.2
7	57465-17C00	・スクリュ	1		
8	57211-22D01	グリップ,レフト	1		W0.2
9	57500-24F00	レバーアッシ,クラッチ	1		0.2
10	57431-17C00	・ボルト,レバーピボット	1		
11	08316-10063	・ナット	1		
12	57560-02FA0	スイッチアッシ,クラッチ	1		0.2

FIG.43

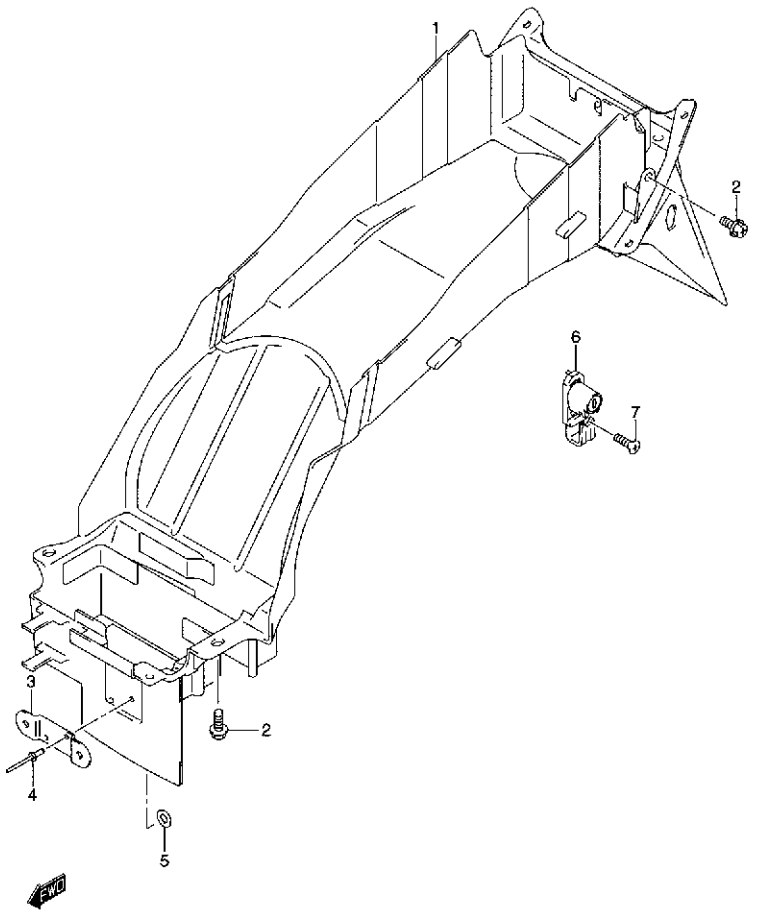

FIG.43 (G-2) リヤ フェンダ

見出番号	品番	品名	使用個数	備考	標準作業時間
1	63111-42F00	フェンダ,リヤ	1		0.6
2	09113-06001	ボルト,6X16	4		
3	63466-42F00	ブラケット,レクチファイヤ	1		
4	09229-04020	リベット	2		
5	08322-01043	ワッシャ	2		
6	95700-42810	ロックセット,ヘルメット	1		0.2
7	02122-06203	スクリュ	1		

FIG.44

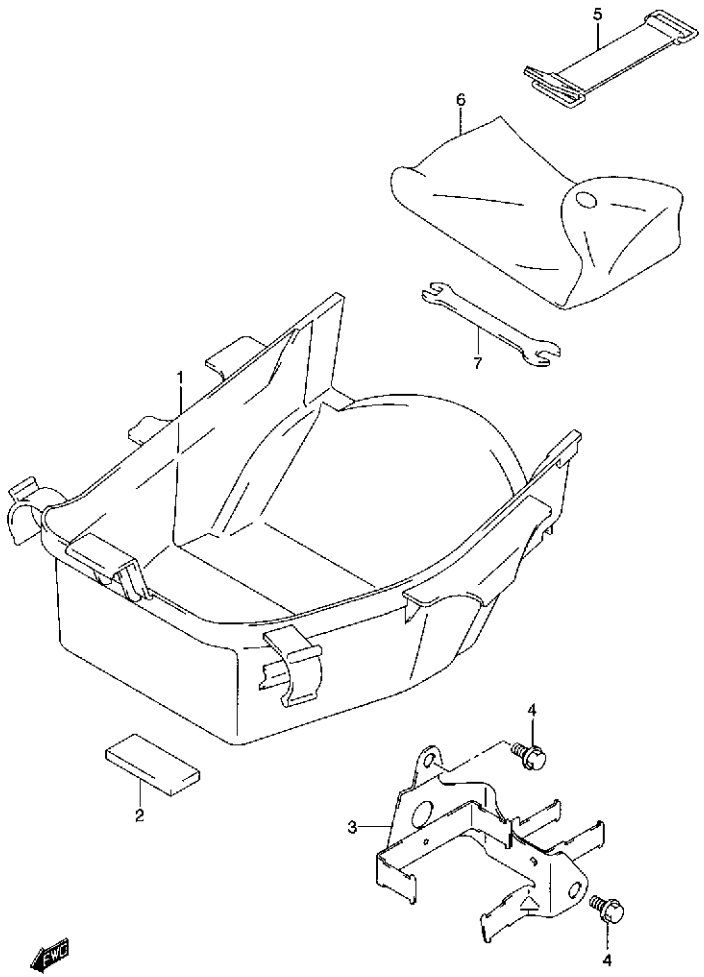

FIG.44 (G-3) ラゲージ ボックス

見出番号	品番	品名	使用個数	備考	標準作業時間
1	92211-42F00	ボデー,ラゲージボックス	1		0.2
2	94474-22D00	プロテクタ	2		
3-1	47410-42F00	ホルダ,エレクトリックパーツ	1	TYPE K1	0.3
3-2	47411-42F10	ホルダ,エレクトリックパーツ	1	TYPE K2/K3/K4	0.3
4	01550-06123	ボルト	2		
5	09462-00093	バンド	1		
6	09800-21039	ツールアッシ	1		
7	09813-00027	オープンスパナ,8X10	1		

FIG.45

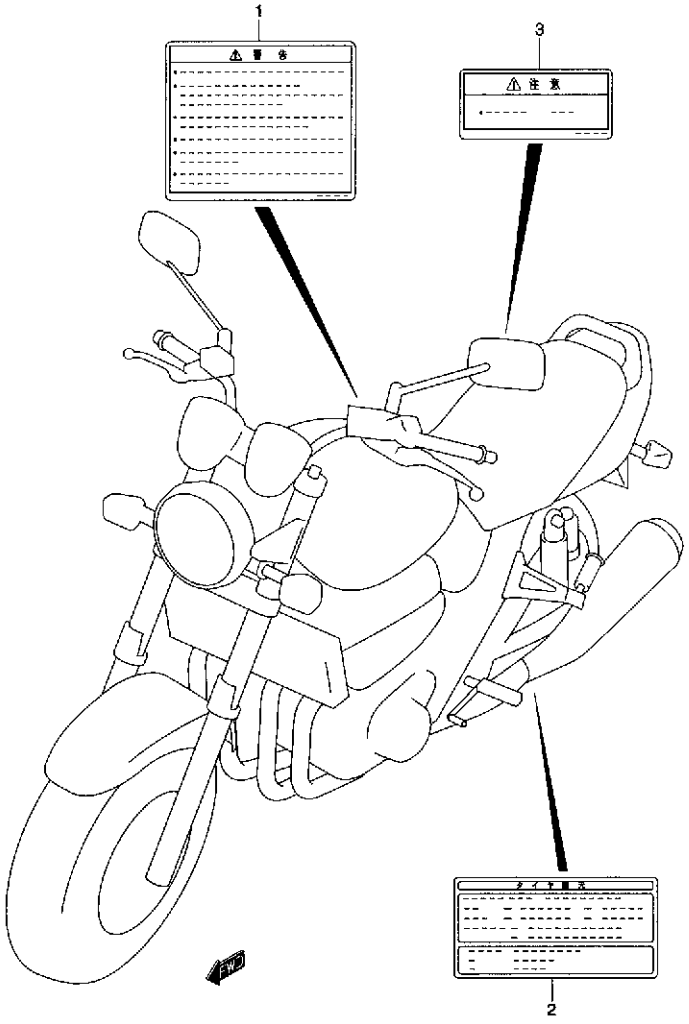

FIG.45 (G-4) ラベル

見出番号	品番	品名	使用個数	備考	標準作業時間
1	68319-29FD0	ラベル,ゼネラルワーニング	1		
2	68332-42F00	ラベル,タイヤインフォメーション	1		
3	68911-42FD0	ラベル,ローデイングキャパシティ	1		

4

FIG.46

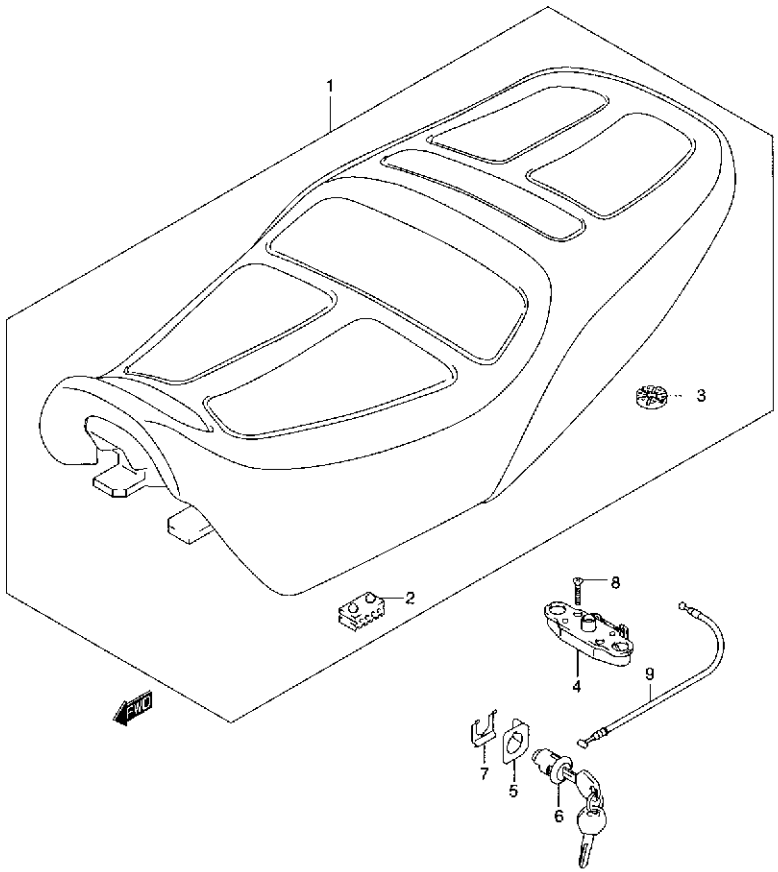

FIG.46 (G-5) シート

見出番号	品番	品名	使用個数	備考	標準作業時間
1-1	45100-42F00-GF6	シートアッシ	1	TYPE K1	0.2
1-2	45100-42F20-GF6	シートアッシ	1	TYPE K2/K3/K4	0.2
2-1	45149-31300	・クッション,シート,40X20X15	6	TYPE K1	
2-2	45149-42F00	・クッション	6	TYPE K2/K3/K4	
3	45213-31300	・クッション	2		
4	45220-20A01	ブラケット,シートサポート,リヤ	1		
5	45288-14F00	ガイド,シートロックケーブル	1		0.4
6	95700-14810	ロックセット,シート	1		0.4
7	45289-11F00	プレート,シートロックアッシ	1		0.4
8	02122-06303	スクリュ	2		
9	45280-38400	ケーブル,シートロック	1		0.4

FIG.47

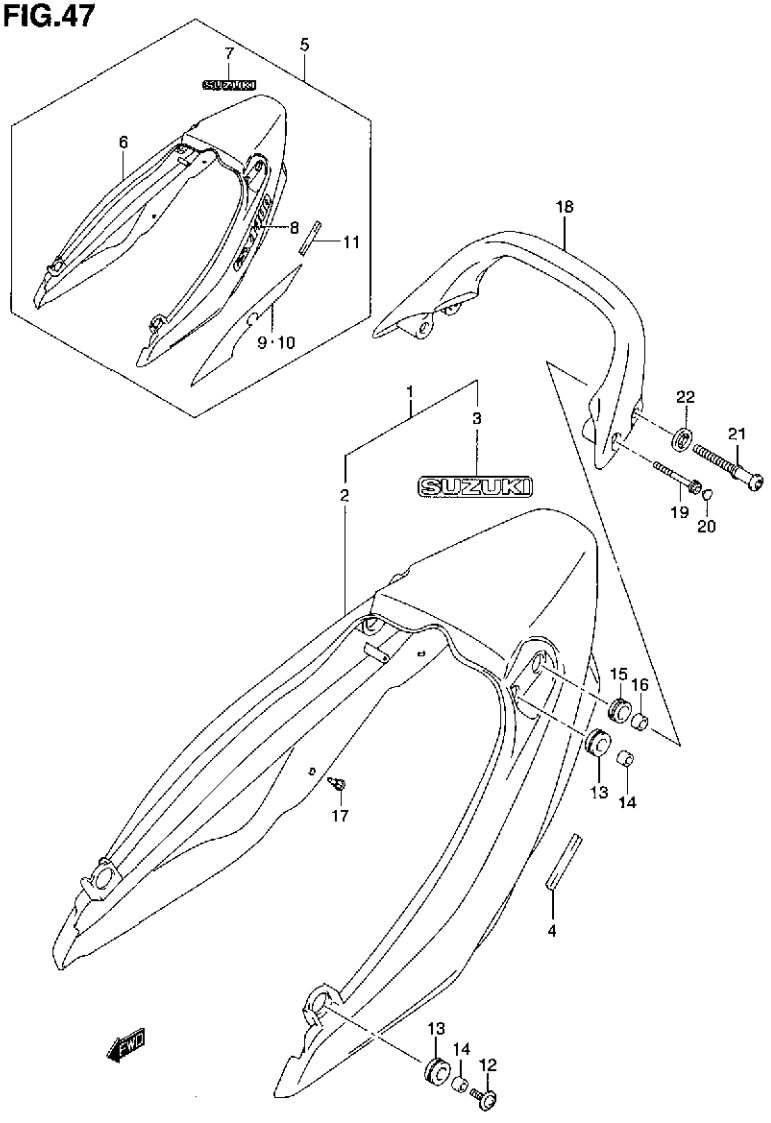

FIG.47 (G-6) シート テール カバー (TYPE K1)

見出番号	品番	品名	使用個数	備考	標準作業時間
1-1	45500-42F00-YC2	カバーアッシ,シートテール(ブルー)	1		0.4
1-2	45500-42F00-YM6	カバーアッシ,シートテール(シルバー)	1		0.4
2-1	45510-42F00-YC2	・カバー,シートテール(ブルー)	1		
2-2	45510-42F00-YM6	・カバー,シートテール(シルバー)	1		
3-1	68280-04F00-YD8	・エンブレム,"SUZUKI"(シルバー)	1	FOR YC2	0.4
3-2	68280-04F00-019	・エンブレム,"SUZUKI"(ブラック)	1	FOR YM6	0.4
4	45515-42F00	・クッション	1		
5	45500-42FA0-0JW	カバーアッシ,シートテール(ホワイト)	1	FOR L99	
6	45510-42F00-0JW	・カバー,シートテール(ホワイト)	1	FOR L99	
7	68280-04F00-1LF	・エンブレム,"SUZUKI"(ブルー)	1	FOR 0JW	
8	68161-42F00-GJ7	・エンブレム,シートテールカバー	2	FOR 0JW	
9	68165-42F00-M18	・テープ,シートテールカバー,ライト	1	FOR 0JW	
10	68167-42F00-M18	・テープ,シートテールカバー,レフト	1	FOR 0JW	
11	45515-42F00	クッション	1		
12	09136-06081	スクリュ,6X20	2		
13	09320-12068	クッション	4	フロント	
14	09180-06300	スペーサ	4	フロント	
15	09320-14023	クッション	2	リヤ	
16	09180-08199	スペーサ	2	リヤ	
17	09409-06314-5PK	クリップ(ブラック)	4		

FIG.47A (G-7) : TYPE K2
FIG.47B (G-10) : TYPE K3/K4

4

FIG.47

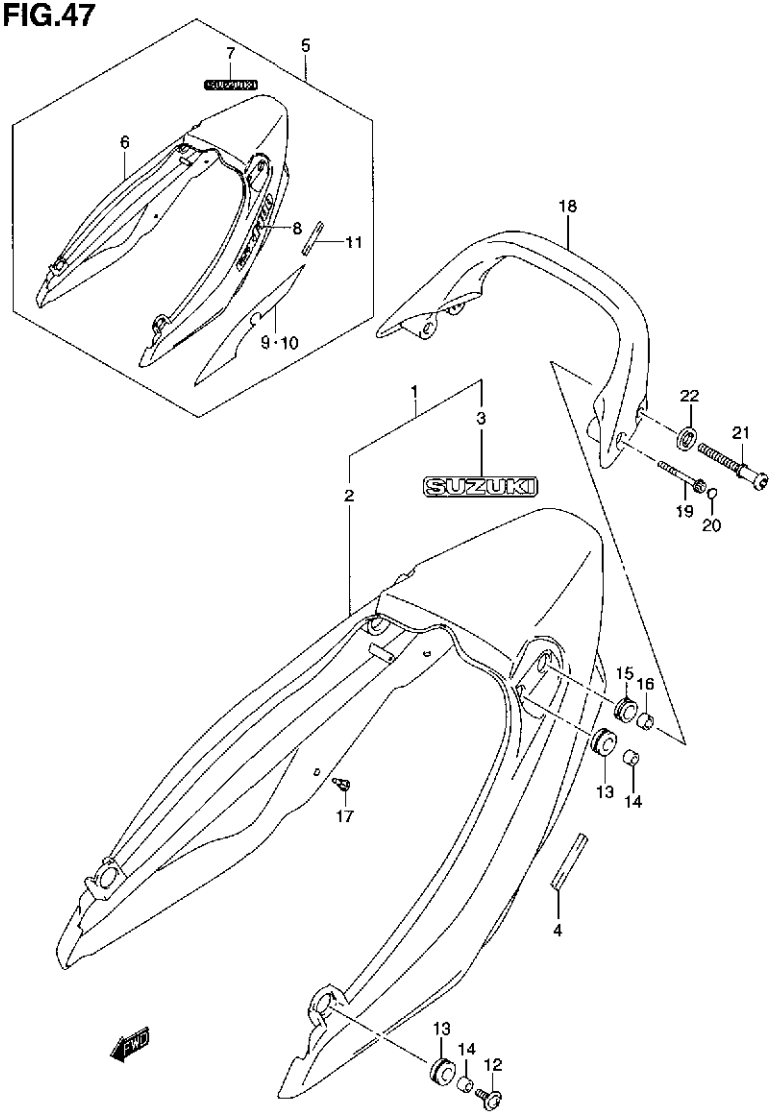

FIG.47 (G-7) シート テール カバー (TYPE K1)

見出番号	品番	品名	使用個数	備考	標準作業時間
18-1	46211-32F00-YC2	ハンドルピリオンライダ(ブルー)	1		0.2
18-2	46211-32F00-YM6	ハンドル,ピリオンライダ(シルバー)	1		0.2
18-3	46211-32F00-0JW	ハンドル,ピリオンライダ(ホワイト)	1		0.2
19	07120-06453	ボルト	2		
20	09250-05009	キャップ	2		
21	46316-31F00	フック,ピリオンライダハンドル	2		
22	46317-31F00	ワッシャ,フック	2		

FIG.47A (G-7) : TYPE K2
FIG.47B (G-10) : TYPE K3/K4

FIG.47A

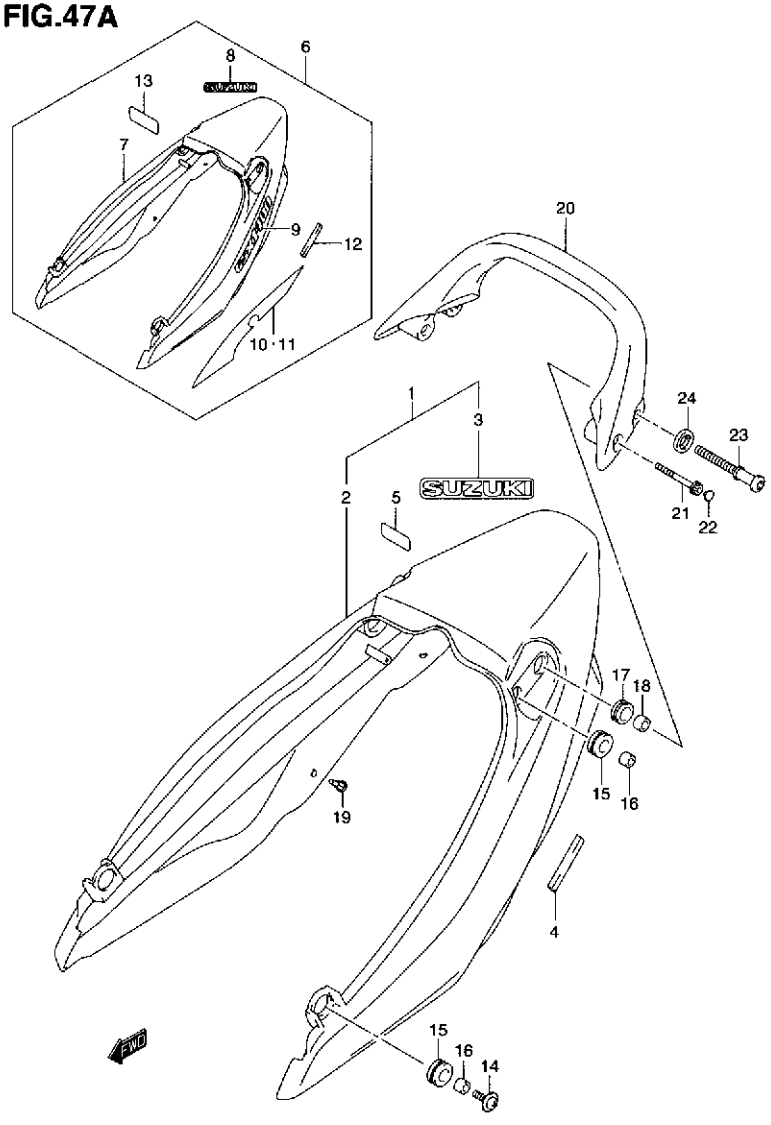

FIG.47A （G-8） シート テール カバー (TYPE K2)

見出番号	品番	品名	使用個数	備考	標準作業時間
1	45500-42F01-YD8	カバーアッシ,シートテール(シルバー)	1		0.4
2	45510-42F00-YD8	・カバー,シートテール(シルバー)	1		
3	68280-04F00-019	・エンブレム,"SUZUKI"(ブラック)	1	FOR YD8	0.4
4	45515-42F00	・クッション	1		
5	45516-42F00	・テープ,シートテールカバー	2		
6	45500-42FB0-0JW	カバーアッシ,シートテール(ホワイト)	1	FOR L99	
7	45510-42F00-0JW	・カバー,シートテール(ホワイト)	1	FOR L99	
8	68280-04F00-1LF	・エンブレム,"SUZUKI"(ブルー)	1	FOR 0JW	
9	68161-42F00-GJ7	・エンブレム,シートテールカバー	2	FOR 0JW	
10	68165-42F10-G8Z	・テープ,シートテールカバー,ライト	1	FOR 0JW	
11	68167-42F10-G8Z	・テープ,シートテールカバー,レフト	1	FOR 0JW	
12	45515-42F00	・クッション	1		
13	45516-42F00	・テープ,シートテールカバー	2		
14	09136-06081	スクリュ,6X20	2		
15	09320-12068	クッション	4	フロント	
16	09180-06300	スペーサ	4	フロント	
17	09320-14023	クッション	2	リヤ	
18	09180-08199	スペーサ	2	リヤ	
19	09409-06314-5PK	クリップ(ブラック)	4		

FIG.47B (G-10) : TYPE K3/K4

4

FIG.47A

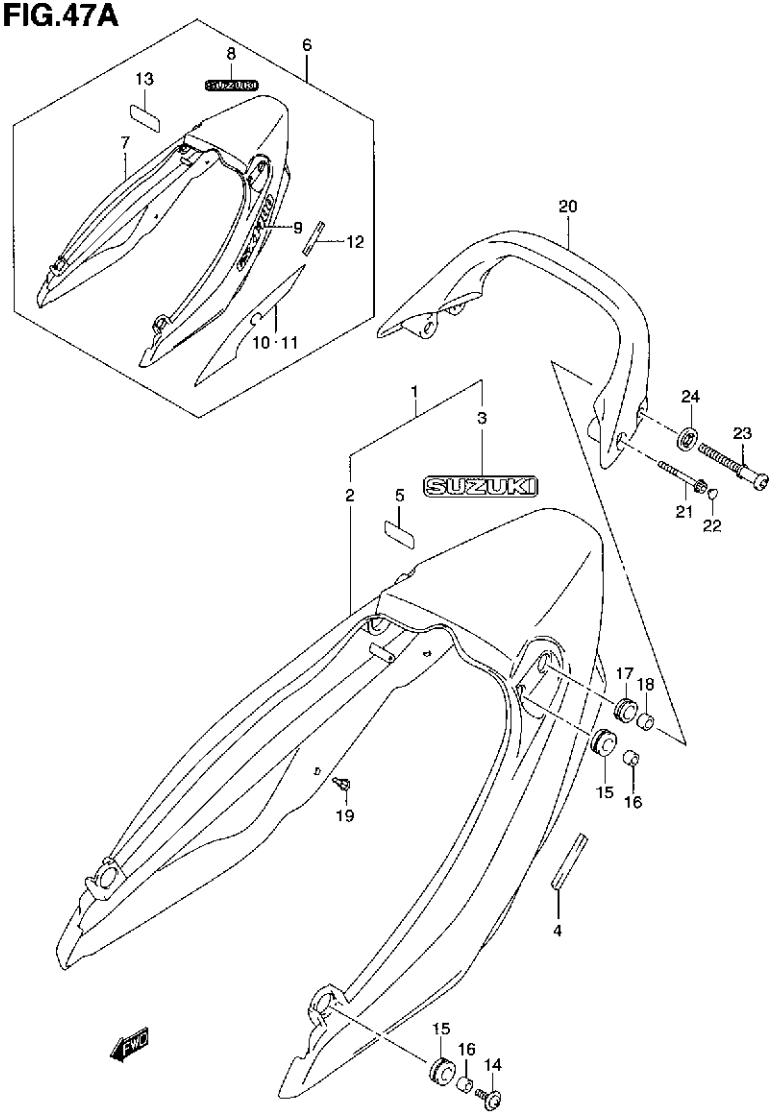

FIG.47A （G-9） シート テール カバー (TYPE K2)

見出番号	品番	品名	使用個数	備考	標準作業時間
20-1	46211-32F00-YD8	ハンドル,ピリオンライダ(シルバー)	1		0.2
20-2	46211-32F00-0JW	ハンドル,ピリオンライダ(ホワイト)	1		0.2
21	07120-06453	ボルト	2		
22	09250-05009	キャップ	2		
23	46316-31F00	フック,ピリオンライダハンドル	2		
24	46317-31F00	ワッシャ,フック	2		

FIG.47B（G-10）：TYPE K3/K4

FIG.47B

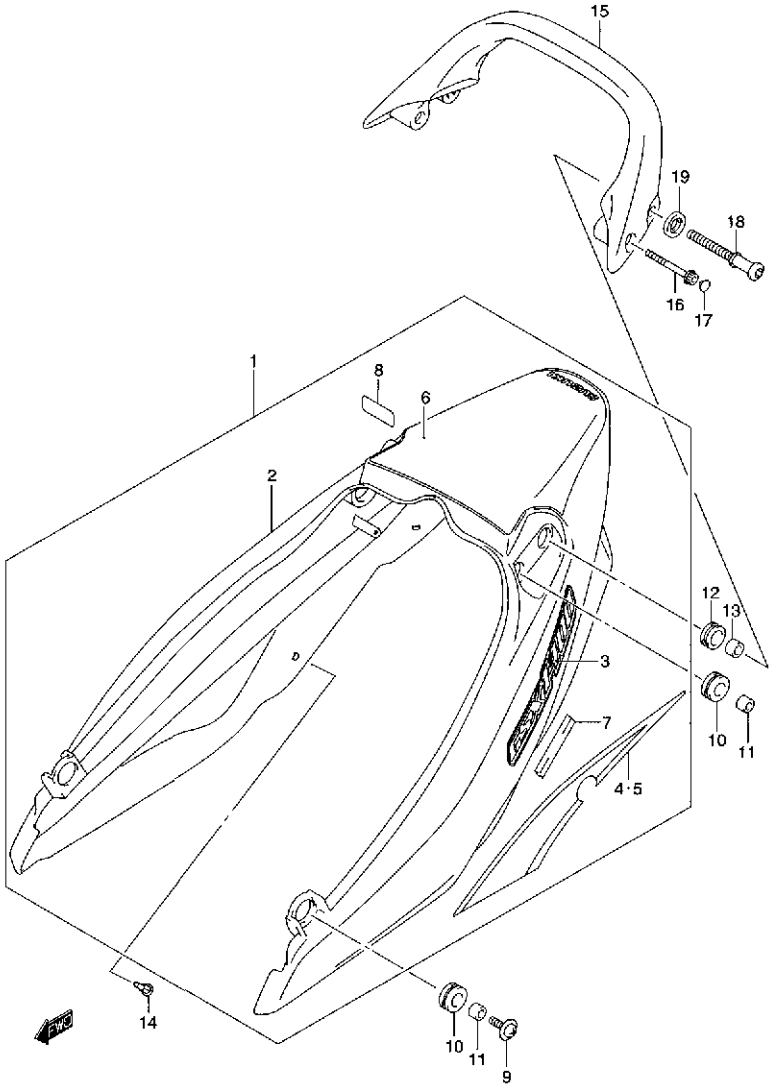

FIG.47B (G-10) シート テール カバー (TYPE K3/K4)

見出番号	品番	品名	使用個数	備考	標準作業時間
1-1	45500-42FC0-YBD	カバーアッシ,シートテール(ホワイト)	1		0.4
1-2	45500-42FC0-019	カバーアッシ,シートテール(ブラック)	1		
2-1	45510-42F00-YBD	・カバー,シートテール(ホワイト)	1		
2-2	45510-42F00-019	・カバー,シートテール(ブラック)	1		
3-1	68161-42F20-ML9	・エンブレム,シートテールカバー	2	FOR YBD	
3-2	68161-42F20-MW7	・エンブレム,シートテールカバー	2	FOR 019	
4-1	68165-42F20-ML8	・テープ,シートテールカバー,ライト	1	FOR YBD	
4-2	68165-42F20-J7A	・テープ,シートテールカバー,ライト	1	FOR 019	
5-1	68167-42F20-ML8	・テープ,シートテールカバー,レフト	1	FOR YBD	
5-2	68167-42F20-J7A	・テープ,シートテールカバー,レフト	1	FOR 019	
6-1	68165-42F30-LR5	・テープ,シートテールカバーセンタ	1	FOR YBD	
6-2	68165-42F30-MW8	・テープ,シートテールカバーセンタ	1	FOR 019	
7	45515-42F00	・クッション	1		
8	45516-42F00	・テープ,シートテールカバー	2		
9	09136-06081	スクリュ,6X20	2		
10	09320-12068	クッション	4	フロント	
11	09180-06300	スペーサ	4	フロント	
12	09320-14023	クッション	2	リヤ	
13	09180-08199	スペーサ	2	リヤ	
14	09409-06314-5PK	クリップ(ブラック)	4		

FIG.47B

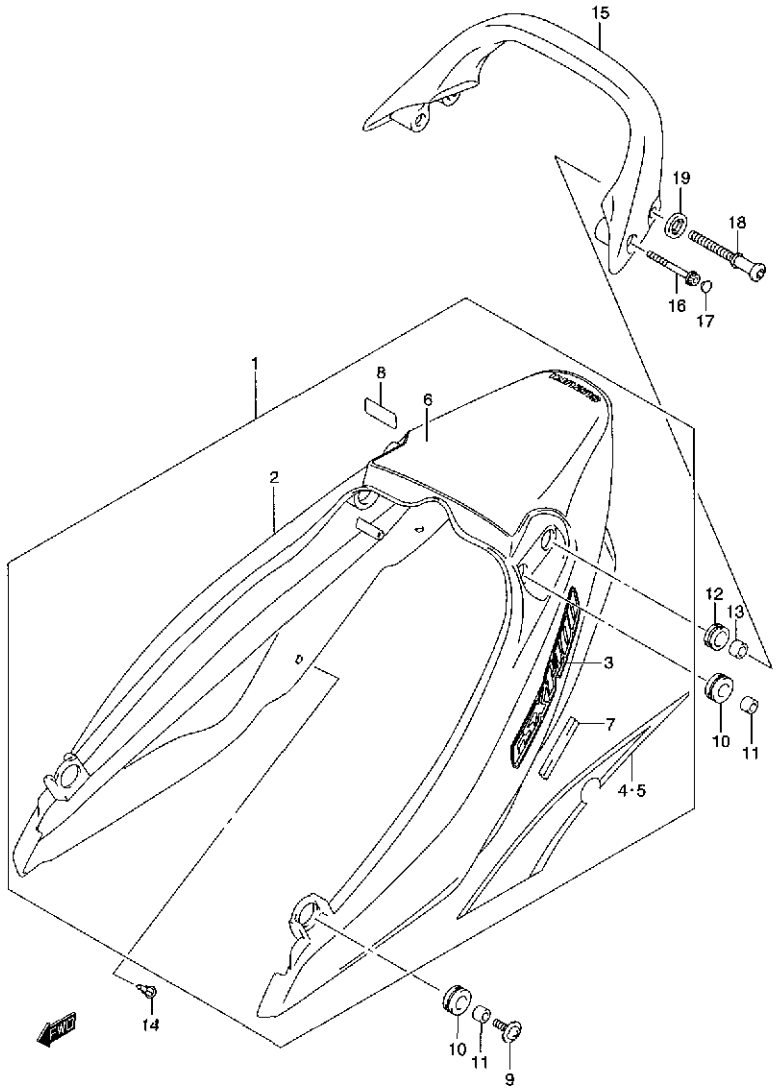

GSX1400K1 000_047B
SEAT TAIL COVER

FIG.47B (G-11) シート テール カバー (TYPE K3/K4)

見出番号	品番	品名	使用個数	備考	標準作業時間
15-1	46211-32F00-YBA	ハンドル,ピリオンライダ(ブルー)	1		0.2
15-2	46211-32F00-Y7M	ハンドル,ピリオンライダ(レッド)	1		0.2
16	07120-06453	ボルト	2		
17	09250-05009	キャップ	2		
18	46316-31F00	フック,ピリオンライダハンドル	2		
19	46317-31F00	ワッシャ,フック	2		

GSX1400K1

FIG.48

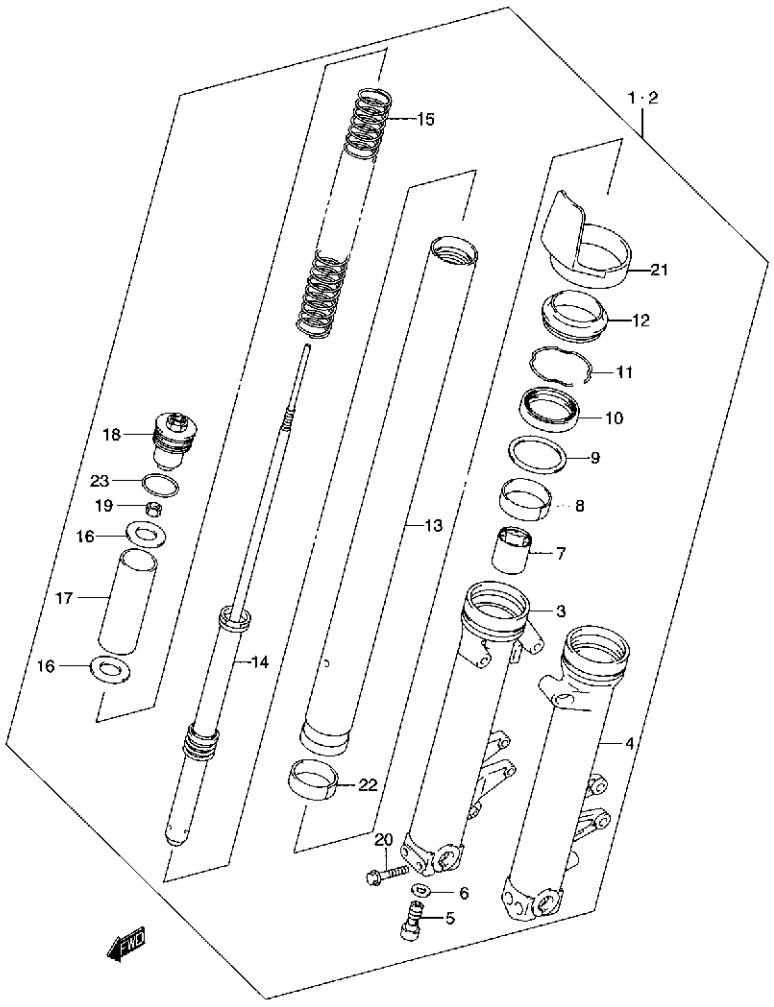

FIG.48 (G-12) フロント フォーク ダンパ

見出番号	品番	品名	使用個数	備考	標準作業時間
1-1	51103-42F00	ダンパアッシ,フロントフォーク,ライト	1	TYPE K1 KAYABA	W1.0 B(1.2)
1-2	51103-42F30	ダンパアッシ,フロントフォーク,ライト	1	TYPE K2/K3/K4 KAYABA	
2-1	51104-42F00	ダンパアッシ,フロントフォーク,レフト	1	TYPE K1 KAYABA	W1.0 B(1.2)
2-2	51104-42F30	ダンパアッシ,フロントフォーク,レフト	1	TYPE K2/K3/K4 KAYABA	
3	51130-42F00	・チューブ,アウタ,ライト	1		1.2 B(1.4)
4	51140-42F00	・チューブ,アウタ,レフト	1		1.2 B(1.4)
5	51147-40C00	・ボルト,オイルロックピース,12X22	2		
6	51148-40300	・ガスケット,シリンダ	2		
7	51195-42F00	・ピース,オイルロック	2		
8	51167-37F00	・ブッシュ,ガイド	2		
9	51158-27C00	・ワッシャ	2		
10	51153-42F00	・シール,オイル	2		1.2 B(1.4)
11	51156-27C00	・リング,ストッパ	2		
12	51173-42F00	・シール,ダスト	2		1.2 B(1.4)
13-1	51110-42F00	・チューブ,インナ	2	TYPE K1	1.2 B(1.4)
13-2	51110-42F30	・チューブ,インナ	2	TYPE K2/K3/K4	
14	51146-42F00	・シリンダ	2		
15	51171-42F00	・スプリング,フロント	2		
16	51172-42F00	・ワッシャ	4		
17	51176-42F00	・スペーサ,スプリング	2		
18	51351-42F00	・キャップ,フォーク	2		
19	51352-13A60	・ナット,ロッド	2		
20-1	51166-42F00	・ボルト	4	TYPE K1	
20-2	51381-48E10	・ボルト,ロア	4	TYPE K2/K3/K4	
21	51201-42F00	・プロテクタ	2		
22	51121-37F00	・ブッシュ,スライド	2		
23	51117-27C00	・Oリング	2		

FIG.49

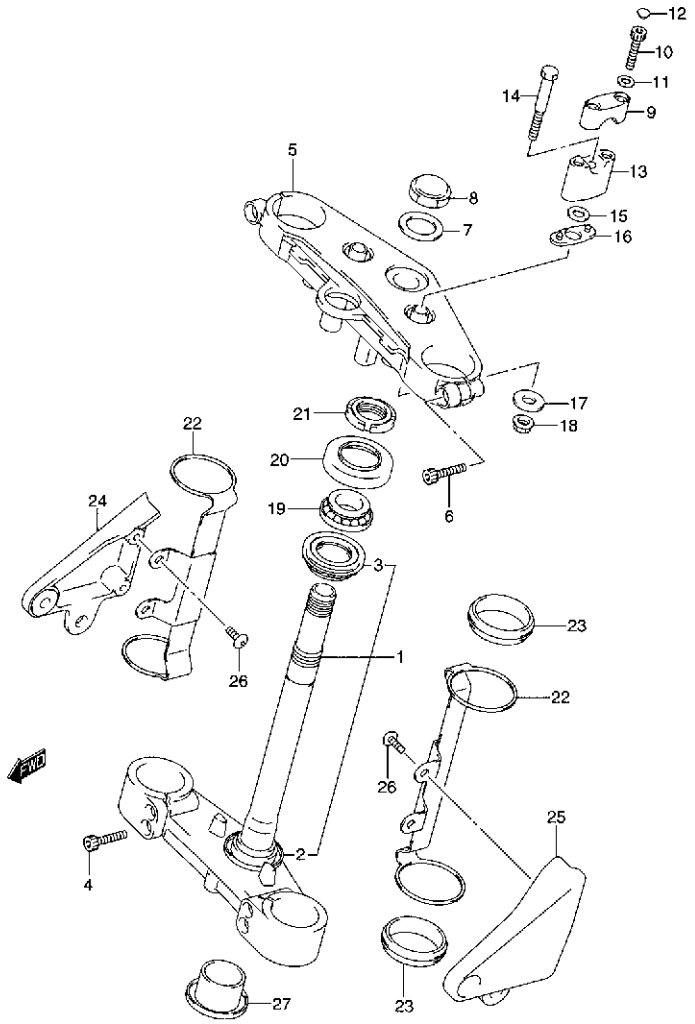

FIG.49 (G-13) ステアリング ステム

見出番号	品番	品名	使用個数	備考	標準作業時間
1-1	51410-42F00	ステム,ステアリング	1	TYPE K1	1.3
1-2	51410-42F30	ステム,ステアリング	1	TYPE K2/K3/K4	
2	51644-12C00	・シール,ステアリングロア	1		
3-1	09267-30010	・ベアリング,30X55X17	1	TYPE K1	1.5
3-2	09265-30020	・ベアリング	1	TYPE K2/K3/K4	
4-1	51328-42F00	ボルト(8X35)	4	TYPE K1	
4-2	51166-26F00	ボルト(8X40)	4	TYPE K2/K3/K4	
5-1	51311-42F00	ヘッド,ステアリングステム	1	TYPE K1/K2	0.7
5-2	51311-42F50	ヘッド,ステアリングステム	1	TYPE K3/K4	
6-1	51328-42F00	ボルト(8X35)	2	TYPE K1	
6-2	51166-26F00	ボルト(8X40)	2	TYPE K2/K3/K4	
7-1	51356-42F00	ワッシャ	1	TYPE K1/K2	
7-2	51356-10D03	ワッシャ,22.5X35.9X1.6	1	TYPE K3/K4	
8	51353-24B00	ナット	1		
9	56211-42F00	ホルダ,ハンドル	2	アッパ	0.2 B(0.2)
10-1	51381-48E10	ボルト,ロア	4	TYPE K1	
10-2	07130-08407	ボルト	4	TYPE K2/K3/K4	
11	09164-08015	ワッシャ	4		
12	09250-06011	キャップ	4		
13	56221-42F00	ホルダ,ハンドル,アンダ	2	アンダ	0.5 B(0.5)
14	51226-42F00	ボルト	2		
15	51354-42F00	ワッシャ	2		
16	56245-42F00	ラバー,ハンドルホルダ	2		
17	51355-42F00	ワッシャ	2		
18	08319-31107	ナット	2		

FIG.49

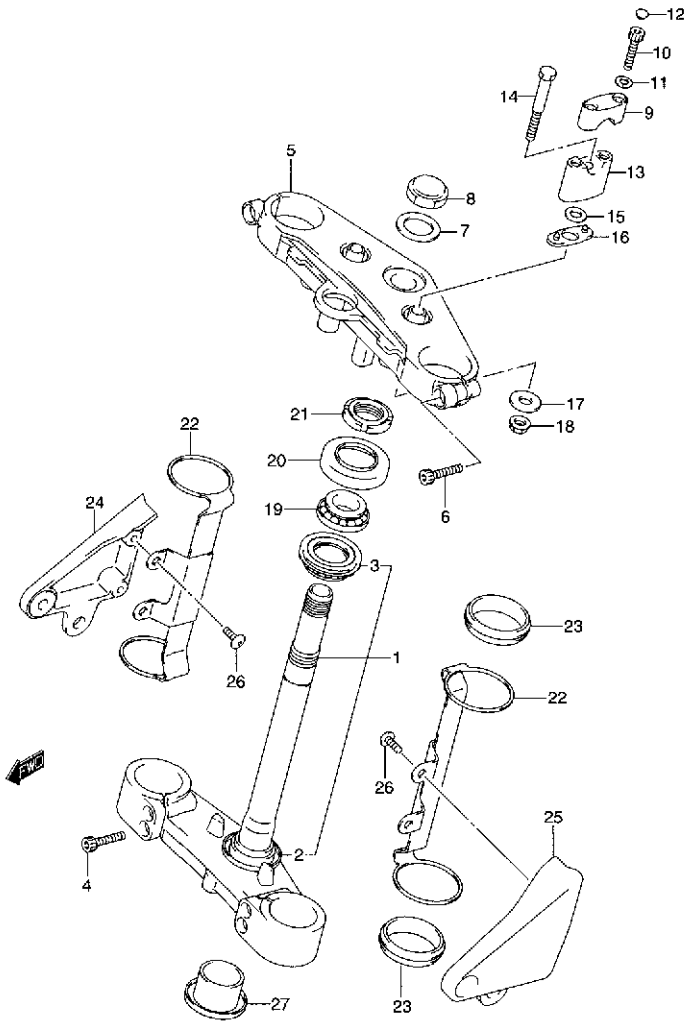

FIG.49 (G-14) ステアリング ステム

見出番号	品番	品名	使用個数	備考	標準作業時間
19-1	09267-25009	ベアリング,25X47X15	1	TYPE K1	1.3
19-2	09265-25019	テーパローラベアリング,25X47X15	1	TYPE K2/K3	
19-3	09265-25038	ベアリングアッシ,25X47X15	1	TYPE K4	
20	51643-40502	ダストシール,ステアリングアッパ	1		0.7
21	51631-31F00	ナット,ステアリングステム	1		
22	51530-42F00	ブラケット,ヘッドランプハウジング	2		0.6 B(0.6)
23	51553-42F00	ダンパ,ヘッドランプハウジングブラケット	4		
24	51851-42F00	ステー,ヘッドランプハウジング,ライト	1		0.4 B(0.4)
25	51861-42F00	ステー,ヘッドランプハウジング,レフト	1		0.4 B(0.4)
26-1	09139-06030	スクリュ,6X16	4	TYPE K1/K2	
26-2	09139-06067	スクリュ,6X16	4	TYPE K3/K4	
27	51482-26F00	キャップ	1		

FIG.50

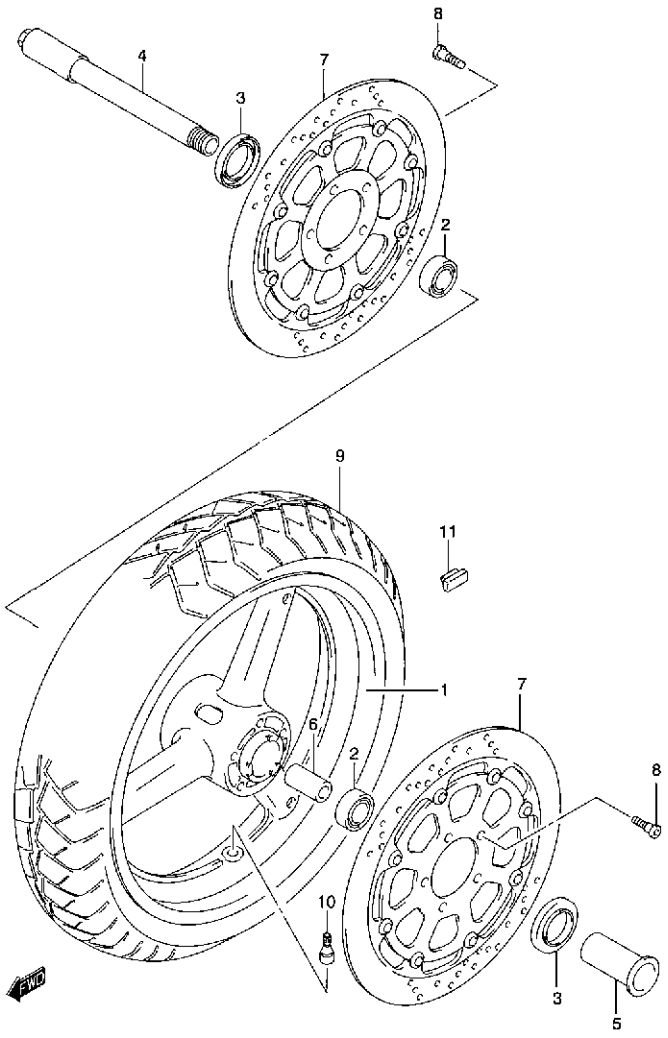

GSX1400K1 000_050
FRONT WHEEL

FIG.50 (H-2) フロント ホイール

見出番号	品番	品名	使用個数	備考	標準作業時間
1-1	54111-33E10-019	ホイール,フロント,17XMT3.20(ブラック)	1	TYPE K1 FOR YC2, YM6, YRX, YTX TYPE K2 FOR 1LF, YD8 TYPE K3/K4	1.3
1-2	54111-33E10-28W	ホイール,フロント,17XMT3.20(ホワイト)	1	TYPE K1/K2 FOR L99 TYPE K1 FOR ZAX	1.3
2-1	09262-25061	ベアリング,25X52X15	2	TYPE K1	0.5DAI
2-2	08143-62057	ベアリング,25X52X15	2	TYPE K2/K3/K4	
3	09285-32004	オイルシール,32X52X7	2		
4	54711-42F00	アクスル,フロント	1		0.2
5	54712-33E00	ナット,フロントアクスル	1		
6	54731-33E10	スペーサ,フロントハブベアリング	1		
7	59210-33E90	ディスク,フロントブレーキ	2		0.6 B(0.8)
8	09106-08148	ボルト,8X33	10		
9	＊55110-42F00	タイヤ,フロント,120/70ZR17 (58W)	1	BRIDGESTONE	W0.6
10	#43130-24A00	バルブアッシ,ホイールリム,TR412	1		0.6
11-1	55411-00A00	バランサ,ホイール,10G	0~3		
11-2	55412-00A01	バランサ,ホイール,20G	0~3		

FIG.51

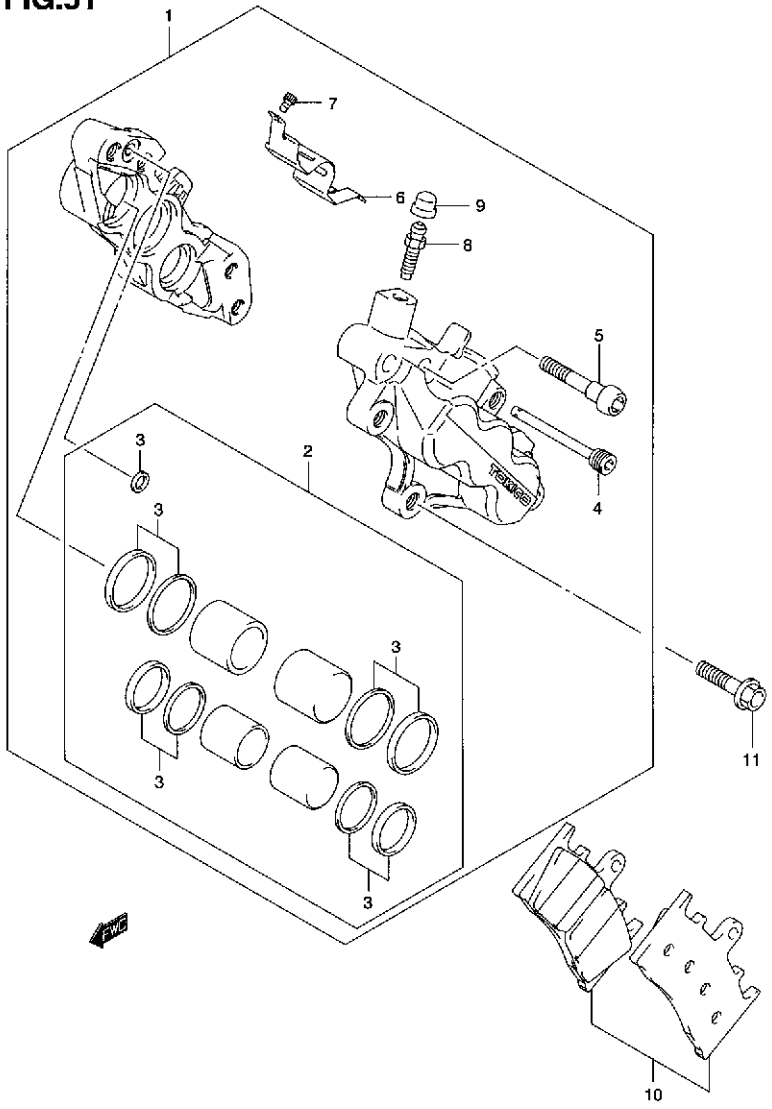

FIG.51 (H-3) フロント キャリパ

見出番号	品番	品名	使用個数	備考	標準作業時間
1-1	59100-40F20-999	キャリパアッシ,フロント,ライト	1		0.4 B(0.6)
1-2	59300-40F20-999	キャリパアッシ,フロント,レフト	1		0.4 B(0.6)
2	59100-40850	・ピストンセット	2		0.8DA1
3	59100-40830	・・シールセット,ピストン	2		0.8DAI
4	59141-40F00	・ピン,パッド	2		
5	59145-33E10	・ボルト	8		
6	59151-46E00	・カバー,キャリパ	2		
7	59153-22D00	・スクリュ,カバー	4		
8	59121-18410	・ブリーダ	2		
9	55156-66310	・キャップ,ブリーダプラグ	2		
10	59301-33890	パッドセット	2		
11	09103-08359	ボルト	4		

4

FIG.52

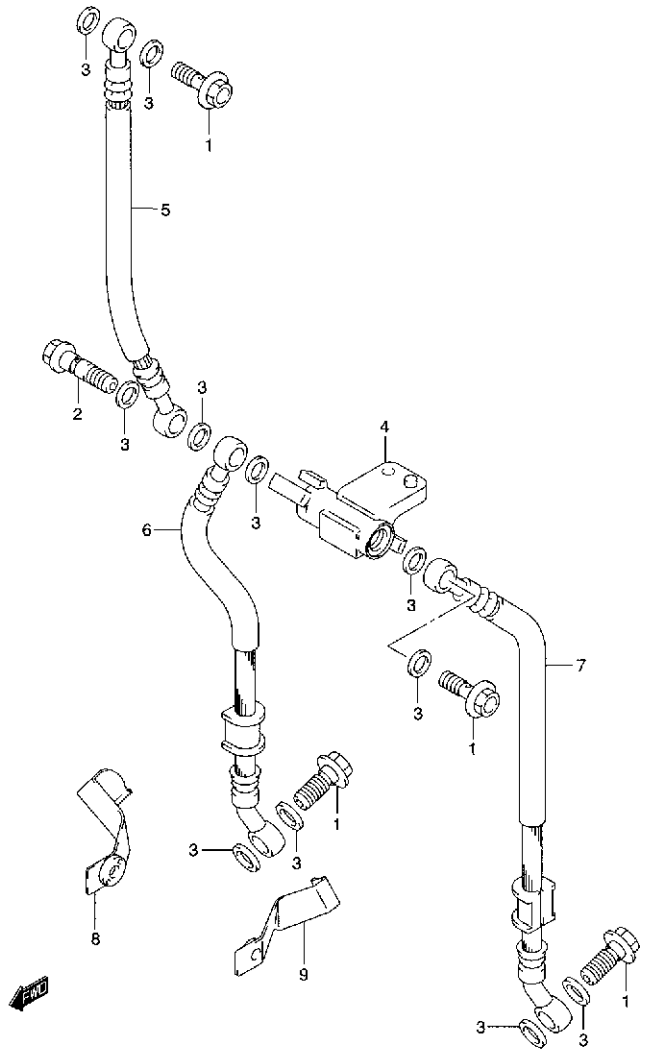

GSX1400K1 000_052
FRONT BRAKE HOSE

FIG.52 (H-4) フロント ブレーキ ホース

見出番号	品番	品名	使用個数	備考	標準作業時間
1	09360-10042	ユニオンボルト,10X1.25X22	4		
2	09360-10044	ユニオンボルト,10X1.25X36	1	ジョイント	
3	09161-10009	ワッシャ,10X15X1.5	11		
4	59491-17E10	ジョイント,フロントブレーキホース	1		0.4
5	59480-42F00	ホース,フロントブレーキNO.1	1		0.4
6	59240-42F00	ホース,フロントブレーキNO.2,ライト	1		0.4 B(0.6)
7	59440-42F00	ホース,フロントブレーキNO.2,レフト	1		0.4 B(0.6)
8	59260-42F00	クランプ,フロントブレーキホースNO.2,ライト	1		
9	59270-42F00	クランプ,フロントブレーキホースNO.2,レフト	1		

GSX1400K1

FIG.53

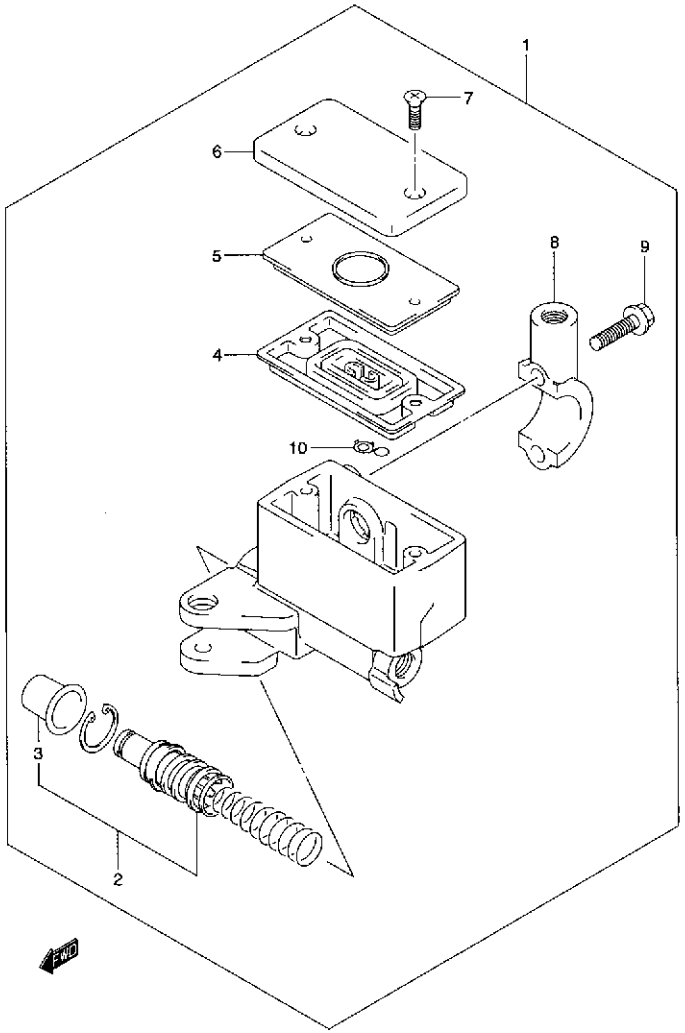

FIG.53 (H-5) フロント マスタ シリンダ

見出番号	品番	品名	使用個数	備考	標準作業時間
1	59600-42F00	シリンダアッシ,フロントマスタ	1		0.5
2	59600-45860	・ピストン/カップセット	1		0.7
3	59666-44300	・・ブーツ	1		
4	59667-49460	・ダイヤフラム	1		
5	59668-41C00	・プレート,ダイヤフラム	1		
6	59669-41C00	・キャップ	1		
7	69689-49300	・スクリュ	2		
8	59671-32F00	・ホルダ	1		0.2
9	59675-02FA0	・ボルト,6X22	2		
10	59664-32F00	・プロテクタ	1		

FIG.54

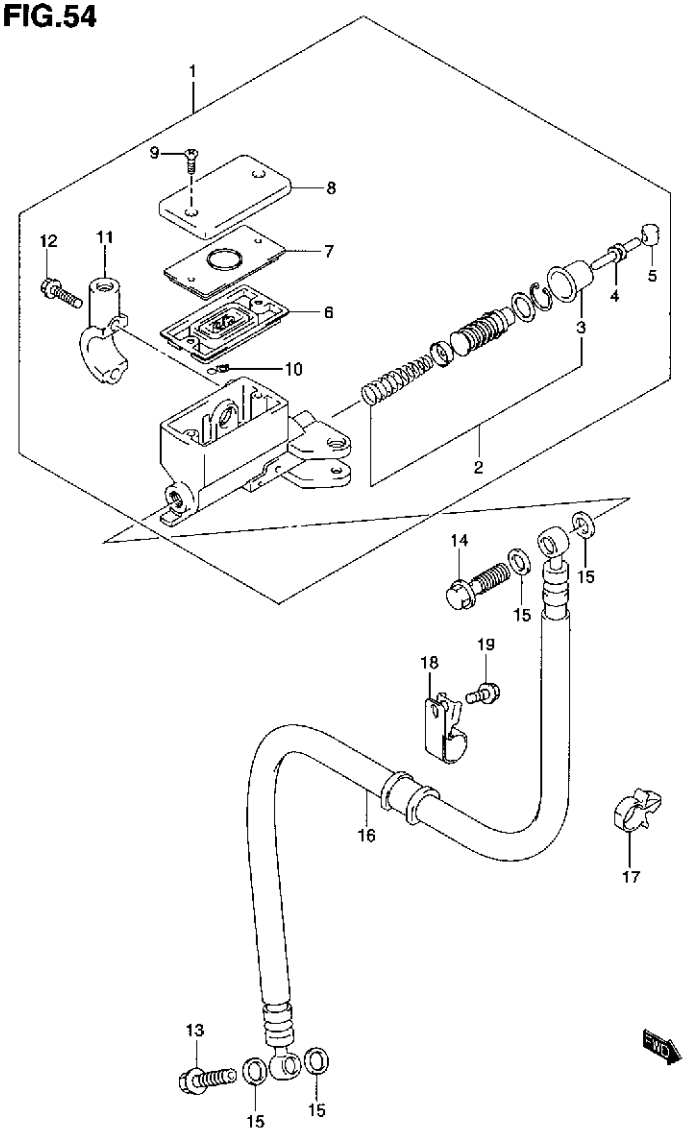

GSX1400K1 000_054
CLUTCH MASTER CYLINDER

FIG.54 (H-6) クラッチ マスタ シリンダ

見出番号	品番	品名	使用個数	備考	標準作業時間
1	59800-32F00	シリンダアッシ,クラッチマスタ	1		0.5
2	59800-08810	・ピストン/カップセット	1		0.7
3	59666-44300	・・ブーツ	1		
4	59871-38A00	・ブッシュロッド	1		
5	59892-08A00	・ブッシュ	1		
6	59667-49460	・ダイヤフラム	1		
7	59668-41C00	・プレート,ダイヤフラム	1		
8	59669-41C00	・キャップ	1		
9	69689-49300	・スクリュ	2		
10	59664-32F00	・プロテクタ	1		
11	59671-32F00	・ホルダ	1		0.2
12	59675-02FA0	・ボルト,6X22	2		
13	09360-10041	ユニオンボルト,10X1.00X22	1		
14	09360-10042	ユニオンボルト,10X1.25X22	1		
15	09161-10009	ワッシャ,10X15X1.5	4		
16	59910-42F00	ホース,クラッチ	1		0.7
17	09403-14304	クランプ	1		
18	59268-45D00	クランプ,フロントブレーキホース,NO.2	1		
19	01547-06123	ボルト	1		

GSX1400K1

FIG.55

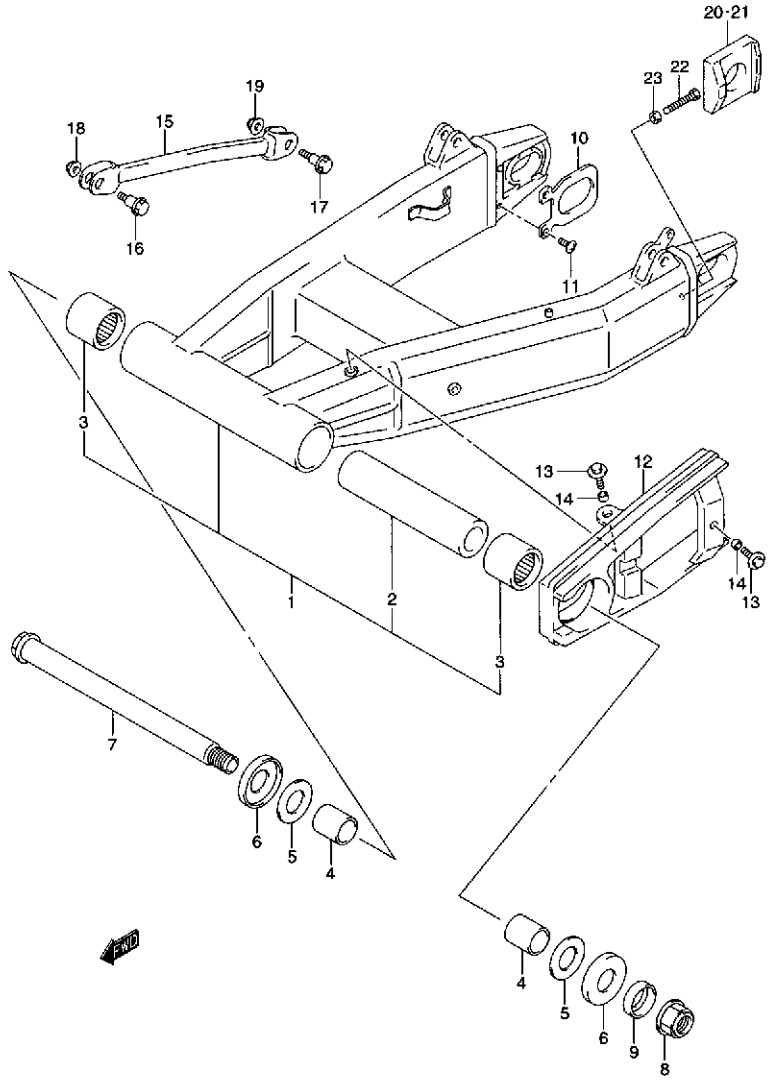

FIG.55 (I-2) リヤ スイング アーム (TYPE K1)

見出番号	品番	品名	使用個数	備考	標準作業時間
1	61000-42F00	スイングアームアッシ,リヤ	1		1.5
2	61281-33E10	・スペーサ,リヤスイングピボット,センタ	1		
3	09263-30040	・ベアリング,30X40X25	2		
4	61251-17E10	スペーサ, スイングアームピボットベアリング	2		
5	08211-25481	ワッシャ	2		
6	61262-17E10	ダストシール,リヤスイングアームピボット	2		
7	61211-42F00	シャフト,リヤスイングアームピボット	1		
8	09159-20005	ナット	1		
9	61264-42F00	キャップ,フレームピボット	1		
10	61124-33E00	プレート,リヤスイングアームブラケット	2		
11	02142-06163	スクリュ	2		
12	61273-42F00	バツファ,チエーンタッチディフェンス	1		1.5
13	09116-06152	ボルト,6X20	3		
14	09180-06306	スペーサ,6.5X9X5	3		
15	64310-42F00	トルクリンク,リヤ	1		0.2
16	09111-08085	ボルト,8X35.5	1	フロント	
17	09103-10019	ボルト,10X37	1	リヤ	
18	08319-31087	ナット	1	フロント	
19	08319-31107	ナット	1	リヤ	
20	61445-33E00	アジャスタ,チエーン,ライト	1		0.4 B(0.4)
21	61446-33E10	アジャスタ,チエーン,レフト	1		0.4 B(0.4)
22	09100-08287	ボルト,8X50	2		
23	08316-10083	ナット	2		

FIG.55A (I-3) : TYPE K2/K3/K4

4

FIG.55A

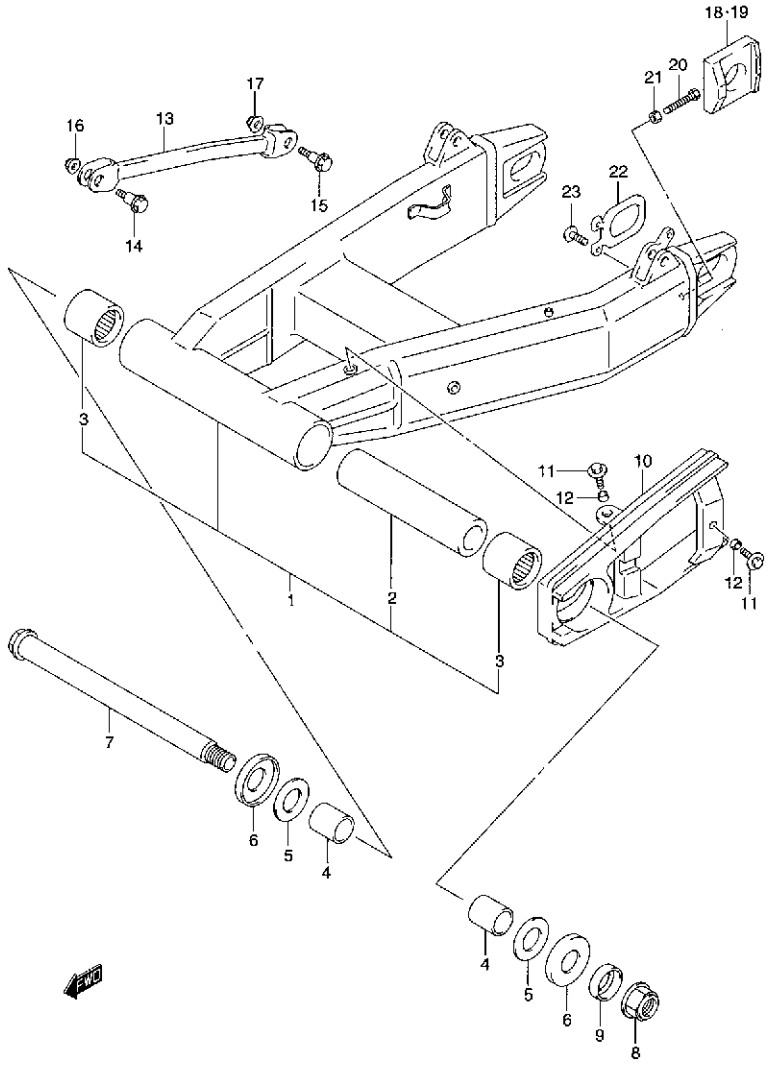

GSX1400K1 000_055A
REAR SWINGING ARM

FIG.55A (I-3) リヤ スイング アーム (TYPE K2/K3/K4)

見出番号	品番	品名	使用個数	備考	標準作業時間
1	61000-42F10	スイングアームアッシ,リヤ	1		1.5
2	61281-33E10	・スペーサ,リヤスイングピボット,センタ	1		
3	09263-30040	・ベアリング,30X40X25	2		
4	61251-17E10	スペーサ, スイングアームピボットベアリング	2		
5	08211-25481	ワッシャ	2		
6	61262-17E10	ダストシール,リヤスイングアームピボット	2		
7	61211-42F00	シャフト,リヤスイングアームピボット	1		
8	09159-20013	ナット	1		
9	61264-42F00	キャップ,フレームピボット	1		
10	61273-42F00	バッファ,チエーンタッチディフェンス	1		1.5
11	09116-06152	ボルト,6X20	3		
12	09180-06306	スペーサ,6.5X9X5	3		
13	64310-42F00	トルクリンク,リヤ	1		0.2
14	09111-08085	ボルト,8X35.5	1	フロント	
15	09103-10019	ボルト,10X37	1	リヤ	
16	08319-31087	ナット	1	フロント	
17	08319-31107	ナット	1	リヤ	
18	61445-33E00	アジャスタ,チエーン,ライト	1		0.4 B(0.4)
19	61446-33E10	アジャスタ,チエーン,レフト	1		0.4 B(0.4)
20	09100-08287	ボルト,8X50	2		
21	08316-10083	ナット	2		
22	61124-33E00	プレート,リヤスイングアームブラケット	1		
23	02142-06163	スクリュ	1		

GSX1400K1

FIG.56

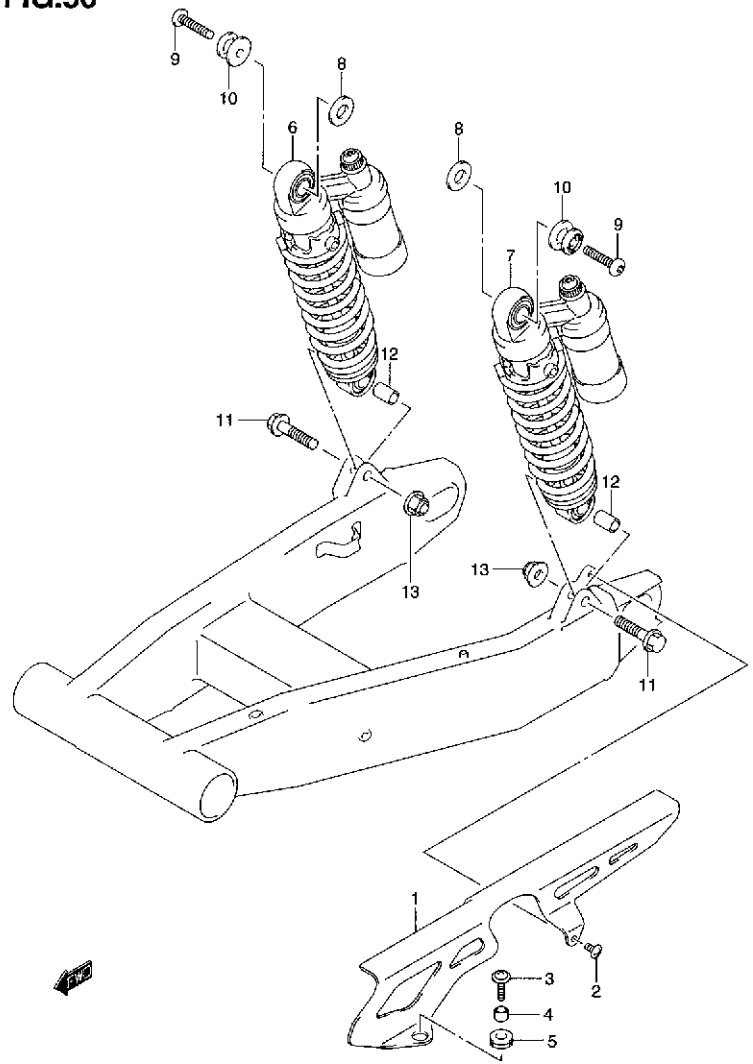

ラベルの貼ってある部品を交換するときは、ラベルも同時に注文してください。

FIG.56 (I-4) リヤ ショック アブゾバ (TYPE K1)

見出番号	品番	品名	使用個数	備考	標準作業時間
1	61311-42F00	ケース,チエーン	1		0.2
2	02142-06103	スクリュ	1	リヤ	
3	09136-06113	スクリュ,6X25	1	フロント	
4	09180-06092	スペーサ,6.2X8.3X6.1	1		
5	09320-08013	クッション	1		
6-1	62103-42F00-13L	アブソーバアッシ,リヤショック,ライト(シルバー)	1	~F.NO.101465 FOR L99,YC2,YM6	0.3 B(0.3)
6-2	62103-42F00-37W	アブソーバアッシ,リヤショック,ライト(レッド)	1	F.NO.101466~ FOR ZAX,YRX,YTX	
7-1	62104-42F00-13L	アブソーバアッシ,リヤショック,レフト(シルバー)	1	~F.NO.101465 FOR L99,YC2,YM6	0.3 B(0.3)
7-2	62104-42F00-37W	アブソーバアッシ,リヤショック,レフト(レッド)	1	F.NO.101466~ FOR ZAX,YRX,YTX	
8	09160-14062	ワッシャ,14.5X30X3.2	2	アッパインナ	
9	09106-08141	ボルト	2	アッパ	
10	62318-42F00	フック,リヤショックアブソーバ,アッパ	2		
11	09103-10284	ボルト,10X45	2	ロア	
12	09180-10139	スペーサ,10.2X14X20.7	2		
13	08319-31107	ナット	2		

FIG.56A (I-5) : TYPE K2/K3/K4

4

FIG.56A

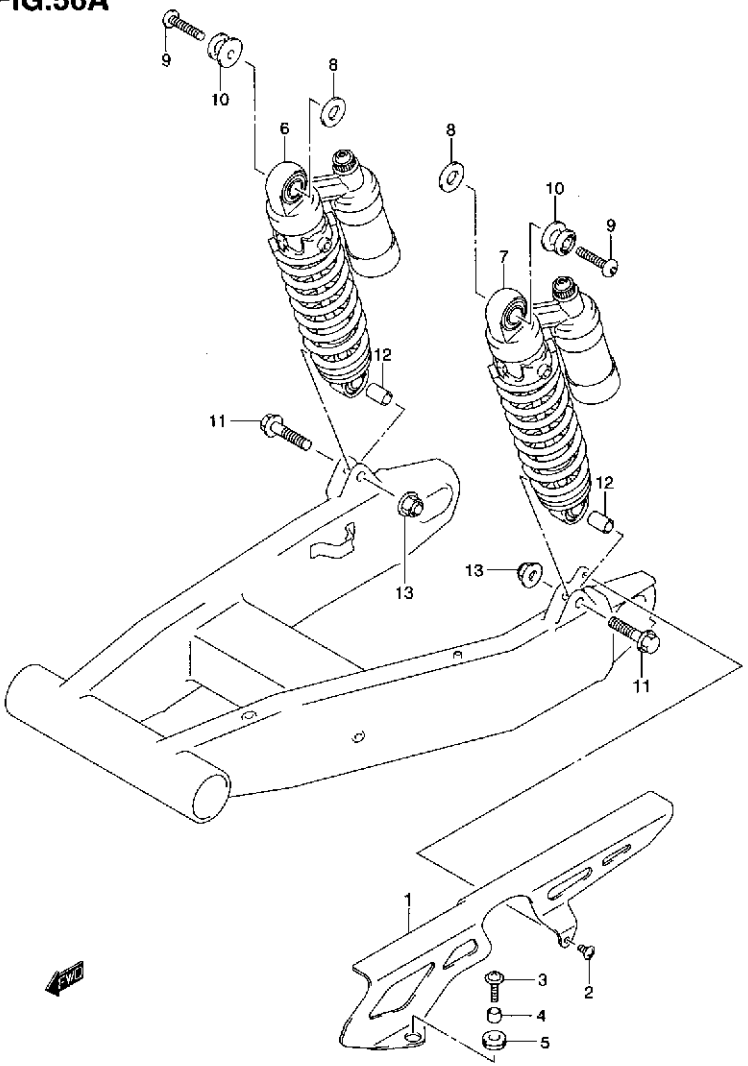

ラベルの貼ってある部品を交換するときは、ラベルも同時に注文してください。

GSX1400K1 000_056A
REAR SHOCK ABSORBER

FIG.56A (I-5) リヤ ショック アブゾバ (TYPE K2/K3/K4)

見出番号	品番	品名	使用個数	備考	標準作業時間
1	61311-42F00	ケース,チエーン	1		0.2
2-1	02142-06103	スクリュ	1	リヤ TYPE K2	
2-2	09136-06004	スクリュ,6X12	1	リヤ TYPE K3/K4	
3	09136-06113	スクリュ,6X25	1	フロント	
4	09180-06092	スペーサ,6.2X8.3X6.1	1		
5	09320-08013	クッション	1		
6	62103-42F30-37W	アブソーバアッシ,リヤショック,ライト(レッド)	1		0.3 B(0.3)
7	62104-42F30-37W	アブソーバアッシ,リヤショック,レフト(レッド)	1		0.3 B(0.3)
8	09160-14062	ワッシャ,14.5X30X3.2	2	アッパインナ	
9	09106-08141	ボルト	2	アッパ	
10	62318-42F00	フック,リヤショックアブソーバ,アッパ	2		
11	09103-10284	ボルト,10X45	2	ロア	
12	09180-10139	スペーサ,10.2X14X20,7	2		
13	08319-31107	ナット	2		

FIG.57

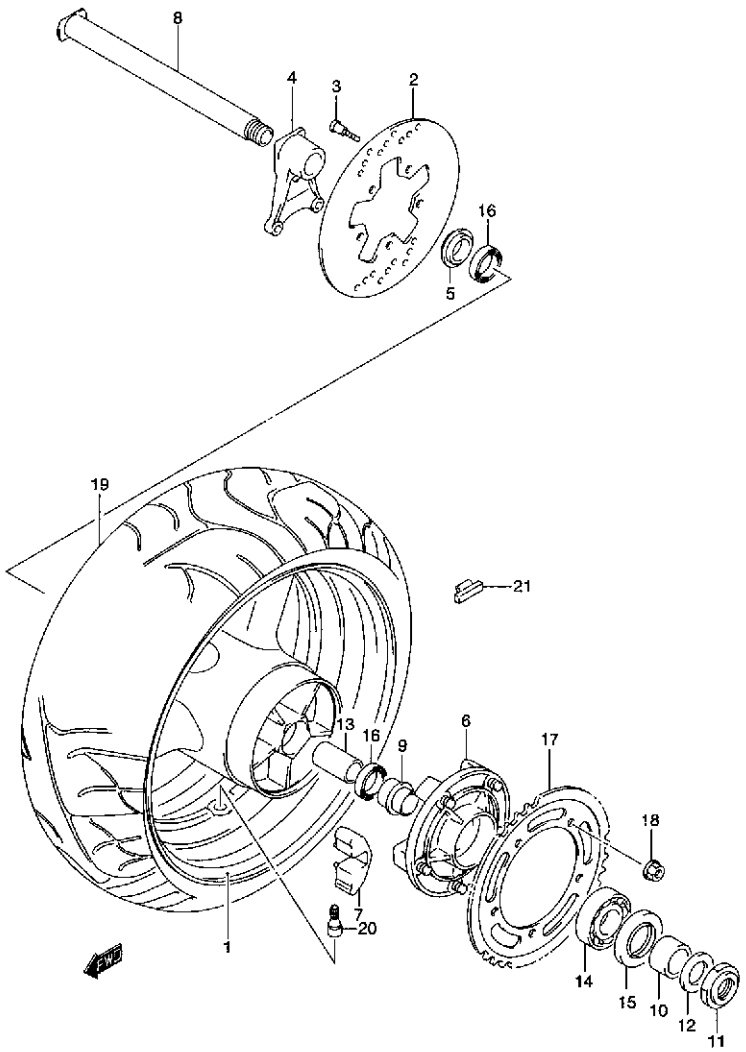

FIG.57 (I-6) リヤ ホイール

見出番号	品番	品名	使用個数	備考	標準作業時間
1-1	64111-42F00-019	ホイール,リヤ17XMT6.00(ブラック)	1	TYPE K1 FOR YC2, YM6, YRX, YTX TYPE K2 FOR 1LF, YD8 TYPE K3/K4	1.5
1-2	64111-42F00-28W	ホイール,リヤ,17XMT6.00(ホワイト)	1	TYPE K1/K2 FOR L99 TYPE K1 FOR ZAX	1.5
2	69211-42F00	ディスク,リヤブレーキ	1		0.7
3	09106-08148	ボルト,8X33	5		
4	69721-42F00	ブラケット,リヤキャリパ	1		0.4
5	64740-42F00	スペーサ,リヤアクスル,ライト	1		
6	64610-35F20	ドラム,リヤスプロケット	1		0.7
7	64651-35F00	アブソーバ,リヤハブショック	5		0.6DAI
8	64711-42F00	アクスル,リヤ	1		
9	64733-35F00	リテーナ,リヤスプロケットドラム	1		
10	64751-42F00	スペーサ,リヤアクスル,レフト	1		
11	09159-25001	ナット	1		
12	09160-25070	ワッシャ,25.2X42X3.2	1		
13	64731-40F00	スペーサ,リヤハブベアリング	1		
14	09262-32007	ベアリング,32X65X17	1		0.7
15	09285-39001	オイルシール,39X65X7	1		
16	09262-28043	ベアリング,28X52X12	2		0.6DAI
17	64511-40F00	スプロケット,リヤ,41T-530	1		W0.7
18	08319-31128	ナット	5		
19	＊65110-42F00	タイヤ,リヤ,190/50ZR17 (73W)	1	BRIDGESTONE	W0.9
20	＃43130-24A00	バルブアッシ,ホイールリム,TR412	1		0.9
21-1	55411-00A00	バランサ,ホイール,10G	0~3		
21-2	55412-00A01	バランサ,ホイール,20G	0~3		

FIG.58

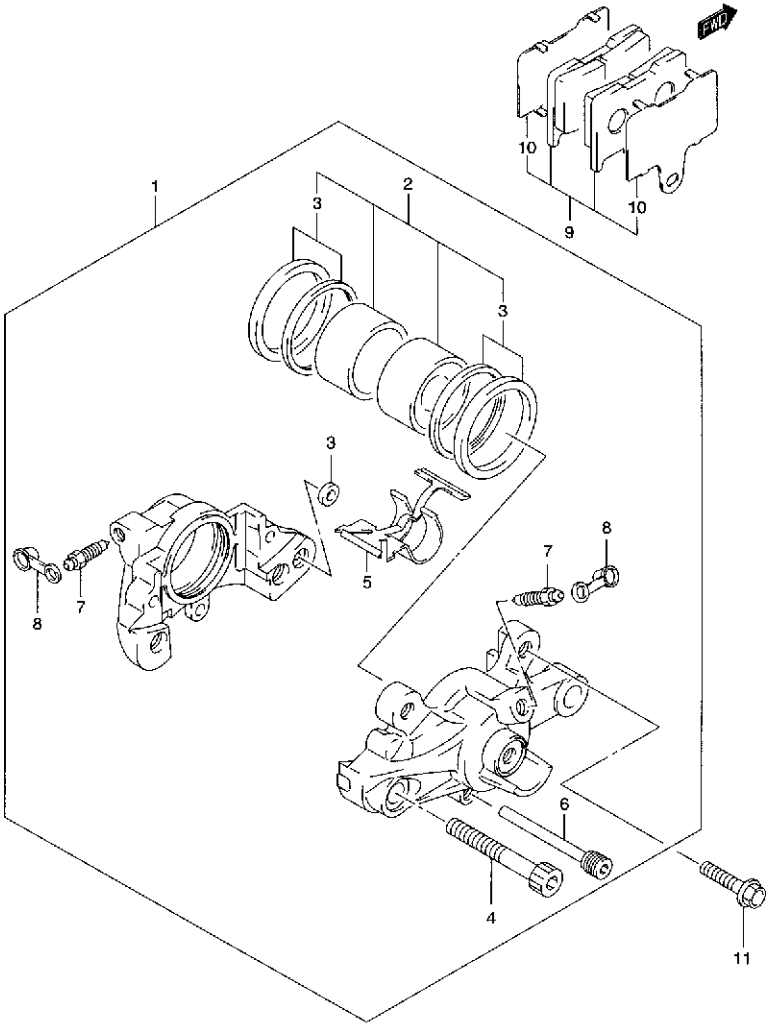

GSX1400K1 000_058
REAR CALIPER

FIG.58 (I-7) リヤ キャリパ

見出番号	品番	品名	使用個数	備考	標準作業時間
1	69100-40F20-999	キャリパアッシ,リヤ	1		0.4
2	69100-40830	・ピストンセット	1		0.6
3	69100-14880	・・シールセット,ピストン	1		0.6
4	69145-40F00	・ボルト,ハウジング	2		
5	69315-40F10	・スプリング	1		
6	69141-40F00	・ピン,パッド	1		
7	59121-01A00	・ブリーダ	2		
8	59122-01A00	・キャップ,ブリーダ	2		
9	69100-40840	パッド/シムセット	1		
10	69171-40F00	・シム,パッド	2		
11	09103-08359	ボルト	2		

FIG.59

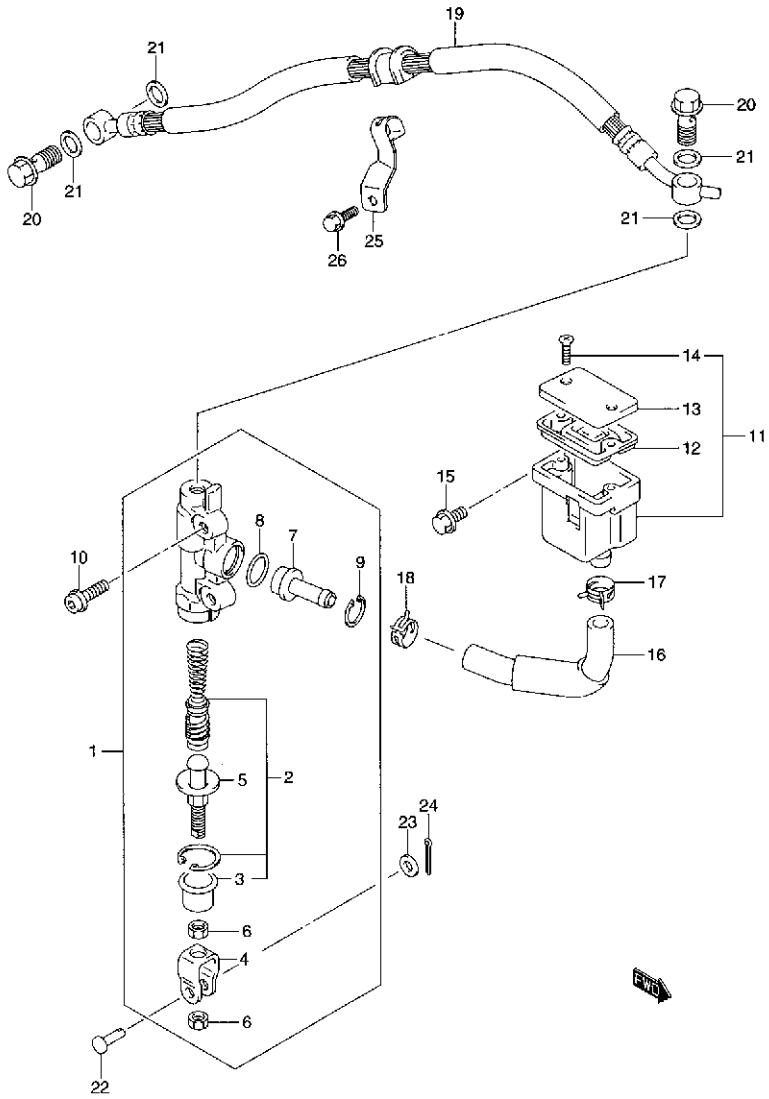

FIG.59 (I-8) リヤ マスタ シリンダ

見出番号	品番	品名	使用個数	備考	標準作業時間
1	69600-42F00	シリンダアッシ,リヤマスタ	1		0.6
2	69600-04820	・ピストン/カップ セット	1		0.8
3	69691-00A00	・・ブーツ	1		
4	69692-27A30	・ヨーク	1		
5	69670-00B21	・ロッド,プッシュ	1		
6	69693-05A00	・ナット	2		
7	69672-23E00	・コネクタ	1		
8	69686-34200	・Oリング	1		
9	69674-00B20	・サークリップ	1		
10	09103-06212	ボルト,6X25	2		
11	69740-38B31	タンクアッシ,リザーバ	1		0.4
12	59667-04700	・ダイヤフラム	1		
13	59669-05D10	・キャップ	1		
14	69689-04A00	・スクリュ	2		
15	01550-06123	ボルト	1		
16	69730-42F00	ホース,リヤリザーバタンク	1		0.4
17	09401-13417	クリップ	1		
18	09401-12404	クリップ	1		
19	69480-42F00	ホース,リヤブレーキ	1		0.5
20	09360-10042	ユニオンボルト,10X1.25X22	2		
21	09161-10009	ワッシャ,10X15X1.5	4		
22	09200-06037	ピン	1		
23	08322-01063	ワッシャ	1		
24	04111-20158	コッタピン	1		
25	69268-42F00	クランプ,リヤブレーキホース	1		
26	01547-06163	ボルト	1		

4

品 番 索 引 表

品番	FIG.NO.
10000	
11100-42F00	3-1
11115-18D72	3-5
11131-27A00	3-11
11134-42F00	3-12
11138-42F00	3-10
11141-42F00	1-2
	3-6
11171-42F00	2-1
11173-42F01	1-3
	2-2
11182-35F00	1-4
	2-9
11211-42F00-0F0	4-1
11241-42F00	1-5
	4-2
11281-42F00	5-40
11282-42F00	4-6
11301-42810	5-1
11319-33E50	5-2
11323-42F00	5-27
11328-42F01	4-9
11330-42F00	2-10
11340-42F00	6-1
11342-42F00	6-7
11343-42F00	6-9
11351-42F00	6-14
11360-42F00	6-22
11362-42F00	6-26
11363-42F00	6-31
11364-42F00	6-32
11371-42F00	6-19
11371-42F10	6-19
11372-42F00	6-27
11373-42F00	6-28
11374-42F00	6-29
11381-42F00	6-10
11390-42F00	5-26
11401-42811	1-1
11482-42F00	1-6
	6-2
11483-42F00	1-7
	6-15
11484-42F01	1-8
	2-11
11489-42F00	1-9
11489-42F00	7-2
11491-42F00	1-10
	6-11
11511-42F00	7-1
11681-06B00	5-30
11971-12C51	6-5
11971-25D00	6-5
12000-42810	9-5
12111-42F00-0F0	9-10
12111-42F10-0F0	9-10
12140-42F00	9-11
12151-07D00	9-12
12160-42F00	9-1
12163-24F00	9-2
12164-46E01-0A0	9-4
12164-46E01-0B0	9-4
12164-46E01-0C0	9-4
12164-46E01-0D0	9-4
12165-27A50	9-3
12228-24F00-0A0	5-29
	9-8
12228-24F00-0B0	5-29
	9-8
12228-24F00-0C0	5-29
	9-8
12228-24F00-0D0	5-28
	5-29
	9-7
	9-8
12228-24F00-0E0	5-29
	9-8
12228-24F00-0F0	5-29
	9-8
12229-24F00-0A0	9-9
12229-24F00-0B0	9-9
12229-24F00-0C0	9-9
12229-24F00-0D0	9-9
12600-42810	10-3
12611-42F00	10-1
12650-42F00-0F0	11-1
12654-24F00-0F0	11-2
12666-24F00	11-3
12681-26D00	11-10
12686-24F00	11-4
12710-42F00	12-1
12720-42F00	12-4
12741-42F00	12-2
	12-5
12760-42F00	13-1
12771-42F00	13-2
12782-42F00	13-5
12800-05830	12-16
12810-42F00	13-3
12814-34200	13-4
12830-35F00	13-8
12831-35F00	13-10
12836-42F00	13-11
12837-35F00	1-11
	13-13
12839-35F00	13-9
12891-17E00	12-7
12892-05C00-120	12-15
12892-05C00-125	12-15
12892-05C00-130	12-15
12892-05C00-135	12-15
12892-05C00-140	12-15
12892-05C00-145	12-15
12892-05C00-150	12-15
12892-05C00-155	12-15
12892-05C00-160	12-15
12892-05C00-165	12-15
12892-05C00-170	12-15
12892-05C00-175	12-15
12892-05C00-180	12-15
12892-05C00-185	12-15
12892-05C00-190	12-15
12892-05C00-195	12-15
12892-05C00-200	12-15
12892-05C00-205	12-15
12892-05C00-210	12-15
12892-05C00-215	12-15
12892-05C00-220	12-15
12911-42F00	12-8
12912-42F00	12-9
12920-13E00	12-10
12931-13E00	12-11
12932-32C00	12-13
12933-39E00	12-12
13101-42F00	3-17
13102-42F00	3-18
13103-42F00	3-19
13104-42F00	3-20
13267-42F00	14-21
	14A-21
13267-44B00	14-10
	14A-10
13268-37420	14-13
	14A-13
13268-42F00	14-22
	14A-22
13268-96111	14-3
	14A-3
13270-42F00	14-12
	14A-12
13271-44B00	14-1
	14A-1A
13274-84000	15-9
	15A-12
13277-37100	14-11
	14A-11
13405-42F00	14
	14A-1
13431-42F00	15-6
13431-42F10	15A-6
13432-42F00	15-8
13432-42F10	15A-11
13477-39F00	14-8
	14A-8
13485-42F10	15A-10
13543-39F00	14-6
	14A-6
13548-42F00	14-2
	14A-2
13580-26F00	14-5
	14A-5
13580-42F00	14-16
	14A-16
13586-13626	14-17
	14A-17
13602-42F00	15-4
13602-42F10	15-7
	15A-7
13602-42F20	15A-4
13605-39F00	14-4
	14A-4
13606-42F10	15A-8
13607-39F00	14-20
	14A-20
13612-34E00	14-15
	14A-15
13614-39F00	14-18
	14A-18
13650-42F00	3-26
13650-56B00	16-14
13652-42F00	3-27
13663-42F10	15A-9
13672-33E00	15-1
	15A-1
13673-39F20	14-7
	14A-7
13681-39F00-250	15-10
	15-11
	15-12
	15-13
	15-14
	15A-13
	15A-14
	15A-15
	15A-16
	15A-17
13685-02FA0	15-15
	15A-18
13700-42F00	16-1
13780-42F00	16-2
13853-42F00	16-4
13870-21458	16-8
13881-42F00	16-6
14150-42F00	17-1
14160-42F00	17-2
14170-42F00	17-3
14180-42F00	17-4
14181-46E00	1-12
	17-9
14182-42F00	17-5
14210-42F00	17-6
14310-42F00	17-24
14310-42F10	17-24
14340-42F00	17-25
14340-42F10	17-25
14459-42F10	17-13
14771-02F00	17-12
14771-32E00	17-7
14771-42F10	17-12
14780-42F00	17-15
14790-42F00	17-16
15100-42F01	19-1
15111-35F00	19-4
15112-42F00	19-5
15113-35F00	19-7
15114-35F00	19-6
15115-35F00	19-8
15116-35F10	19-9
	19-10
15171-35F00	19-11
15172-35F00	19-12
15173-35F00	19-13
15201-35F00	19-14
15410-42F00	19-2
15420-24FB0	19-3
15710-65D00	14A-7
15710-65D00	15A-2
15716-65DT0	15-3
	15A-3
15731-42F00	15-5
15731-42F10	15A-5
15810-42F00	19-15
16321-42F00	8-8
16331-26D01-0B0	8-9
16400-42F00	8-2
16400-42F10	8-2
16440-42F00	7-21
16442-34301	7-22
16460-42F00	18-6
16460-42F10	18-6
16470-42F00	18-7
16470-42F10	18-7
16481-42F00	8-13
16490-42F00	18-8
16491-27A01	1-13
	8-3
16510-03G00-X07	8-1
16510-34E00	8-1
16520-42F00	7-11
16521-42F00	7-12
16525-42F00	7-13
16526-42F00	7-14
16527-42F00	1-14
	7-15
16529-27A01	1-15
	7-19
16530-42F00	8-15
16600-42F00	18-1
16621-42F00	18-14
16628-27A00	18-2
17680-39D00	18-16
17800-42F00	18-18
17810-42F00	18-19
17811-42F10	18-20
18450-42F00	20-1
18461-42F00	20-8
18471-42F00	20-9
18510-35F00	20-7
18516-35F00	20-10
18517-35F00	20-11
18531-42F00	20-5
18591-42F00	16-12
	16-13
18595-42F10	16-12A
	16-13A
18610-42F01	20-12

5

品番	FIG.NO.
18618-42F00	20-14
18711-42F00	20-2
20000	
21200-42820	21-1
21200-42830	21-1
21410-42F00	21-4
21413-42F00	21-7
21441-42F00	21-9
21441-42F10	21-10
21442-42F00	21-11
21451-02F10	21-12
21462-02F10	21-13
21471-02F10	21-10B
21472-02F10	21-10A
21481-42F00	21-6
21482-13E00	21-8
21610-02F12	21-5
23110-38B00	21-17
23111-42F00	21-18
23117-46E00	21-19
23121-31E00	21-21
23160-06B02	21-22
23163-06B00	21-23
23164-05A00	21-24
24120-24F10	22-1
24131-24F10	22-17
24221-24F00	22-2
24231-24F20	22-3
24231-24F30	22-3
24251-24F20	22-4
24252-24F10	22-5
24261-24F20	22-6
24262-24F10	22-7
24311-24F10	22-18
24312-24F10	22-19
24321-24F00	22-20
24322-24F10	22-21
24331-24F00	22-22
24332-24F10	22-23
24341-24F00	22-24
24341-24F10	22-24
24351-24F20	22-25
24361-24F20	22-26
25211-24F00	23-1
25211-24F10	23-1
25231-24F00	23-2
25231-24F10	23-2
25310-42F00	23-5
25312-35F00	23-7
25312-42F00	23-7
25350-35F00	23-13
25355-35F01	23-14
25381-42F00	23-8
25411-27A00	23-3
25411-38B01	23-4
25510-42F00	23-17
25512-13E11	23-18
25520-19C02	23-28
25520-42E00	23-29A
25525-07A10	23-30
25526-47000	23-29
	23-29B
	23-32
25600-42F00	23-31
25617-03F00	23-34
25652-16500	23-33
25671-35F00	23-19
27510-21A40	22-40
27531-42F00	22-41
27600-24F00-116	22-42
27600-24F10-116	22-42
27620-24F00	22-43
30000	
31100-26D10	24-1
31130-38B00	24-3
31132-38B00	24-5
31135-38B00	24-6
31143-49040	24-4
31150-26D00	24-7
31156-48B00	24-8
31170-19B10	24-9
31264-31300	24-10
31280-26D00	24-11
31310-40C02	24-2
31401-42F00	25-2
31402-42F00	25-1
31800-26E00	27-1
31861-26E00	27-2
31861-48B10	28-5
32371-33E00	25-3
32800-42F00	27-5
32920-42F01	27-18
32920-42F30	27-18
32920-42F40	27-18
33110-31F00	26-1
33120-42F00	26-2
33220-84G00	26-3
33221-42F00	26-3A
33410-42F00	27-7
33414-42F00	27-8
33420-42F00	27-9
33424-42F00	27-10
33510-48B10	27-14
33541-23E01	27-15
33542-38B00	27-16
33543-48B00	27-17
33610-45E20	28-1
33624-38400	28-7
33651-37000	27-19A
	28-2
33652-07D00	27-19
33652-35400	28-3
33652-42F00	27-20
33810-42F00	28-4
33820-42F00	28-6
33860-42F00	28-8
33960-02F00	27-21
34111-31F10	29-7
34111-32F00	29A-7
34120-42F20	29-1
34120-42F30	29A-1
34124-31F10	29-3
	29A-3
34149-17E10	29A-14
	29A-19
34149-31F10	29-12
	29A-12
34150-42F00	29-2
34150-42F30	29A-2
34152-42F00	29-11
	29A-11
34165-42F00	29-21
	29A-21
34177-42F00	29-19
34179-21F00	29-18
	29A-18
34183-31F10	29-6
	29A-6

品番	FIG.NO.
34188-42F00	29-4
34188-42F30	29A-4
34189-32B00	29-9
	29A-9
34193-42F00	29-5
	29A-5
34198-19F20	29-17
	29A-17
34383-31F10	29-20
	29A-20
34810-42F00	38-23
	38A-23
	38B-19
34825-31F00	38-24
	38A-24
	38B-20
34950-42F00	29-8
	29A-8
34955-13E00	29-10
	29A-10
34981-35F00	29-23
	29A-25
34990-35F00	29-24
	29A-26
35100-19F00-999	30-1
35100-19F70-999	30A-1
35111-19F00	30-2
	30A-2
35121-19F00	30-3
	30A-3
35135-45900	30-4
	30A-4
35151-19F00	30-5
	30A-5
35152-45600	30-6
	30A-6
35154-13F00	30-7
35154-49200	30A-7
35174-19F00	30-8
	30A-8
35181-19F00	30-9
	30A-9
35601-03F10	31-1
35602-03F10	31-1
35603-33E20	31-6
35604-33E20	31-6
35610-03F10	31-2
35610-33E00	31-7
35695-17C00	31-10
35710-42F00	32-1
35718-35F00	32-2
36610-42FA0	33A-1
36610-42F00	33-1
36610-42F50	33-1
36610-42F80	33A-1
36852-42F00	33-19
36859-42F00	33-4
	33A-4
37000-35870	33-7
37000-42820	33-7
37000-42840	33A-7
37100-35F30	33-8
37100-42F10	33-8
37100-42F30	33A-8
37146-33E00	33-18
37146-42F00	33A-20
37180-42F00	33A-10
37183-42F00	33A-21
37200-42F40	34-1
37400-42F50	34-4
37730-35F10	23-40
37740-24A00	33-10
	33A-12
37820-33D10	5-42
37840-35F00	33-12
	33A-14
38501-42F00	33-14
38501-42F10	33-14
	33A-16
38502-42F00	33-15
38502-42F10	33-15
	33A-17
38610-03F00	31-13
38740-24X50	33-17
	33A-19
40000	
41100-42F00-019	35-1
41100-42F01-019	35-1
41100-42F10-019	35-1
41899-42F00	35-2
41899-42F10	35-2
41921-42F00	35-7
41931-42F00	35-10
42100-42F00	36-1
42191-03FL0	36-3
42310-42F00	36-9
42310-42F01	36-9
42321-03FK0	36-14
42941-42F00	35-11
43111-42F00	36-15
43130-24A00	50-10
43511-42F00	37-7
43521-42F00	37-8
43530-42F00	37-1
43530-42F10	37-1
43541-42F00	37-2
43541-42F10	37-2
43550-31300	37-10
43561-24F00	36-16
43576-07D01	37-9
43600-42F00	37-17
43612-31300	37-19
43632-45501	37-20
43700-42F00	37-18
43811-42F00	37-23
43811-42F10	37-23
43816-42F00	37-29
43816-42F10	37-29
43821-42F00	37-24
43821-42F10	37-24
43826-42F00	37-30
43826-42F10	37-30
44100-42FA0-L99	38-1
44100-42FC0-CG9	38B-1
44100-42FC0-LR5	38B-1
44100-42F00-YC2	38-5
44100-42F00-YM6	38-5
44128-42F00	38-21
44128-42F10	38-21
	38A-21
	38B-17
44201-33820	38-8
	38A-8
44201-33840	38B-4
44423-42F00	38-20
	38A-20
	38B-16
44511-42F00	38-10
	38A-10
	38B-6
44512-42E00	38-17
	38A-17
	38B-13
44541-04F00	38-11
44541-42F00	38-11

5

品番	FIG.NO.	品番	FIG.NO.	品番	FIG.NO.
44541-42F00	38A-11	46316-31F00	47B-18	51110-42F30	48-13
	38B-7	46317-31F00	47-22	51117-27C00	48-23
44542-35F00	38-13		47A-24	51121-37F00	48-22
	38A-13		47B-19	51130-42F00	48-3
	38B-9	47110-42FA0-84N	39-1	51140-42F00	48-4
44550-42F00	38-14	47110-42FB0-JJ8	39A-1	51146-42F00	48-14
	38A-14	47110-42FC0-JJ8	39B-1	51147-40C00	48-5
	38B-10	47110-42F00-84N	39-7	51148-40300	48-6
45100-42F00-GF6	46-1	47110-42F10-JJ8	39A-7	51153-42F00	48-10
45100-42F20-GF6	46-1	47117-42F00	39-18	51156-27C00	48-11
45149-31300	46-2		39A-18	51158-27C00	48-9
45149-42F00	46-2		39B-10	51166-26F00	49-4
45213-31300	46-3	47119-42F00	39-17		49-6
45220-20A01	46-4		39A-17	51166-42F00	48-20
45280-38400	46-9		39B-9	51167-37F00	48-8
45288-14F00	46-5	47121-42F00-291	39-4	51171-42F00	48-15
45289-11F00	46-7		39-12	51172-42F00	48-16
45500-42FA0-0JW	47-5		39A-4	51173-42F00	48-12
45500-42FB0-0JW	47A-6		39A-12	51176-42F00	48-17
45500-42FC0-YBD	47B-1		39B-4	51195-42F00	48-7
45500-42FC0-019	47B-1	47210-42FA0-84N	39-2	51201-42F00	48-21
45500-42F00-YC2	47-1	47210-42FB0-JJ8	39A-2	51226-42F00	49-14
45500-42F00-YM6	47-1	47210-42FC0-JJ8	39B-2	51311-42F00	49-5
45500-42F01-YD8	47A-1	47210-42F00-84N	39-8	51311-42F50	49-5
45510-42F00-YBD	47B-2	47210-42F10-JJ8	39A-8	51328-42F00	49-4
45510-42F00-YC2	47-2	47221-42F00-291	39-5		49-6
45510-42F00-YD8	47A-2		39-13	51351-42F00	48-18
45510-42F00-YM6	47-2		39A-5	51352-13A60	48-19
45510-42F00-0JW	47-6		39A-13	51353-24B00	49-8
	47A-7		39B-5	51354-42F00	49-15
45510-42F00-019	47B-2	47410-42F00	44-3	51355-42F00	49-17
45515-42F00	47-4	47411-42F10	44-3	51356-10D03	49-7
	47-11	49100-42FB0-L99	38A-1	51356-42F00	49-7
	47A-4	49100-42FC0-CG9	38B-1	51381-48E10	48-20
	47A-12	49100-42FC0-LR5	38B-1		49-10
	47B-7	49100-42F00-YD8	38A-5	51410-42F00	49-1
45516-42F00	47A-5			51410-42F30	49-1
	47A-13			51482-26F00	49-27
	47B-8			51530-42F00	49-22
46110-42F00	35-12			51553-42F00	49-23
46120-42F00	35-13			51631-31F00	49-21
46211-32F00-YBA	47B-15			51643-40502	49-20
46211-32F00-YC2	47-18	50000		51644-12C00	49-2
46211-32F00-YD8	47A-20			51810-42F00	40-1
46211-32F00-YM6	47-18			51814-42F00	40-2
46211-32F00-Y7M	47B-15	51103-42F00	48-1	51825-41F00	40-5
46211-32F00-0JW	47-18	51103-42F30	48-1	51825-42F00	40-5
	47A-20	51104-42F00	48-2	51837-25D00	40-4
46316-31F00	47-21	51104-42F30	48-2	51851-42F00	49-24
	47A-23	51110-42F00	48-13	51858-42F00	40-3

品番	FIG.NO.	品番	FIG.NO.	品番	FIG.NO.
51858-42F01	40-3	59121-01A00	58-7	61000-42F00	55-1
51861-42F00	49-25	59121-18410	51-8	61000-42F10	55A-1
53111-42F00-YBA	40-12	59122-01A00	21-26	61124-33E00	55-10
53111-42F00-YC2	40-12		58-8		55A-22
53111-42F00-YD8	40-12	59141-40F00	51-4	61211-42F00	55-7
53111-42F00-YM6	40-12	59145-33E10	51-5		55A-7
53111-42F00-019	40-12	59151-46E00	51-6	61251-17E10	55-4
53111-42F00-1LF	40-12	59153-22D00	51-7		55A-4
53120-42F00	40-14	59210-33E90	50-7	61262-17E10	55-6
54111-33E10-019	50-1	59240-42F00	52-6		55A-6
54111-33E10-28W	50-1	59260-42F00	52-8	61264-42F00	55-9
54711-42F00	50-4	59268-45D00	54-18		55A-9
54712-33E00	50-5	59270-42F00	52-9	61273-42F00	55-12
54731-33E10	50-6	59300-40F20-999	51-1		55A-10
55110-42F00	50-9	59301-33890	51-10	61281-33E10	55-2
55156-66310	51-9	59440-42F00	52-7		55A-2
55411-00A00	50-11	59480-42F00	52-5	61311-42F00	56-1
	57-21	59491-17E10	52-4		56A-1
55412-00A01	50-11	59600-42F00	53-1	61445-33E00	55-20
	57-21	59600-45860	53-2		55A-18
56110-42F20	41-1	59664-32F00	53-10	61446-33E10	55-21
56111-42F00	41-1		54-10		55A-19
56200-32830	41-9	59666-44300	53-3	62103-42F00-13L	56-6
56200-42810	41-2		54-3	62103-42F00-37W	56-6
56211-42F00	49-9	59667-04700	59-12	62103-42F30-37W	56A-6
56221-42F00	49-13	59667-49460	53-4	62104-42F00-13L	56-7
56245-42F00	49-16		54-6	62104-42F00-37W	56-7
56272-19D00	41-4	59668-41C00	53-5	62104-42F30-37W	56A-7
56272-42F00	41-7		54-7	62318-42F00	56-10
56276-17D00	41-5	59669-05D10	59-13		56A-10
56500-03F80	41-11	59669-41C00	53-6	63111-42F00	43-1
56524-28600	41-13		54-8	63466-42F00	43-3
56600-03F80	41-12	59671-32F00	53-8	64111-42F00-019	57-1
57100-42F00	42-2		54-11	64111-42F00-28W	57-1
57110-45D02	42-1	59675-02FA0	53-9	64310-42F00	55-15
57211-22D01	42-8		54-12		55A-13
57300-33E01	42-3	59800-08810	54-2	64511-40F00	57-17
57431-17C00	42-4	59800-32F00	54-1	64610-35F20	57-6
	42-10	59871-38A00	54-4	64651-35F00	57-7
57460-17C00	42-6	59892-08A00	54-5	64711-42F00	57-8
57460-17C11	42-6	59910-42F00	54-16	64731-40F00	57-13
57465-17C00	42-7			64733-35F00	57-9
57500-24F00	42-9			64740-42F00	57-5
57560-02FA0	42-12			64751-42F00	57-10
58300-42F00	41-14			65110-42F00	57-19
58300-42F10	41-14	60000		68110-42F00-GJ8	38-2
59100-40F20-999	51-1			68110-42F10-JM4	38A-2
59100-40830	51-3			68110-42F20-1LE	38A-3
59100-40850	51-2			68110-42F30-ML8	38B-2
59121-01A00	21-25			68110-42F30-MW6	38B-2

品番	FIG.NO.
68111-42F00	38-6
	38A-6
68111-47C10-YBD	38B-3
68111-47C10-0JW	38A-4
68115-42F00-GJ9	38-3
68121-42F00	38-7
	38A-7
68131-42F00	39-9
	39A-9
68131-42F10-YD8	39-3
	39-11
68131-42F20-JM5	39A-3
	39A-11
68131-42F30-MM1	39B-3
68141-42F00	39-10
	39A-10
68161-42F00-GJ7	47-8
	47A-9
68161-42F20-ML9	47B-3
68161-42F20-MW7	47B-3
68165-42F00-M18	47-9
68165-42F10-G8Z	47A-10
68165-42F20-J7A	47B-4
68165-42F20-ML8	47B-4
68165-42F30-LR5	47B-6
68165-42F30-MW8	47B-6
68167-42F00-M18	47-10
68167-42F10-G8Z	47A-11
68167-42F20-J7A	47B-5
68167-42F20-ML8	47B-5
68181-32B20-YD8	38-4
68280-04F00-YD8	47-3
68280-04F00-019	47-3
	47A-3
68280-04F00-1LF	47-7
	47A-8
68281-35F00	29A-23
68319-29FD0	45-1
68332-42F00	45-2
68911-42FD0	45-3
69100-14880	58-3
69100-40F20-999	58-1
69100-40830	58-2
69100-40840	58-9
69141-40F00	58-6
69145-40F00	58-4
69171-40F00	58-10
69211-42F00	57-2
69268-42F00	59-25
69315-40F10	58-5
69480-42F00	59-19
69600-04820	59-2
69600-42F00	59-1
69670-00B21	59-5
69672-23E00	59-7
69674-00B20	59-9
69686-34200	59-8
69689-04A00	59-14
69689-49300	53-7
	54-9
69691-00A00	59-3
69692-27A30	59-4
69693-05A00	59-6
69721-42F00	57-4
69730-42F00	59-16
69740-38B31	59-11
90000	
92211-42F00	44-1
94474-22D00	44-2
94583-05C10	40-15
95158-60D00	14-14
	14A-14
95700-14810	46-6
95700-42810	43-6
99000-69471	12-17
00000	
01500-06203	23-37
01500-06403	27-13
01547-05163	33A-11
01547-06123	54-19
01547-06163	59-26
01547-06303	2-12
01547-06307	2-13
01547-06353	5-9
01547-06357	6-25
01547-06553	5-10
01547-06653	6-20
01550-06123	6-8
	13-7
	16-11
	38-15
	38A-15
	38B-11
	44-4
	59-15
01550-06163	18-9
01550-06203	5-11
	7-16
	33-13
	33A-15
01550-06253	7-17
01550-06303	7-3
01550-06353	3-8
01550-06403	3-13
	7-4
01550-06503	7-5
01550-06603	7-18
01550-08123	33-16
	33A-18
01550-08163	35-9
	37-25
01550-08403	17-14
01550-08603	5-3
	5-12
01550-08753	5-13
02112-05103	20-15
	26-5
02112-05107	14A-24
02112-05253	34-5
02112-05453	34-2
	34-6
02112-06103	21-20
02112-34163	14-9
	14A-9
02122-05103	14-23
	14A-23
02122-05107	14-24
02122-05123	37-21
02122-05163	37-22
02122-06163	3-23
02122-06203	43-7
02122-06303	46-8
02122-06503	41-10
02142-05103	32-4
02142-05123	16-3
	37-11

品番	FIG.NO.
02142-05163	37-12
02142-06103	56-2
	56A-2
02142-06163	27-12
	55-11
	55A-23
02162-06203	27-6
03242-04123	31-4
	31-8
03512-04149	29-14
03541-05123	39-6
	39-14
	39A-6
	39A-14
	39B-6
04111-20158	59-24
04211-09129	8-7
	21-27
04211-09149	6-16
	6-21
04211-09189	6-3
04211-11169	3-7
04221-04089	9-6
	23-6
04221-07209	22-16
	22-38
06111-07004	37-28
07120-05123	29-25
	29A-27
07120-05163	23-44
07120-06123	3-28
	19-16
	38-25
	38A-25
	38B-21
	40-9
07120-06163	29-22
	29A-24
07120-06203	40-8
07120-06453	47-19
	47A-21
	47B-16
07120-06703	3-15
07120-08503	2-4
07130-05253	42-2A
07130-06103	20-13
07130-06123	25-6
07130-06163	4-12
	18-13
	20-6
07130-06163	26-4
07130-06203	11-11
	18-12
07130-06253	13-14
	21-28
	25-7
07130-08123	2-6
07130-08253	29-26
	29A-28
07130-08303	26-6
07130-08407	49-10
07130-10253	35-6
07130-10353	35-3
08143-62057	50-2
08211-06141	23-16
	23-26
08211-25481	55-5
	55A-5
08211-30405	22-39
08221-12205	8-10
08221-12224	36-13
08310-00057	29-15
	29A-15
08310-00103	31-12
08316-10063	4-4
	42-5
	42-11
08316-10083	40-7
	55-23
	55A-21
08316-10103	5-39
	31-5
08319-31063	35-16
08319-31087	55-18
	55A-16
08319-31103	35-5
	36-5
08319-31107	49-18
	55-19
	55A-17
	56-13
	56A-13
08319-31128	57-18
08322-01043	43-5
08322-01063	3-14
08322-01083	17-31
08322-01123	5-38
08331-31126	8-12
08331-31126	23-39
08331-31146	23-27
08331-31186	36-18
08332-11063	37-16
	37-31
08361-25088	17-30
08361-35068	24-12
09100-08287	55-22
	55A-20
09100-12053	5-31
09101-10043	36-3
09103-06026	3-3
	13-6
09103-06126	5-4
09103-06130	11-12
09103-06172	6-30
09103-06212	6-12
	59-10
09103-06213	6-4
	6-17
09103-06214	6-25
	40-13
09103-06255	5-5
09103-07001	12-3
	12-6
09103-08358	17-29
09103-08359	51-11
	58-11
09103-08365	17-8
09103-09005	5-6
09103-09009	5-7
09103-10019	55-17
	55A-15
09103-10146	5-32
09103-10284	56-11
	56A-11
09103-10328	3-29
09103-10335	5-33
09103-10336	5-34
09103-14022	25-4
09106-05017	38-9
	38A-9
	38B-5
09106-05023	23-45
09106-06075	5-8
09106-06088	8-6
09106-06089	8-5
09106-07009	2-3
09106-08095	10-4
09106-08104	17-10

5

品番	FIG.NO.	品番	FIG.NO.	品番	FIG.NO.
09106-08116	5-14	09140-06011	23-38	09168-08029	2-7
09106-08140	3-24	09140-06020	23-35		3-25
	35-8	09140-06025	23-38	09168-10007	4-8
09106-08141	56-9	09159-06024	41-8	09168-10031	3-9
	56A-9	09159-10020	5-35		5-17
09106-08147	37-4	09159-10069	3-31	09168-12002	5-18
09106-08148	50-8	09159-10103	5-36	09168-12017	13-12
	57-3	09159-12054	5-37		16-15
09106-08166	35-8	09159-20004	22-44	09168-14002	7-8
09108-06002	4-3	09159-20005	55-8	09168-16002	5-19
09108-10139	3-30	09159-20013	55A-8		7-10
09111-06041	23-15	09159-24010	21-14		7-23
09111-08085	55-16	09159-25001	57-11	09168-18009	18-17
	55A-14	09160-05013	29-16	09169-21001	11-7
09111-10058	36-12		29A-16	09180-06092	56-4
09113-06001	43-2	09160-06028	17-20		56A-4
09116-06152	55-13	09160-06130	41-6	09180-06195	27-11
	55A-11	09160-08145	17-11	09180-06271	38-18
09116-06171	18-3	09160-08146	17-26		38A-18
09116-06172	38-19	09160-08147	17-26		38B-14
	38A-19	09160-10501	31-11	09180-06275	6-24
	38B-15	09160-12011	23-36	09180-06296	18-4
09116-06187	27-13A	09160-14009	25-5	09180-06300	47-14
09116-08118	40-6	09160-14016	23-20		47A-16
09118-08068	17-21	09160-14062	56-8		47B-11
09127-06021	41-3		56A-8	09180-06306	55-14
09128-06013	27-4	09160-15045	21-29		55A-12
09128-06024	24-13	09160-18022	36-17	09180-06307	6-23
09132-03008	29-13	09160-25009	22-45	09180-06325	17-19
	29A-13	09160-25037	21-2	09180-06331	17-19
09136-06004	56A-2	09160-25056	21-15	09180-08149	37-15
09136-06081	47-12	09160-25070	57-12	09180-08152	17-22
	47A-14	09161-10009	52-3	09180-08156	17-27
	47B-9		54-15	09180-08199	47-16
09136-06113	56-3		59-21		47A-18
	56A-3	09161-11008	1-16		47B-13
09136-06147	23-9		2-5	09180-08216	17-27
	23-10	09161-13004	37-5	09180-08217	40-10
09139-05038	30-11	09161-17002	37-6	09180-10064	36-4
	30A-11	09164-08015	49-11	09180-10139	56-12
09139-06027	18-15	09164-24006	21-16		56A-12
09139-06030	49-26	09167-27003	22-8	09180-19014	11-6
09139-06067	49-26	09167-30008	22-27	09181-14195	23-21
09139-06087	39-16		22-28	09181-20251	22-30
	39A-16		22-29	09181-24005	22-31
	39B-8	09168-06023	6-13	09181-27014	22-9
09139-06111	17-17		6-18	09200-06037	59-22
09139-06125	17-17		7-6	09206-08001	3-4
09139-08016	33-9	09168-08015	5-15	09206-08007	2-8
	33A-9	09168-08016	5-16	09206-11014	10-2

品番	FIG.NO.	品番	FIG.NO.	品番	FIG.NO.
09206-13017	4-5	09280-18009	8-4	09380-30009	22-37
09208-08016	37-13	09280-22016	8-14	09381-10004	3-2
	37-26	09280-26005	23-42	09381-18003	9-13
09209-05011	23-41	09280-40010	7-20	09385-10005	36-6
09229-04020	43-4	09280-42003	1-19	09390-62012	22-15
09246-05006	5-20		3-21	09401-11101	16-9
09247-12006	5-21	09283-06007	21-31	09401-11407	38-22
09247-14036	7-7	09283-14006	23-23		38A-22
09248-16012	5-22	09283-42017	22-34		38B-18
	7-9	09285-20006	22-12	09401-12404	59-18
	7-24	09285-32004	50-3	09401-13417	16-10
09250-05009	47-20	09285-39001	57-15		59-17
	47A-22	09289-04002	12-14	09401-14301	16-5
	47B-17	09319-08045	37-3	09401-15101	20-4
09250-06011	49-12	09320-08013	56-5	09401-16406	20-4A
09250-08012	35-4		56A-5	09402-50208	16-7
09261-05006	8-11	09320-08066	17-18	09402-58208	3-22
09262-25006	23-11	09320-08068	17-18	09403-10319	41-15
09262-25061	50-2	09320-09501	39-15	09403-14304	54-17
09262-28043	57-16		39A-15	09404-06429	14-19
09262-32007	57-14		39B-7		14A-19
09263-14027	23-22	09320-10015	18-5		26-7
09263-15003	21-30		18-21		33A-5
09263-19015	11-5	09320-10020	38-16	09404-06432	33-5
09263-20040	22-32	09320-10038	38-16	09404-08207	33-5
09263-20085	22-10		38A-16		33A-5
09263-25018	23-12		38B-12	09407-11402	33-6
09263-30040	55-3	09320-12048	17-23		33A-6
	55A-3	09320-12049	17-28	09407-14407	29A-22
09263-35017	21-3	09320-12065	40-11		34-3
09265-25019	49-19	09320-12068	47-13	09407-14408	33-6
09265-25038	49-19		47A-15		33A-6
09265-30020	49-3		47B-10	09407-17401	33-6
09267-25009	49-19	09320-14023	47-15	09407-25402	38-12
09267-25012	22-11		47A-17		38A-12
09267-30010	49-3		47B-12		38B-8
09267-30011	22-33	09321-06026	32-5	09408-00066	41-16
09280-04004	5-23	09321-10002	36-2	09409-06314-5PK	47-17
09280-08012	5-24	09321-10035	36-2		47A-19
09280-12012	1-17	09355-35755-600	20-3		47B-14
	18-11	09360-10032	4-7	09440-04010	23-43
09280-14011	4-10	09360-10041	54-13	09440-05005	37-27
	5-41	09360-10042	52-1	09440-09023	7-25
09280-14015	11-8		54-14	09440-12018	35-14
09280-15003	1-18		59-20	09440-17009	23-24
	18-10	09360-10044	52-2	09443-06016	33-11
09280-15007	4-11	09380-27004	22-13		33A-13
09280-17003	6-6	09380-27006	22-14	09443-11030	36-19
09280-17007	11-9	09380-30009	22-35	09443-14058	36-10
09280-18009	7-26		22-36	09443-14059	36-7

品番	FIG.NO.	品番	FIG.NO.	品番	FIG.NO.
09443-19011	36-11				
09443-22013	36-8				
09444-20001	23-25				
09448-18022	37-14				
09462-00093	44-5				
09471-12045	31-9				
09471-12060	30A-10				
09471-12083	31-3				
	32-3				
09471-12185	30-10				
09481-10501	33-2				
	33A-2				
	33A-2				
09481-15501	33-3				
	33A-3				
	33A-3				
09481-30101	27-3				
09482-00410	3-16				
09482-00411	3-16				
09482-00412	3-16				
09482-00413	3-16				
09482-00414	3-16				
09482-00415	3-16				
09493-24010	5-25				
09800-21039	44-6				
09813-00027	44-7				

品番	FIG.NO.	品番	FIG.NO.	品番	FIG.NO.

5

品 名 索 引 表

品　名	FIG.NO.
（ア）	
アーム,ギヤシフト	23-29A
アーム,ギヤシフトリンク	23-28
アーム,バランサシャフト	11-10
アクスル,フロント	50-4
アクスル,リヤ	57-8
アジャスタ,チエーン,ライト	55-20
＊	55A-18
アジャスタ,チエーン,レフト	55-21
＊	55A-19
アジャスタアッシ,テンショナ	13-8
アジャストスクリュアッシ	14-12
＊	14A-12
アブソーバ,リヤハブショック	57-7
アブソーバアッシ,リヤショック,ライト(シルバー)	56-6
アブソーバアッシ,リヤショック,ライト(レッド)	56-6
アブソーバアッシ,リヤショック,レフト(シルバー)	56-7
アブソーバアッシ,リヤショック,レフト(レッド)	56-7
アブソーバアッシ,リヤショック,ライト(レッド)	56A-6
アブソーバアッシ,リヤショック,レフト(レッド)	56A-7
アマチュア	24-2
アンテナアッシ,イモビライザ	33A-10
インジェクタアッシ,フューエル	15-2
＊	15A-2
エキスパンダ,ハンドルバランサ	41-4
＊	41-7
エンブレム(ホワイト)	38A-4
エンブレム,"FUEL-INJECTION"	39A-3
＊	39A-11
＊	39B-3
エンブレム,"S"	29A-23
エンブレム,"SUZUKI"(シルバー)	47-3
エンブレム,"SUZUKI"(ブラック)	47-3
＊	47A-3
エンブレム,"SUZUKI"(ブルー)	47-7
＊	47A-8
エンブレム,シートテールカバー	47-8
＊	47A-9
＊	47B-3
＊	47B-3
エンブレム,フューエルタンク(シルバー)	38-4
エンブレム,フューエルタンク(ホワイト)	38B-3
エンブレム,フューエルタンク,ライト	38-6
＊	38A-6
エンブレム,フューエルタンク,レフト	38-7
＊	38A-7
エンブレム,フレームインジェクション(シルバー)	39-3
＊	39-11
エンブレム,フレームカバー,ライト	39-9
＊	39A-9
エンブレム,フレームカバー,レフト	39-10
＊	39A-10
（カ）	
カップ	21-23
カバー	15-6
＊	15-8
＊	15A-6
＊	15A-11
＊	29-11
＊	29A-11
カバー,エキゾーストパイプ,ライト	17-15
カバー,エキゾーストパイプ,レフト	17-16
カバー,エンジンスプロケットアウタ	6-22
カバー,エンジンスプロケットインナ	6-19
＊	6-19
カバー,オイルクーラ	18-14
カバー,オイルストレーナ	7-14
カバー,キャリパ	51-6
カバー,クラッチ	6-1
カバー,クラッチレリーズシリンダ	21-19
カバー,シートテール(シルバー)	47-2
＊	47A-2
カバー,シートテール(ブラック)	47B-2
カバー,シートテール(ブルー)	47-2
カバー,シートテール(ホワイト)	47-6
＊	47A-7
＊	47B-2
カバー,シグナルジェネレータ	6-10
カバー,シリンダヘッド	2-1
カバー,スタータリレー	27-2
カバー,スパークプラグキャップ	27-17
カバー,セカンドエアリードバルブ	20-5
カバー,ソケット	30-8
＊	30A-8
カバー,ダスト	23-29
＊	23-29B
＊	23-32
カバー,フレーム,ライト	39-1
カバー,フレーム,ライト	39-7
＊	39A-1
＊	39A-7
＊	39B-1
カバー,フレーム,レフト	39-2
＊	39-8
＊	39A-2
＊	39A-8
＊	39B-2
カバー,フレーム,ロア,ライト(ブラック)	39-4
＊	39-12
＊	39A-4
＊	39A-12
＊	39B-4
カバー,フレームロア,レフト(ブラック)	39-5
＊	39-13
＊	39A-5
＊	39A-13
＊	39B-5
カバー,ブリーザ	2-10
カバー,マグネト	6-14
カバー,メータ	29-5
＊	29A-5
カバーアッシ,シートテール(シルバー)	47-1
＊	47A-1
カバーアッシ,シートテール(ブラック)	47B-1
カバーアッシ,シートテール(ブルー)	47-1
カバーアッシ,シートテール(ホワイト)	47-5
＊	47A-6
＊	47B-1
カム,ギヤシフト	23-5
カムシャフト,インテーク	12-1
カムシャフト,エキゾースト	12-4
カムセット,クラッチ	21-5
ガード,オイルクーラファン	18-20
ガード,オイルクーラファンガード	18-19
ガイド,カムチエーン,NO.1	13-2
ガイド,カムチエーン,NO.2	13-5
ガイド,シートロックケーブル	46-5
ガイド,バルブ	3-5
ガスケット,エキゾーストパイプ	1-12
＊	17-9
ガスケット,オイルアウトレット	1-15
＊	7-19
ガスケット,オイルストレーナカバー(NA)	1-14
＊	7-15
ガスケット,オイルパン(NA)	1-9
＊	7-2
ガスケット,クラッチカバー(NA)	1-6
＊	6-2
ガスケット,シグナルジェネレータカバー(NA)	1-10
＊	6-11
ガスケット,シリンダ	1-5
＊	4-2
＊	48-6
ガスケット,シリンダヘッド	1-2
＊	3-6
ガスケット,セカンドエアパツセージ	1-4
＊	2-9
ガスケット,テンショナアジャスタ	1-11
＊	13-13
ガスケット,ブリーザカバー(NA)	1-8
＊	2-11
ガスケット,ヘッドカバー	1-3
＊	2-2
ガスケット,マグネトカバー(NA)	1-7
＊	6-15
ガスケットセット	1-1
キー,ブランク	33-18
＊	33A-20
キャップ	15-9
＊	15A-12
＊	41-13
＊	49-27
＊	53-6
＊	54-8
＊	59-13
キャップ,スタータモータリード	28-5
キャップ,スパークプラグ	27-14
キャップ,バッテリプラスターミナル	28-7
キャップ,フォーク	48-18
キャップ,フレームピボット	35-2
＊	35-2
＊	55-9
＊	55A-9
キャップ,ブリーダ	21-26
＊	58-8
キャップ,ブリーダプラグ	51-9
キャップセット,フューエルタンク	38-8
＊	38A-8
＊	38B-4
キャリパアッシ,フロント,ライト	51-1
キャリパアッシ,フロント,レフト	51-1
キャリパアッシ,リヤ	56-1
ギヤ,オイルポンプドライブ	8-8
ギヤ,オイルポンプドリブン	8-9
ギヤ,クランクバランサ	11-3
ギヤ,サード/フォースドライブ,NT:19/21	22-3
＊	22-3
ギヤ,サードドリブン,NT:29	22-22

5

品　名	FIG.NO.
ギヤ,シックスドライブ,NT:24	22-6
ギヤ,シックスドリブン,NT:24	22-26
ギヤ,スタータアイドル	10-1
ギヤ,セカンドドライブ,NT:16	22-2
ギヤ,セカンドドリブン,NT:31	22-20
ギヤ,ファーストドリブン,NT:35	22-18
ギヤ,フィフスドライブ,NT:22	22-4
ギヤ,フィフスドリブン,NT:25	22-25
ギヤ,フォースドリブン,NT:27	22-24
*	22-24
ギヤアッシ,プライマリドリブン,NT:83	21-1
*	21-1
クーラアッシ,オイル	18-1
クッション	18-2
*	29-9
*	29-10
*	29A-9
*	29A-10
*	40-15
*	46-2
*	46-3
*	47-4
*	47-11
*	47A-4
*	47A-12
*	47B-7
クッション,エアカットバルブアッパ	20-10
クッション,エアカットバルブロア	20-11
クッション,エンジンスプロケットインナNO.1	6-28
クッション,エンジンスプロケットインナNO.2	6-29
クッション,エンジンスプロケットカバーNO.1	6-31
クッション,エンジンスプロケットカバーNO.2	6-32
クッション,カムチエーンテンショナ	13-4
クッション,シート,40X20X15	46-2
クッション,タンクサイド	38-11
*	38A-11
*	38B-7
クッション,フューエルインジェクタ	15-1
*	15A-1
クッション,フューエルタンク,フロント	38-10
*	38A-10
*	38B-6
クッション,フューエルタンク,リヤ	38-17
*	38A-17
*	38B-13
クッション,フューエルタンク,ロア	38-11
クッション,フューエルタンクサイド,NO,2	38-13
*	38A-13
*	38B-9
クッション,フューエルポンプ	19-4

品　名	FIG.NO.
クッション,フレームカバー	39-17
*	39A-17
*	39B-9
クッション,フレームカバー,アッパ	39-18
*	39A-18
*	39B-10
クッション,130X10X2	27-20
クラッチセット,スタータ	10-3
クランクケースセット	5-1
クランクシャフトセット	9-5
クランプ	29-18
*	29A-18
クランプ,エキゾーストパイプ	17-5
クランプ,オイルホース	18-8
クランプ,フロントブレーキホース,NO.2	54-18
クランプ,フロントブレーキホースNO.2,ライト	52-8
クランプ,フロントブレーキホースNO.2,レフト	52-9
クランプ,マグネトリード	25-3
クランプ,マフラコネクタ	17-13
クランプ,リヤブレーキホース	59-25
クリーナアッシ,エア	16-1
グリップ,スロットル	42-1
グリップ,レフト	42-8
グロメット	29-17
*	29A-17
グロメットセット,フューエルインジェクタ	15-3
*	15A-3
ケース,アッパ	29-2
*	29A-2
ケース,インナ	29-21
*	29A-21
ケース,タペットシム	12-17
ケース,チエーン	56-1
*	56A-1
ケースアッシ,スロットル	42-2
ケースアッシ,ロア	29-7
*	29A-7
ケーブル,シートロック	46-9
ケーブルアッシ,スロットル	41-14
*	41-14
ゲージアッシ,フューエルレベルセンダ	38-23
*	38A-23
*	38B-19
コイルアッシ,イグニッション,ライト	27-9
コイルアッシ,イグニッション,レフト	27-7
コッタ,バルブ	12-13
コネクタ	59-7
コネクタ,エキゾースト,ライト	17-12
コネクタ,マフラ	17-7
*	17-12

品　名	FIG.NO.
コネクチングロッドアッシ	9-1
コントロールユニット,FI	27-18
*	27-18
*	27-18

(サ)

品　名	FIG.NO.
サークリップ	59-9
シート,ウェーブワッシャ	21-10B
シート,バルブスプリング	12-12
シートアッシ	46-1
*	46-1
シール	14-7
*	14A-7
シール,オイル	48-10
シール,ステアリングロア	49-2
シール,スパークプラグキャップ	27-15
シール,ダスト	48-12
シール,ハイテンションコード	27-16
シールセット,ピストン	51-3
*	58-3
シム,タペット,T:1.20	12-15
シム,タペット,T:1.25	12-15
シム,タペット,T:1.30	12-15
シム,タペット,T:1.35	12-15
シム,タペット,T:1.40	12-15
シム,タペット,T:1.45	12-15
シム,タペット,T:1.50	12-15
シム,タペット,T:1.55	12-15
シム,タペット,T:1.60	12-15
シム,タペット,T:1.65	12-15
シム,タペット,T:1.70	12-15
シム,タペット,T:1.75	12-15
シム,タペット,T:1.80	12-15
シム,タペット,T:1.85	12-15
シム,タペット,T:1.90	12-15
シム,タペット,T:1.95	12-15
シム,タペット,T:2.00	12-15
シム,タペット,T:2.05	12-15
シム,タペット,T:2.10	12-15
シム,タペット,T:2.15	12-15
シム,タペット,T:2.20	12-15
シム,パッド	58-10
シムセット,タペット	12-16
シャフト,カウンタ,NT:12	22-1
シャフト,ギヤシフト	23-17
シャフト,ギヤシフトフォーク,L:128	23-3
シャフト,ギヤシフトフォーク,L:152	23-4
シャフト,ギヤシフトレバー	23-34
シャフト,クランクバランサ	11-1
シャフト,ドライブ	22-17
シャフト,リヤスインギングアームピボット	55-7
*	55A-7
シリンダ	4-1
*	48-14
シリンダ,クラッチレリーズ	21-22
シリンダアッシ,クラッチマスタ	54-1
シリンダアッシ,フロントマスタ	53-1
シリンダアッシ,リヤマスタ	59-1
ジェット,ピストンクーリング	5-26
ジョイント,フロントブレーキホース	52-4
ジョイントセット,ドライブチエーン	22-43
スイッチ,クーリングファン	18-16
スイッチアッシ,オイルプレッシャ	5-42
スイッチアッシ,クラッチ	42-12
スイッチアッシ,サイドスタンド	33-12
*	33A-14
スイッチアッシ,ストップ	42-6
*	42-6
スイッチアッシ,ストップランプ	33-10
*	33A-12
スイッチアッシ,ハンドル,レフト	34-4
スイッチアッシ,ハンドルライト	34-1
スインギングアームアッシ,リヤ	55-1
*	55A-1
スクリュ	14-2
*	14-4
*	14-10
*	14-21
*	14A-2
*	14A-4
*	14A-10
*	14A-21
*	15-4
*	15-7
*	15A-4
*	15A-7
*	19-9
*	19-10
*	42-7
*	53-7
*	54-9
*	59-14
スクリュ,アジャスチング	30-5
*	30A-5
スクリュ,カバー	51-7
スクリュ,パンヘッド,3X14	29-12

5

品　名	FIG.NO.
スクリュ,パンヘッド,3X14	29A-12
スクリュ,パンヘッド,3X16	29-20
＊	29A-20
スクリュ,2.3X8	29-6
＊	29A-6
スクリュ,4X14	29A-14
＊	29A-19
スクリュ,5X16	30-9
＊	30A-9
スタンド,センタ	36-1
スタンド,プロップ	36-9
＊	36-9
ステー,ヘッドランプハウジング,ライト	49-24
ステー,ヘッドランプハウジング,レフト	49-25
ステータアッシ,ジェネレータ	25-2
ステータシグナルジェネレータ	26-1
ステム,ステアリング	49-1
＊	49-1
ストッパ,ギヤシフトアーム	23-19
ストッパ,シフトカム	23-13
ストレーナ,エンジンオイル	7-12
ストレーナ,フューエルポンプ	19-3
ストレーナアッシ,エンジンオイル	7-11
スピードメータ	29-1
＊	29A-1
スプリング	13-10
＊	14-1
＊	14-3
＊	14-6
＊	14-22
＊	14A-1A
＊	14A-3
＊	14A-6
＊	14A-22
＊	21-24
＊	30-7
＊	30A-7
＊	56-5
スプリング,クラッチ	21-7
スプリング,シフト	23-14
スプリング,スロットルスクリュ	14-13
＊	14A-13
スプリング,フロント	48-15
スプリング,ブラシ	24-6
スプリング,ヘッドランプアジャスタ	40-4
スプリングセット,バルブ	12-10
スプリングワッシャ	19-12
スプロケット,エンジン,NT:18	22-40
スプロケット,カムシャフト	12-2
＊	12-5

品　名	FIG.NO.
スプロケット,リヤ,41T-530	57-17
スペーサ,エキスパンダ	41-5
スペーサ,エンジンスプロケットインナ	22-41
スペーサ,スインギングアームピボットベアリング	55-4
＊	55A-4
スペーサ,スプリング	48-17
スペーサ,フロントハブベアリング	50-6
スペーサ,リヤアクスル,ライト	57-5
スペーサ,リヤアクスル,レフト	57-10
スペーサ,リヤスイングピボット,センタ	55-2
＊	55A-2
スペーサ,リヤターンシグナル	31-10
スペーサ,リヤハブベアリング	57-13
スロットルボデーアッシ	14
＊	14A-1
セパレータ,オイル	5-27
センサ,インレットエアテンパレチャ	16-14
センサ,オイルテンパレチャ	3-26
センサ,スピード	29-24
＊	29A-26
センサ,プレッシャ	16-12
＊	16-13
センサアッシ	14-5
＊	14-16
＊	14A-5
＊	14A-16
センサアッシ,クランクポジション	26-3
センサアッシ,フューエルカット	27-21
ソケット/コード	32-2
（タ）	
ターミナルセット,ブラシ	24-3
タイヤ,フロント,120/70ZR17 (58W)	50-9
タイヤ,リヤ,190/50ZR17 (73W)	57-19
タペット	12-7
タンクアッシ,フューエル	38-1
＊	38B-1
＊	38B-1
タンクアッシ,フューエル(シルバー)	38-5
タンクアッシ,フューエル(ブルー)	38-5
タンクアッシ,リザーバ	59-11
タンクセット,フューエル	38A-1
＊	38B-1
＊	38B-1
タンクセット,フューエル(シルバー)	38A-5
ダイヤフラム	53-4

品　名	FIG.NO.
ダイヤフラム	54-6
＊	59-12
ダストシール,ステアリングアッパ	49-20
ダストシール,リヤスイングアームピボット	55-6
＊	55A-6
ダンパ	29-4
＊	29A-4
ダンパ,エンジンスプロケットカバー	6-26
ダンパ,クラッチカバー	6-9
ダンパ,バランサギヤ	11-4
ダンパ,ヘッドランプハウジングブラケット	49-23
ダンパアッシ,フロントフォーク,ライト	48-1
＊	48-1
ダンパアッシ,フロントフォーク,レフト	48-2
＊	48-2
チエーン,カムシャフトドライブ	13-1
チエーンアッシ,RK GB50GSVZ3,116LE	22-42
チエーンアッシ,RKGB50GSVZ3,116LE	22-42
チューブ,アウタ,ライト	48-3
チューブ,アウタ,レフト	48-4
チューブ,アウトレット	16-6
チューブ,インナ	48-13
＊	48-13
チューブ,ドレーン	16-8
チューブ,ブリーザ	16-4
テープ,シートテールカバー	47A-5
＊	47A-13
＊	47B-8
テープ,シートテールカバー,ライト	47-9
＊	47A-10
＊	47B-4
＊	47B-4
テープ,シートテールカバー,レフト	47-10
＊	47A-11
＊	47B-5
＊	47B-5
テープ,シートテールカバーセンタ	47B-6
＊	47B-6
テープ,フューエルタンクストライプ	38-3
テープセット,フューエルタンク	38-2
＊	38B-2
＊	38B-2
テープセット,フューエルタンクNO.1	38A-2
テープセット,フューエルタンクNO.2(ブルー)	38A-3
テンショナ,カムチエーン	13-3
ディスク,クラッチプレッシャ	21-13
ディスク,フロントブレーキ	50-7
ディスク,リヤブレーキ	57-2
トルクリンク,リヤ	55-15
＊	55A-13

品　名	FIG.NO.
ドラム,リヤスプロケット	57-6
（ナ）	
ナット	14-17
＊	14-20
＊	14A-17
＊	14A-20
＊	19-8
＊	19-13
＊	30-4
＊	30-6
＊	30A-4
＊	30A-6
＊	49-8
＊	59-6
ナット,ステアリングステム	49-21
ナット,フロントアクスル	50-5
ナット,プロップスタンド	36-14
ナット,ヘッドランプアジャスタ	40-5
＊	40-5
ナット,ロッド	48-19
（ハ）	
ハーネス,ワイヤリング	33-1
＊	33-1
＊	33A-1
＊	33A-1
ハーネスアッシ	14-8
＊	14A-8
ハウジング,ヘッドランプ	40-1
ハブ,クラッチスリーブ	21-4
ハンドル,ビリオンライダ(シルバー)	47-18
＊	47A-20
ハンドル,ビリオンライダ(ブルー)	47B-15
ハンドル,ビリオンライダ(ホワイト)	47-18
＊	47A-20
ハンドル,ビリオンライダ(レッド)	47B-15
ハンドルバー	41-1

5

品　名	FIG.NO.
ハンドルバー	41-1
ハンドルピリオンライダ(ブルー)	47-18
バー,フロントフットレスト,ライト	37-7
バー,フロントフットレスト,レフト	37-8
バッテリアッシ,FTX14-BS,12V12AH	28-1
バッフア,チエーンタッチディフェンス	55-12
＊	55A-10
バランサ,クランク	11-2
バランサ,ホイール,10G	50-11
＊	57-21
バランサ,ホイール,20G	50-11
＊	57-21
バランサセット,ハンドルバー	41-2
＊	41-9
バルブ,インテーク	12-8
バルブ,エキゾースト	12-9
バルブアッシ,エアカット	20-7
バルブアッシ,オイルレリーフ	7-21
バルブアッシ,セカンドエアリード	20-1
バルブアッシ,ホイールリム,TR412	50-10
＊	57-20
パイプ,エキゾースト,ライト	17-1
パイプ,エキゾースト,レフト	17-2
パイプ,エキゾーストセンタ,ライト	17-3
パイプ,エキゾーストセンタ,レフト	17-4
パイプ,オイル,NO.1	3-11
パイプ,オイルアウトレット	8-13
パイプ,オイルアウトレットアンダ	8-15
パイプ,オイルメインギャラリ	5-40
パイプ,シリンダヘッドオイル	3-12
パイプアッシ	15-5
＊	15A-5
パイプアッシ,インテークNO.1	3-17
パイプアッシ,インテークNO.2	3-18
パイプアッシ,インテークNO.3	3-19
パイプアッシ,インテークNO.4	3-20
パッド/シムセット	58-9
パッドセット	51-10
パン,オイル	7-1
ピース,オイルロック	48-7
ピース,クラッチプッシユ	21-21
ピストン	9-10
＊	9-10
ピストン/カップ セット	59-2
ピストン/カップセット	53-2
＊	54-2
ピストンセット	51-2
＊	58-2
ピン,クランクケース	5-2
ピン,コネクチングロッド	9-3
ピン,パッド	51-4
＊	58-6
ピン,ピストン	9-12
フック,ライト	35-12
フック,レフト	35-13
ファンアッシ,オイルクーラ	18-18
フィルタアッシ	16-2
フィルタアッシ,エンジンオイル	8-1
＊	8-1
フィルタアッシ,フューエル	19-2
フェンダ,フロント(シルバー)	40-12
＊	40-12
フェンダ,フロント(ブラック)	40-12
フェンダ,フロント(ブルー)	40-12
＊	40-12
＊	40-12
フェンダ,リヤ	43-1
フォーク,ギヤシフト,NO.1	23-1
フォーク,ギヤシフト,NO.3	23-2
フォーク,ギヤシフトNO.1	23-1
フォークギヤシフトNO.3	23-2
フック,ピリオンライダハンドル	47-21
＊	47A-23
＊	47B-18
フック,リターンスプリング	36-16
フック,リヤショックアブソーバ,アッパ	56-10
＊	56A-10
フットレストアッシ,ピリオン,レフト	37-18
フットレストアッシピリオン,ライト	37-17
フレーム(ブラック)	35-1
＊	35-1
＊	35-1
ブーツ	53-3
＊	54-3
＊	59-3
ブッシュ	54-5
ブッシュ,エンジンマウント	5-30
ブッシュ,ガイド	48-8
ブッシュ,シックスドライブギヤ	22-7
ブッシュ,スライド	48-22
ブッシュ,セカンドドリブンギヤ	22-21
ブッシュ,ドリブンギヤ	22-23
ブッシュ,ファーストドリブンギヤ	22-19
ブッシュ,フィフスドライブギヤ	22-5
ブッシュ,フューエルポンプ	19-6
ブラケット	29-8
＊	29A-8
ブラケット,イグニッションコイル,ライト	27-10
ブラケット,イグニッションコイル,レフト	27-8
ブラケット,エアカットバルブ	20-12

品　名	FIG.NO.
ブラケット,シートサポート,リヤ	46-4
ブラケット,ピリオンフットレスト,ライト	37-23
＊	37-23
ブラケット,ピリオンフットレスト,レフト	37-24
＊	37-24
ブラケット,フューエルタンク,リヤ	38-14
＊	38A-14
＊	38B-10
ブラケット,フロントフットレスト,ライト	37-1
＊	37-1
ブラケット,フロントフットレスト,レフト	37-2
＊	37-2
ブラケット,ヘッドランプハウジング	49-22
ブラケット,リヤキャリパ	57-4
ブラケット,レクチファイヤ	43-3
ブラケットアッシ,フロント	24-7
ブリーダ	21-25
＊	51-8
＊	58-7
プッシユロッド	54-4
プラグ,エンジンオイルフィラ	6-5
プラグ,オイルフィラ	6-5
プランジャ,オイルコントロール	7-22
プレート,エンジン	35-11
プレート,エンジンスプロケットカバーインナ	6-27
プレート,エンジンマウント,ライト	35-10
プレート,エンジンマウントNO.1,レフト	35-7
プレート,ギヤシフトカム	23-6
プレート,ギヤシフトカムドライブ	23-18
プレート,クラッチカバー	6-7
プレート,クラッチドライブ,NO.1	21-10
プレート,クラッチドライブ,NO.2	21-9
プレート,クラッチドライブ,NO.3	21-11
プレート,クラッチドリブン	21-12
プレート,シートロックアッシ	46-7
プレート,ダイヤフラム	53-5
＊	54-7
プレート,ピリオンフットレスト,ライト	37-29
＊	37-29
プレート,ピリオンフットレスト,レフト	37-30
＊	37-30
プレート,フロントフェンダ	40-14
プレート,プリンテッドサーキット	29-19
プレート,ヘッドランプハウジング	40-2
プレート,ヘッドリンフォースメント	3-10
プレート,ラバーストップ	37-20
プレート,リヤスインギングアームブラケット	55-10
＊	55A-22
プロテクタ	44-2
＊	48-21
プロテクタ	53-10
＊	54-10
プロテクター,170X95X3.0	27-19A
＊	28-2
プロテクタ,オイルストレーナ	7-13
プロテクタ,20X50X8	28-3
プロテクタ,80X80X2	27-19
ヘッド,ステアリングステム	49-5
ヘッド,ステアリングステム	49-5
ヘッドアッシ,シリンダ	3-1
ヘッドランプアッシ	30-1
＊	30A-1
ベースアッシ,ギヤシフトターミナル	23-40
ベアリング,クランクシャフト	9-9
＊	9-9
＊	9-9
＊	9-9
ベアリング,クランクスラスト,レフト	5-28
＊	5-29
＊	5-29
＊	5-29
＊	5-29
＊	5-29
＊	9-7
＊	9-8
＊	9-8
＊	9-8
＊	9-8
＊	9-8
＊	9-8
ベアリング,クランクピン	9-4
＊	9-4
＊	9-4
＊	9-4
ペダル,ブレーキ	36-15
ホース	15-10
＊	15-11
＊	15-12
＊	15-13
＊	15-14
＊	15A-13
＊	15A-14
＊	15A-15
＊	15A-16
＊	15A-17
ホース,エアカットバルブ,ライト	20-8
ホース,エアカットバルブ,レフト	20-9
ホース,オイルクーラ,ライト	18-6
＊	18-6

5

品　名	FIG.NO.
ホース,オイルクーラ,レフト	18-7
＊	18-7
ホース,オイルヘッドクーラ	4-9
ホース,クラッチ	54-16
ホース,コネクタ	38-21
＊	38-21
＊	38A-21
＊	38B-17
ホース,シリンダヘッドオイル	4-6
ホース,セカンドエアクリーナ	20-2
ホース,フューエル	19-15
ホース,フューエルタンクウォータドレーン	38-20
＊	38A-20
＊	38B-16
ホース,フロントブレーキNO.1	52-5
ホース,フロントブレーキNO.2,ライト	52-6
ホース,フロントブレーキNO.2,レフト	52-7
ホース,リヤブレーキ	59-19
ホース,リヤリザーバタンク	59-16
ホーンアッシ,ライト	33-14
＊	33-14
＊	33A-16
ホーンアッシ,レフト	33-15
＊	33-15
＊	33A-17
ホイール,フロント,17XMT3.20(ブラック)	50-1
ホイール,フロント,17XMT3.20(ホワイト)	50-1
ホイール,リヤ,17XMT6.00(ホワイト)	57-1
ホイール,リヤ17XMT6.00(ブラック)	57-1
ホルダ	15A-9
＊	53-8
＊	54-11
ホルダ,エアカットバルブ	20-14
ホルダ,エレクトリックパーツ	44-3
＊	44-3
ホルダ,センサ	16-12A
＊	16-13A
ホルダ,ハンドル	49-9
ホルダ,ハンドル,アンダ	49-13
ホルダ,フューエルポンプ	19-5
ホルダセット,ブラシ	24-5
ボール	13-9
ボデー,マニホールド	17-6
ボデー,マフラ,ライト	17-24
＊	17-24
ボデー,マフラ,レフト	17-25
＊	17-25
ボデー,ラゲージボックス	44-1
ボルト	14-14
＊	14-15

品　名	FIG.NO.
ボルト	14A-14
＊	14A-15
＊	24-11
＊	48-20
＊	49-14
＊	51-5
ボルト(8X35)	49-4
＊	49-6
ボルト(8X40)	49-4
＊	49-6
ボルト,アジャスタ	40-3
ボルト,アジャスタスプリング	13-11
ボルト,オイルロックピース,12X22	48-5
ボルト,ギヤシフトカムプレート	23-7
＊	23-7
ボルト,クラッチスプリング	21-8
ボルト,クラッチスプリングサポート	21-6
ボルト,コネクチングロッド	9-2
ボルト,センタスタンド	36-3
ボルト,ハウジング	58-4
ボルト,バンクセンサ	37-9
ボルト,ヘッドランプアジャスタ	40-3
ボルト,レバーピボット	42-4
＊	42-10
ボルト,ロア	48-20
＊	49-10
ボルト,6X22	53-9
＊	54-12
ポンプアッシ,オイル	8-2
＊	8-2
ポンプアッシ,フューエル	19-1

（マ）

ミラーアッシ,リヤビュー,ライト	41-11
ミラーアッシ,リヤビュー,レフト	41-12
モータアッシ,スターティング(ホワイト)	24-1

（ヤ）

品　名	FIG.NO.
ヨーク	59-4

（ラ）

ラバー,ハンドルホルダ	49-16
ラバー,ギヤシフトペダル	23-33
ラバー,スイッチ	29-3
＊	29A-3
ラバー,ピリオンフットレスト	37-19
ラバー,フットレスト	37-10
ラベル,イモビライザ	33A-21
ラベル,ゼネラルワーニング	45-1
ラベル,タイヤインフォメーション	45-2
ラベル,ローデイングキャパシティ	45-3
ランプアッシ,フロントターンシグナル,ライト	31-1
ランプアッシ,フロントターンシグナル,レフト	31-1
ランプアッシ,リヤコンビネーション	32-1
ランプアッシ,リヤターンシグナル,ライト	31-6
ランプアッシ,リヤターンシグナル,レフト	31-6
ランプユニット	30-3
＊	30A-3
＊	31-2
＊	31-7
リテーナ,バルブスプリング	12-11
リテーナ,リヤスプロケットドラム	57-9
リム	30-2
＊	30A-2
リレーアッシ	33-17
＊	33A-19
リレーアッシ,スターティングモータ	27-1
リレーアッシ,ターンシグナルランプ	31-13
リング	15A-10
リング,ストッパ	48-11
リングセット,ピストン	9-11
レクチファイヤアッシ	27-5
レバーアッシ,ギヤシフト	23-31
レバーアッシ,クラッチ	42-9
レバーアッシ,ブレーキ	42-3
ロータ,シグナルジェネレータ	26-2
ロータ,スピード	29-23
＊	29A-25
ロータアッシ,ジェネレータ	25-1
ロックアッシ,ステアリング	33-8
＊	33-8

品　名	FIG.NO.
ロックアッシ,ステアリング	33A-8
ロックセット	33-7
＊	33-7
＊	33A-7
ロックセット,シート	46-6
ロックセット,ヘルメット	43-6
ロックワッシャ	14-18
＊	14A-18
ロッド,ギヤシフトリンク,L:165	23-30
ロッド,クラッチプツシユライト	21-17
ロッド,クラッチプツシユレフト	21-18
ロッド,プツシユ	59-5

（ワ）

ワイヤ,インジェクタリード	33-4
＊	33A-4
ワイヤ,スタータモータリード	28-4
ワイヤ,バッテリプラスリード	28-6
ワイヤ,バッテリマイナス	28-8
ワイヤ,ファンモータスイッチリード	33-19
ワッシャ	14-11
＊	14A-11
＊	15A-8
＊	19-11
＊	48-9
＊	48-16
＊	49-7
＊	49-15
＊	49-17
ワッシャ,クラッチプレートウェーブ	21-10A
ワッシャ,フック	47-22
＊	47A-24
＊	47B-19
ワッシャ,22.5X35.9X1.6	49-7
ワッシャセット	24-9

（ソノタ）

品　名	FIG.NO.	品　名	FIG.NO.
Oリング	3-27		
*	19-7		
*	24-4		
*	24-8		
*	24-10		
*	26-3A		
*	38-24		
*	38A-24		
*	38B-20		
*	48-23		
*	59-8		
Oリング,オイルポンプ	1-13		
*	8-3		
Oリング,フューエルポンプ	19-14		
3ウェイ,バキュームホース	15-15		
*	15A-18		

品　名	FIG.NO.	品　名	FIG.NO.

5

スズキ GSX1400(K1/K2/K3/K4) パーツカタログ

2003年 10 月印刷
2003年 10 月発行

発行 スズキ株式会社
カタロググループ
〒432-8611　浜松市高塚町300

不許複製

1 まえがき
目次

2 エンジン
トランスミッション

3 電装

4 車体

5 品番索引表
品名索引表

SUZUKI

9900B-70082-030

9900B-70082-030

Printed in Japan